VOLVO

S40

VOLVO
for life

WEB EDITION

2004

Уважаемый владелец автомобиля Volvo

Желаем Вам многолетнего наслаждения от управления Вашим автомобилем Volvo. Этот автомобиль создан для обеспечения безопасности и комфорта Вас и Ваших пассажиров. Автомобили Volvo - одни из самых безопасных в мире. Ваш автомобиль Volvo отвечает всем требованиями безопасности и экологическим нормам. Этот автомобиль доставит Вам истинное удовольствие, если Вы внимательно ознакомитесь с информацией об оборудовании, эксплуатации и техническом обслуживании, которая содержится в настоящем руководстве.

Спасибо за то, что Вы выбрали Volvo!

Руководство по эксплуатации

Прочитайте настоящее Руководство по эксплуатации перед первой поездкой - это лучший способ познакомиться с Вашим новым автомобилем. Из руководства Вы узнаете о новых функциях, о том, как лучше управлять автомобилем в различных ситуациях, и как наиболее эффективно использовать различные устройства и возможности автомобиля. Особое внимание уделяйте приведенным инструкциям по безопасности:

⚠ ПРЕДОСТЕРЕЖЕНИЕ!

Если невыполнение инструкций сопряжено с опасностью получения травм, приводится соответствующее предостережение.

ВАЖНО!

Если невыполнение инструкций может привести к повреждению автомобиля, соответствующее предупреждение дается под заголовком "Важно".

Оборудование, описанное в настоящем руководстве по эксплуатации, установлено не во всех автомобилях. Помимо стандартного оборудования, в настоящем руководстве описаны опции (оборудование, устанавливаемое на заводе-изготовителе по заказу) и некоторые аксессуары (дополнительное оборудование).

ВНИМАНИЕ! Автомобили Volvo комплектуются в зависимости от требований рынков сбыта, национальных или местных законов и правил.

Технические данные, конструктивные особенности и иллюстрации, приведенные в настоящем Руководстве по эксплуатации, не являются обязательными. Мы оставляем за собой право на внесение изменений без предварительного уведомления.

© Volvo Car Corporation

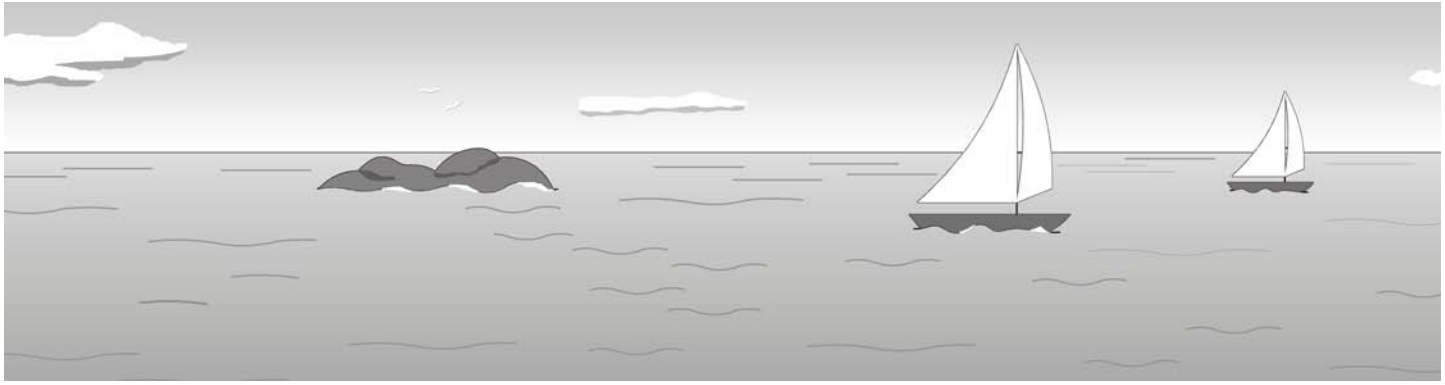

Экологическая философия Volvo

Забота об окружающей среде, безопасность и качество являются тремя основополагающими принципами деятельности Volvo Car Corporation. Автомобили Volvo отвечают жестким международным стандартам экологической безопасности и изготавливаются на самых экологически чистых и ресурсосберегающих заводах в мире. Большинство предприятий Volvo Car Corporation сертифицированы в соответствии с экологическими стандартами ISO 14001 или EMAS, которые требуют постоянного улучшения охраны окружающей среды. Volvo является первым автопроизводителем, который предоставляет своим клиентам удостоверенную третьей стороной экологическую декларацию, позволяющую сравнить экологичность различных моделей и двигателей. Более подробно см. на сайте:

www.epd.volvocars.se

Чистота внутри и снаружи

Ваш автомобиль Volvo изготовлен в соответствии с концепцией "Чистота внутри и снаружи", которая дает двойной результат благодаря чистоте среды в салоне автомобиля и высокоэффективной очистке выбросов в окружающую среду. Автомобиль экономно расходует топливо и выпускает минимальное количество вредных веществ. Кроме этого, система очистки воздуха, поступающего в салон, защищает Вас и Ваших пассажиров от вредных веществ, выбрасываемых другими автомобилями. Благодаря совершенству этой системы воздух в салоне чище, чем снаружи. Детали оформления салона изготовлены из неаллергенных материалов, а радиатор имеет специальное покрытие Premair®[1], который преобразует вредный для здоровья озон в чистый кислород.

[1] Для автомобилей с пятицилиндровым двигателем.

Станции техобслуживания Volvo и экология

Регулярное техническое обслуживание на СТОА Volvo создает условия для низкого расхода топлива, что служит вкладом в дело защиты окружающей среды. Персонал станций технического облуживания, располагающий знаниями и специальным инструментом, гарантирует достижение максимальной экологической безопасности.

Охрана окружающей среды

Мы верим, что наши клиенты разделяют нашу заботу об окружающей среде. Вы можете внести собственный вклад в ее защиту, покупая экологически безопасные средства ухода за автомобилем, осуществляя техническое обслуживание и уход в соответствии с инструкциями в настоящем руководстве по эксплуатации.

Несколько советов для защиты окружающей среды:

- Следите, чтобы в шинах постоянно было правильное давление. Слишком низкое давление в шинах приводит к повышению расхода топлива.
- Монтируемые на крыше багажник и лыжный короб создают большое аэродинамическое сопротивление, из-за которого существенно повышается расход топлива. Снимайте их сразу же после использования.
- Не возите в автомобиле ненужные вещи. Чем тяжелее груз, тем выше расход топлива.
- Перед пуском двигателя в холодную погоду обязательно включайте предпусковой подогреватель (если установлен). Это позволяет снизить расход топливо и выбросы в атмосферу.
- Ведите автомобиль плавно. Избегайте ненужных резких ускорений и торможений.
- Используйте максимально высокую передачу. На низких оборотах двигатель расходует меньше топлива.
- Отпускайте педаль акселератора при движении под уклон.
- Используйте торможение двигателем. Отпускайте педаль акселератора и включайте пониженную передачу.
- Избегайте продолжительной работы двигателя на холостом ходу. Выключайте двигатель, когда стоите в пробках.
- Утилизируйте опасные для окружающей среды отходы, например, батарейки и моторное масло, экологически безопасными способами. Если Вы не знаете точно, как поступить с этими отходами, спросите совета на станции техобслуживания Volvo.
- Поддерживайте в хорошем состоянии системы зажигания и питания топливом. От их работы непосредственно зависит токсичность выхлопных газов.

Следуя этим советам, Вы добьетесь экономии топлива без каких-либо негативных последствий для продолжительности и комфортности поездки. Вы сбережете свой автомобиль, деньги и ресурсы планеты.

Обзор приборов 7
Безопасность 13
Приборы и органы управления 33
Система управления микроклиматом 59
Салон 71
Замки и охранная сигнализация 83
Подготовка, пуск двигателя и вождение 93
Колеса и шины 119
Уход за автомобилем 133
Уход и техническое обслуживание 139
Аудио-коммуникационная система 163
Технические данные 191

Обзор, автомобили с левосторонним управлением 8
Обзор, автомобили с правосторонним управлением 10
Панель управления двери водителя 12

Обзор, автомобили с левосторонним управлением

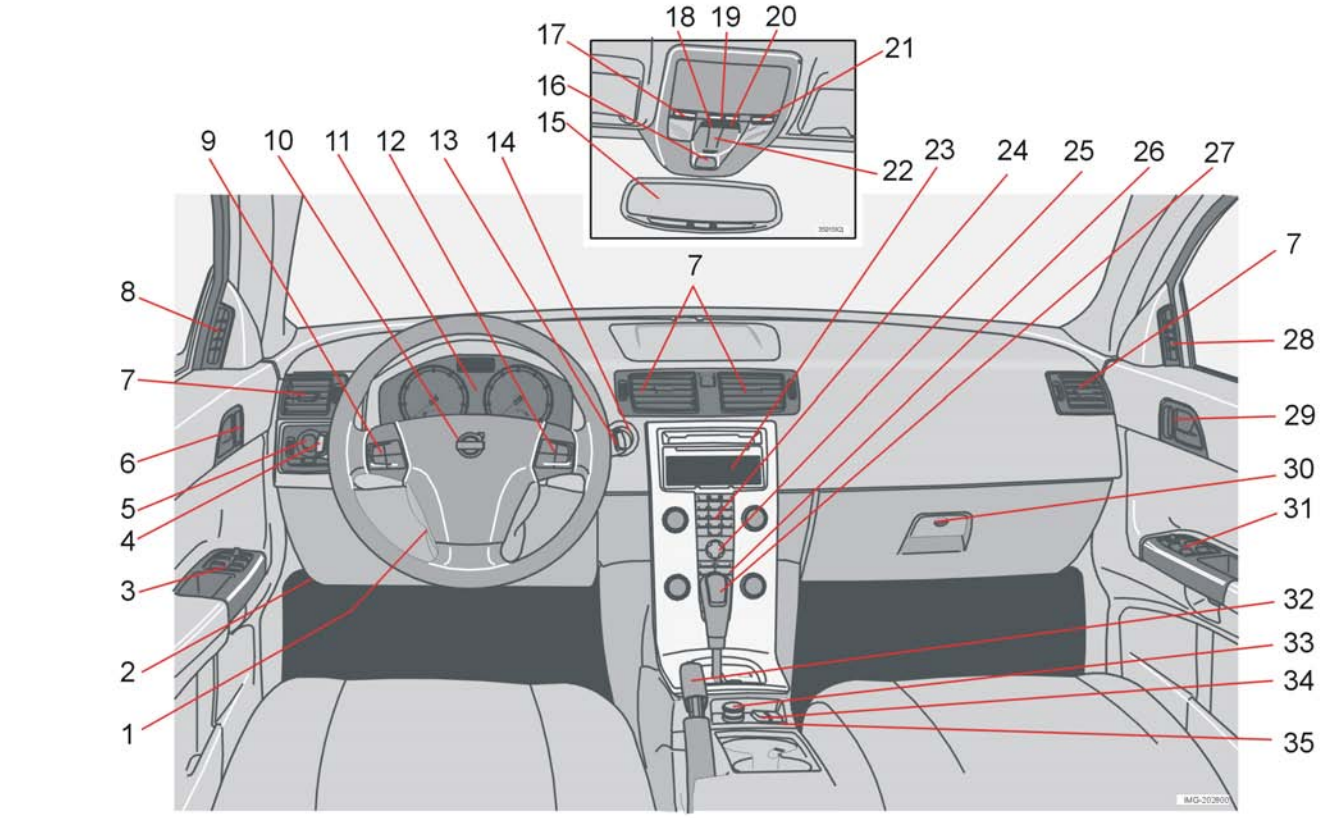

Левостороннее управление

1. Регулировка положения рулевого колеса
2. Отпирание капота
3. Панель управления
4. Индикаторы указателей поворота, дальний свет, бортовой компьютер
5. Освещение, открывание откидной крышки топливного бака
6. Дверная ручка, централизованное запирание
7. Вентиляционные сопла в приборной панели
8. Воздушное сопло бокового окна
9. Круиз-контроль (система поддержания заданной скорости)
10. Звуковой сигнал, надувная подушка безопасности
11. Панель комбинации приборов
12. Клавиатура аудио-коммуникационной системы
13. Очиститель и омыватель ветрового стекла, омыватели фар
14. Замок зажигания
15. Зеркало заднего вида, компас
16. Сигнализатор ремня безопасности
17. Левый плафон освещения салона
18. Датчик движения, охранная сигнализация
19. Переключатель освещения салона
20. Место для выключателя дополнительного оборудования
21. Правый плафон освещения салона
22. Управление, люк в крыше
23. Дисплей управления микроклиматом и аудио-коммуникационной системой
24. Аудио-коммуникационная система
25. Настройки управления микроклиматом, аудио-коммуникационной системы и персональные настройки
26. Система управления микроклиматом
27. Рычаг коробки передач
28. Воздушное сопло, боковое окно
29. Дверная ручка
30. Перчаточный ящик
31. Панель управления
32. Стояночный тормоз
33. Электрическое гнездо/ Прикуриватель
34. Система стабилизации STC или DSTC
35. Выключатель, дополнительное оборудование

Обзор, автомобили с правосторонним управлением

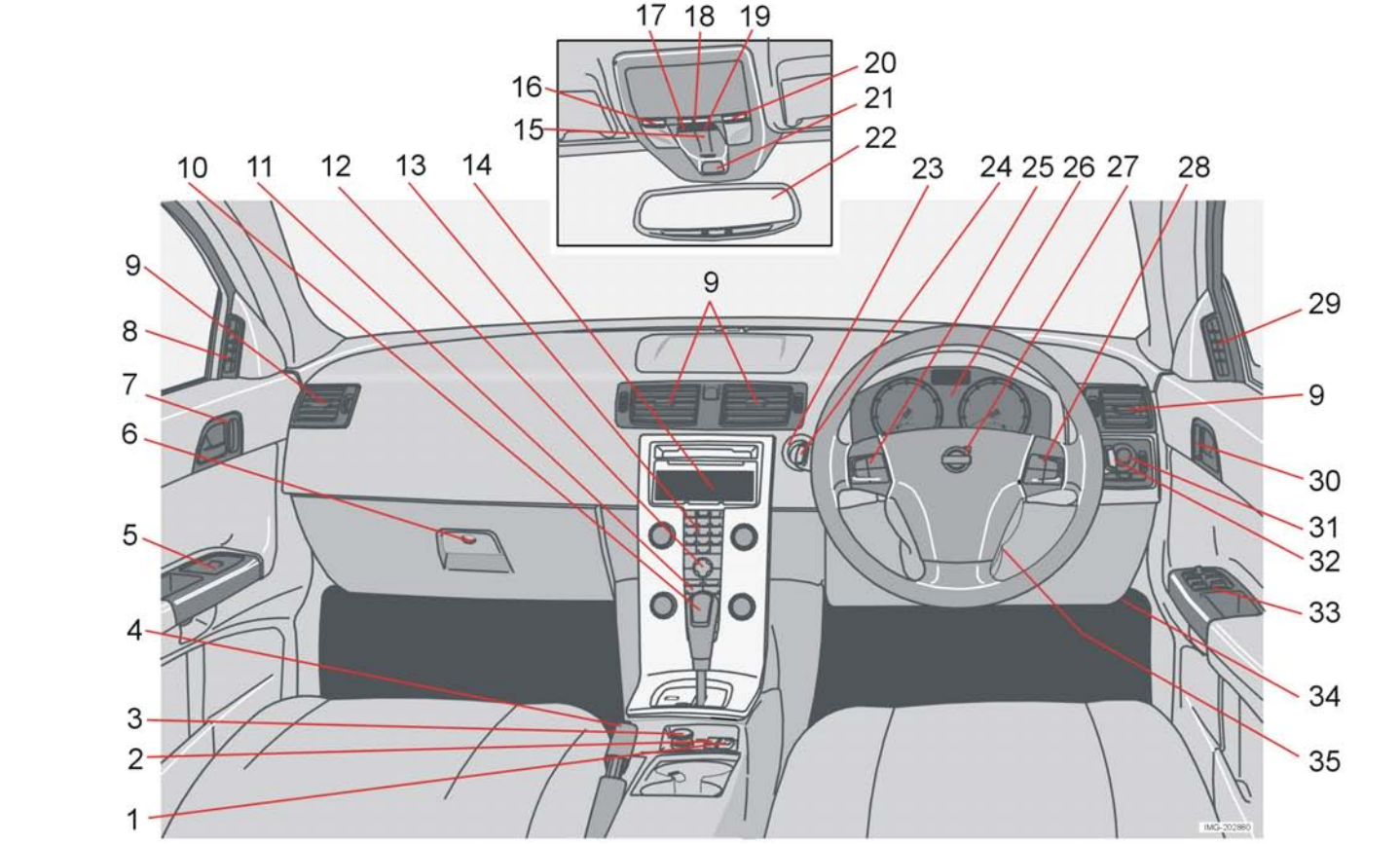

Правостороннее управление

1. Выключатель дополнительного оборудования
2. Система стабилизации STC или DSTC
3. Электрическое гнездо
4. Стояночный тормоз
5. Панель управления
6. Перчаточный ящик
7. Централизованное запирание
8. Воздушное сопло, боковое окно
9. Вентиляционные сопла в приборной панели
10. Рычаг коробки передач
11. Система управления микроклиматом
12. Управление микроклиматом и аудио-коммуникационной системой
13. Аудио-коммуникационная система
14. Дисплей управления микроклиматом и аудио-коммуникационной системой
15. Управление, люк в крыше
16. Левый плафон освещения салона
17. Централизованное запирание
18. Переключатель освещения салона
19. Выключатель дополнительного оборудования
20. Правый плафон освещения салона
21. Сигнализатор ремня безопасности
22. Зеркало, компас
23. Замок зажигания
24. Индикаторы указателей поворота, дальний свет, бортовой компьютер
25. Круиз-контроль (система поддержания заданной скорости)
26. Панель комбинации приборов
27. Звуковой сигнал, надувная подушка безопасности
28. Аудио-коммуникационная система
29. Воздушное сопло, боковое окно
30. Централизованное запирание
31. Освещение, открывание откидной крышки топливного бака
32. Очиститель и омыватель ветрового стекла, омыватели фар
33. Панель управления
34. Отпирание капота
35. Регулировка положения рулевого колеса

Панель управления двери водителя

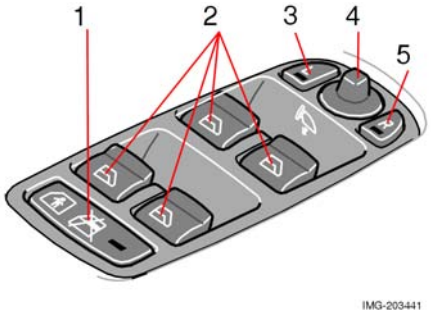

1. Электроуправляемый замок для безопасности детей (опция).
2. Стеклоподъемники с электроприводом
3. Левое наружное зеркало заднего вида
4. Регулятор наружных зеркал заднего вида
5. Правое наружное зеркало заднего вида

Ремни безопасности 14
Надувные подушки безопасности 17
Боковые надувные подушки безопасности 20
Надувной экран 22
Система защиты от травмы шеи WHIPS 23
Когда срабатывают системы активной безопасности? 25
Аварийный режим 26
Осмотр надувных подушек безопасности и экранов 27
Безопасность детей 28

Ремни безопасности

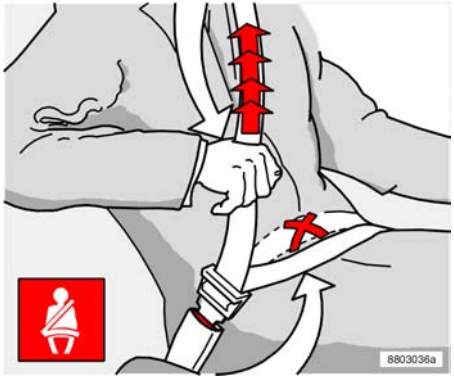

Удлинение набедренной части ремня. Ремень должен лежать как можно ниже.

Обязательно пристегивайтесь ремнем безопасности

Если не пристегнут ремень безопасности, резкое торможение может иметь серьезные последствия. Проверьте, чтобы все пассажиры пристегнули ремни безопасности. В противном случае при аварии пассажиры на заднем сиденье могут быть брошены на спинки передних сидений.

Пристегивание ремней безопасности:

- Медленно вытяните ремень и застегните его, вставив металлический язычок в замок. Фиксация ремня сопровождается громким щелчком.

Отстегивание ремня:

- Нажмите на красную кнопку замка, и катушка втянет ремень. Если ремень втягивается не полностью, заправьте его вручную, чтобы ремень не свисал.

Ремень блокируется и не вытягивается:

- если вытягивать его резко,
- во время торможения и разгона
- при больших кренах автомобиля.

Для обеспечения максимальной защиты важно, чтобы ремень безопасности прилегал к телу. Не наклоняйте слишком сильно назад спинку сиденья. Ремни безопасности обеспечивают защиту при нормальном наклоне спинки.

Имейте в виду следующее:

- нельзя использовать застежки и т.п., которые помешают нормальному прилеганию ремня безопасности,
- необходимо следить, чтобы ремень безопасности не был перекручен и не зацепился за что-либо,
- набедренная часть ремня должна располагаться низко (не на животе),
- отрегулируйте набедренную часть ремня, натянув диагональную часть ремня, как показано на рисунке.

⚠ ПРЕДОСТЕРЕЖЕНИЕ!

Ремень безопасности и надувная подушка срабатывают вместе. Если ремень безопасности не пристегнут или используется неправильно, это может ухудшить защитные свойства надувной подушки безопасности в случае аварии.

⚠ ПРЕДОСТЕРЕЖЕНИЕ!

Каждый ремень безопасности рассчитан только на одного человека.

⚠ ПРЕДОСТЕРЕЖЕНИЕ!

- Если ремень безопасности подвергся большой нагрузке, например, при аварии, весь ремень безопасности нуждается в замене. Замене подлежат катушки, крепления, винты и замки. Даже если ремень безопасности выглядит неповрежденным, его защитные свойства могут быть частично утрачены. Заменяйте изношенные и поврежденные ремни безопасности. Новый ремень должен быть одобрен и предназначен для установки на то же место, что и заменяемый.
- Не пытайтесь дорабатывать или ремонтировать ремень самостоятельно. Обратитесь на станцию техобслуживания Volvo.

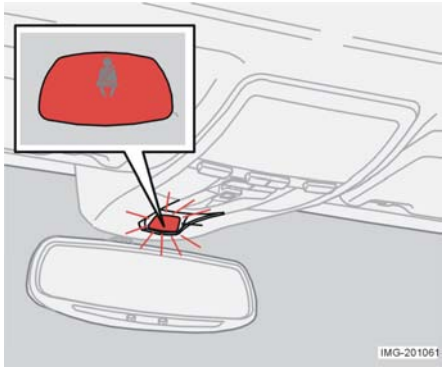

Сигнализатор ремня безопасности[1]

На консоли крыши (над зеркалом заднего вида) загорается сигнализатор, который служит предупреждением о непристегнутом ремне безопасности. Сигнализатор начинает светиться и на панели приборов. Если автомобиль стоит на месте, сигнализаторы гаснут примерно через 6 секунд.

Переднее сиденье
Сигнализаторы продолжают гореть, пока водитель или пассажир на переднем сиденье не пристегнут ремни безопасности. (Сигнализаторы не действуют, если на переднем сиденье смонтировано детское сиденье.) Кроме указанных световых сигналов подается звуковой сигнал, частота которого зависит от скорости автомобиля.

Заднее сиденье
Сигнализатор ремня безопасности срабатывает, если пассажир на заднем сиденье отстегивает ремень безопасности во время езды. В течение десяти секунд после открывания и закрывания задних дверей система проверяет, какое число ремней пристегнуто и выводит это число на информационный дисплей в виде сообщения типа: REAR BELTS IN USE (ЗАДНИЕ РЕМНИ БЕЗОПАСНОСТИ ПРИСТЕГНУТЫ). При этом отсутствуют световые или звуковые сигналы. Они подаются только в случае расстегивания ремня безопасности.

Сигнализатор задних ремней безопасности можно отключить:

- Удерживайте в нажатом положении кнопку **READ** на левом подрулевом рычаге до появления сообщения, подтверждающего отключение сигнализатора.

[1] Функции несколько отличается для различных рынков сбыта

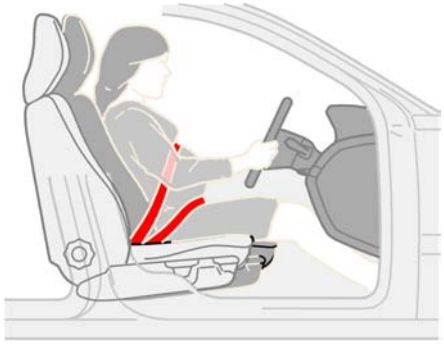

Беременные женщины

Пристегиваясь ремнем безопасности, беременные женщины должны соблюдать особую осторожность. Ремень должен располагаться так, чтобы он не давил на живот. Набедренная часть трехточечного ремня безопасности должна располагаться низко.

Натяжитель ремня безопасности

Все ремни безопасности (кроме заднего центрального) снабжены натяжителями. Натяжитель - это механизм, который во время аварии натягивает ремень вокруг тела. Благодаря этому удерживающее действие ремня проявляется быстрее.

Маркировка ремней безопасности с натяжителями

Надувные подушки безопасности

Надувная подушка безопасности водителя

В дополнение к ремням безопасности автомобиль оснащен надувной подушкой безопасности (SRS - Дополнительная удерживающая система) в рулевом колесе. Надувная подушка безопасности сложена в средней части рулевого колеса. На крышке рулевого колеса находится маркировка SRS AIRBAG.

⚠ ПРЕДОСТЕРЕЖЕНИЕ!

Ремень безопасности и надувная подушка срабатывают вместе. Если ремень безопасности не пристегнут или используется неправильно, это может ухудшить защитные свойства надувной подушки безопасности в случае аварии.

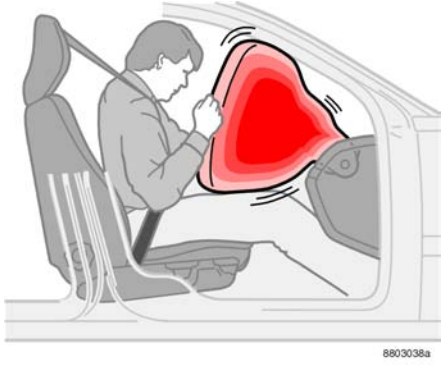

Надувная подушка безопасности пассажира[1]

Надувная подушка безопасности пассажира сложена в отделении над перчаточным ящиком. На панели находится маркировка SRS AIRBAG.

⚠ ПРЕДОСТЕРЕЖЕНИЕ!

Для максимальной травмобезопасности при срабатывании надувной подушки безопасности пассажир должен сидеть как можно прямее, его ноги должны стоять на полу, а голова лежать на подголовнике. Ремни безопасности должны быть пристегнуты.

[1] Не все автомобили оборудованы надувной подушкой безопасности пассажира. От этой опции можно отказаться при покупке.

⚠ ПРЕДОСТЕРЕЖЕНИЕ!

- Нельзя класть или приклеивать какие-либо предметы или аксессуары на расположенную над перчаточным ящиком панель надувной подушки безопасности (SRS AIRBAG) или рядом с ней, а также в пределах досягаемости надувной подушки безопасности.
- Не создавайте помех компонентам системы SRS в ступице рулевого колеса или в панели над перчаточным ящиком.

⚠ ПРЕДОСТЕРЕЖЕНИЕ!

- Нельзя устанавливать детское сиденье или промежуточную подушку на переднее сиденье в автомобиле, оборудованном надувной подушкой безопасности пассажира.
- Не позволяйте детям стоять или сидеть перед передним пассажирским сиденьем.
- Нельзя перевозить на переднем сиденье пассажиров ростом менее 140 см.

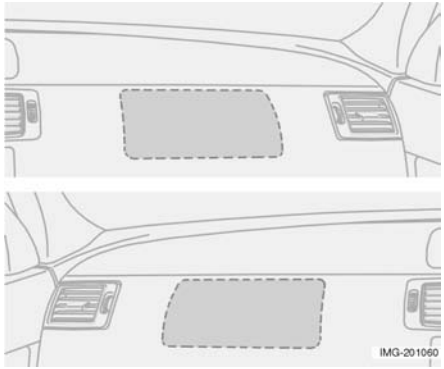

Расположение надувной подушки безопасности пассажира, автомобили с левосторонним/правосторонним управлением

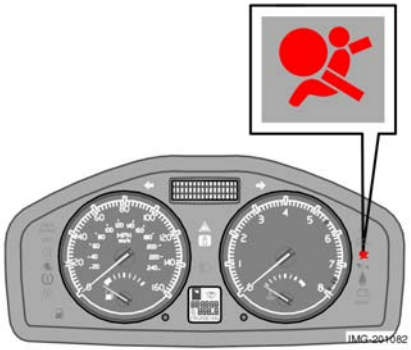

Сигнализатор на панели комбинации приборов

Система SRS постоянно контролируется электронной системой автомобиля. Эта сигнальная лампа на панели комбинации приборов загорается после поворота ключа зажигания в положение **I**, **II** или **III**. Если система SRS исправна, сигнальная лампа гаснет примерно через шесть секунд.

⚠ ПРЕДОСТЕРЕЖЕНИЕ!

Если сигнальная лампа SRS не гаснет или загорается во время движения, это свидетельствует о неполадках в системе SRS. Свечение этой лампы может сигнализировать и о неисправности замка ремня безопасности, неполадках в системе защиты при боковом ударе (SIPS) или в системе надувных экранов (IC). Незамедлительно обратитесь на станцию техобслуживания Volvo.

Свечение сигнальной лампы сопровождается сообщением на информационном дисплее. Если сигнальная лампа вышла из строя, загорается аварийный треугольник и на дисплее отображается сообщение SRS AIRBAG SERVICE URGENT.

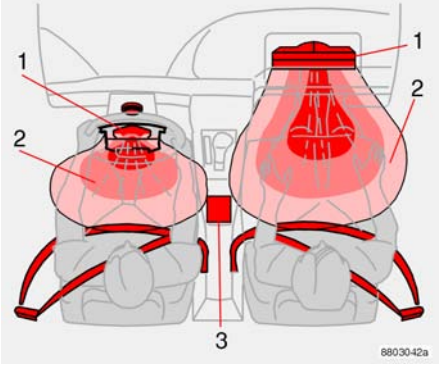

Система SRS, левостороннее управление

Система SRS

Данная система состоит из газогенератора (1), окруженного надувной подушкой (2). В случае достаточно сильного столкновения датчики (3) реагируют на него, задействуют воспламенитель газогенератора, который надувает подушку безопасности. Поглощая энергию удара, надувная подушка сдувается. При этом в салон выделяется некоторое количество дыма. Это является абсолютно нормальным явлением. Весь процесс, состоящий из надувания и сдувания подушки безопасности, протекает в течение десятых долей секунды.

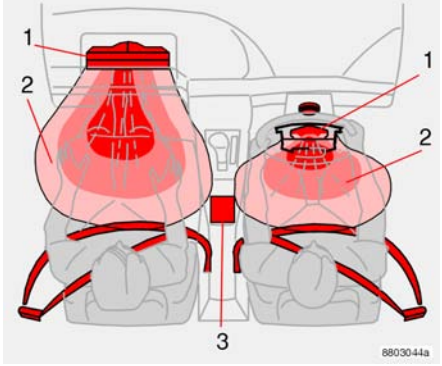

Система SRS, правостороннее управление.

ВНИМАНИЕ! Датчики (3) срабатывают по-разному в зависимости от силы столкновения и того, пристегнут ли ремень безопасности водителя или пассажира. При столкновении возможна ситуация, когда сработает только одна надувная подушка безопасности. При столкновении датчики системы SRS регистрируют резкое аварийное замедление. Система определяет, имеет ли столкновение характер и вид, при которых для защиты людей необходимо срабатывание одной или обоих надувных подушек безопасности.

ВНИМАНИЕ! Иногда, при столкновении срабатывает только одна подушка безопасности (в некоторых случаях ни одной).

> ⚠ **ПРЕДОСТЕРЕЖЕНИЕ!**
>
> Любое вмешательство в систему SRS может привести к ее выходу из строя или к серьезным травмам.
> Ремонт может выполняться только на станции техобслуживания Volvo.

Двухступенчатые надувные подушки безопасности

(Двухступенчатая надувная подушка безопасности Volvo)
Для защиты от травм при не очень сильных столкновениях подушки безопасности надуваются частично. При более серьезных авариях подушки безопасности надуваются полностью.

Боковые надувные подушки безопасности

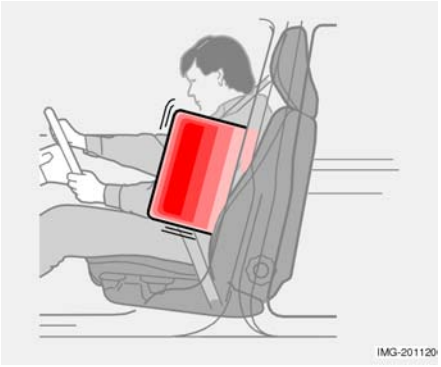

Боковые надувные подушки безопасности (SIPS)

Система защиты при боковом ударе (SIPS) распределяет силу удара по балкам, стойкам, полу, крыше и другим элементам кузова автомобиля. Боковые надувные подушки безопасности являются важным элементом системы SIPS. Система надувной подушки безопасности SIPS состоит из двух основных компонентов: боковой надувной подушки и датчика. Боковые надувные подушки безопасности смонтированы на раме внутри спинок передних сидений, а их датчики находятся внутри центральных и задних стоек кузова.

⚠ ПРЕДОСТЕРЕЖЕНИЕ!

Боковые надувные подушки безопасности служат дополнением к системе SIPS. Обязательно пристегивайте ремни безопасности.

⚠ ПРЕДОСТЕРЕЖЕНИЕ!

- Любое вмешательство в систему надувных подушек защиты при боковом ударе (SIPS) может привести к ее выходу из строя или к серьезным травмам. В случае необходимости обращайтесь на станцию техобслуживания Volvo.
- Между внешней боковой поверхностью сиденья и панелью двери не должны находиться какие-либо предметы – эта зона находится в пределах досягаемости боковой надувной подушки безопасности.

⚠ ПРЕДОСТЕРЕЖЕНИЕ!

Используйте только обивку, изготовленную или одобренную Volvo. Другая обивка может помешать срабатыванию боковых подушек безопасности.

Детское сиденье и боковые надувные подушки безопасности

Детское сиденье/опорная подушка может размещаться на переднем сиденье только в том случае, если автомобиль не оборудован надувными подушками безопасности пассажира.

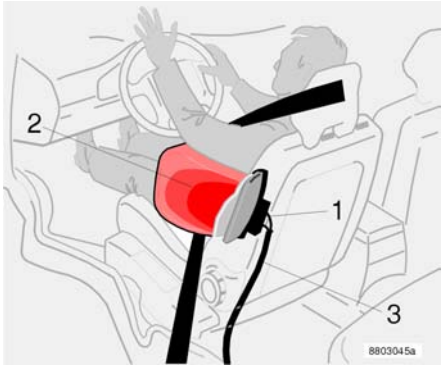

Левостороннее управление

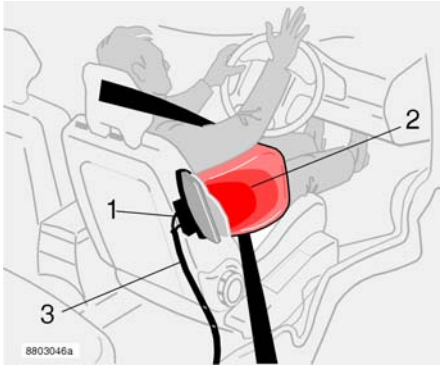

Правостороннее управление

Система защиты при боковом ударе (SIPS)

Система надувной подушки безопасности SIPS включает в себя газогенератор (1), боковую надувную подушку (2) и датчики (3). Датчики, реагируя на боковой удар достаточной силы, задействуют газогенератор, надувающий боковую подушку безопасности. Подушка надувается между туловищем сидящего и панелью двери в момент аварии, гасит силу удара, а затем сдувается. Обычно при аварии срабатывает надувная подушка только с той стороны, которая подверглась удару.

Надувной экран

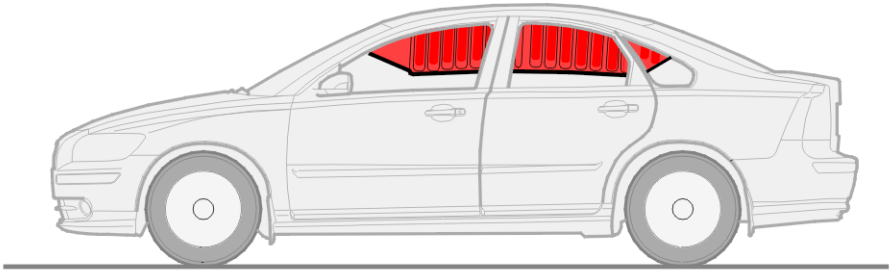

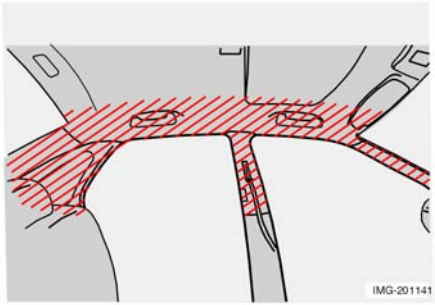

Назначение

Надувные экраны служат дополнением к системе SIPS. Надувные экраны скрыты в облицовке потолка вдоль боковин автомобиля. Они защищают сидящих на передних и задних сиденьях. Защитный экран надувается за тысячные доли секунды в случае удара в бок автомобиля. Затем он сдувается примерно за три секунды, обеспечивая максимальную защиту при серьезных авариях. Надувной экран задействуется датчиками столкновения системы SIPS, когда автомобиль подвергается боковому удару. При срабатывании надувного экрана он заполняется газом. Надувные экраны защищают головы водителя и пассажиров от удара о внутренние поверхности автомобиля в случае аварии.

⚠ ПРЕДОСТЕРЕЖЕНИЕ!

- Нельзя подвешивать или закреплять какие-либо предметы на поручнях в потолке. Крючок предназначен только для легкой верхней одежды (но не для тяжелых предметов типа зонтика).
- Не приворачивайте и не монтируйте что-либо на внутреннюю облицовку потолка, дверные стойки или боковые панели. Это может отрицательно сказаться на безопасности. В этих местах могут монтироваться только специально одобренные фирменные детали Volvo.

⚠ ПРЕДОСТЕРЕЖЕНИЕ!

Надувные экраны служат дополнением к ремням безопасности.
Обязательно пристегивайтесь ремнем безопасности.

Система защиты от травмы шеи WHIPS

Защита от травм шеи при ударе сзади (хлыстовая травма) - система WHIPS

Система защиты от травмы шеи (Система WHIPS) состоит из энергопоглощающих спинок и специально модернизированных подголовников обоих передних сидений. Эта система задействуется при ударе в заднюю часть автомобиля. Ее срабатывание зависит от угла удара, скорости и вида транспортного средства, которое нанесло этот удар.

⚠ ПРЕДОСТЕРЕЖЕНИЕ!

Система WHIPS служит дополнением к ремням безопасности. Обязательно пристегивайте ремни безопасности.

Функции сиденья

При срабатывании системы защиты от травмы шеи (WHIPS) спинка сиденья откидывается назад, изменяя положение водителя и пассажира на переднем сиденье. Это снижает опасность повреждения шейных позвонков (хлыстовая травма).

⚠ ПРЕДОСТЕРЕЖЕНИЕ!

- Если сиденье подверглось большой нагрузке, например, при ударе в задок, необходимо проверить систему WHIPS на станции техобслуживания Volvo.
- Даже если сиденье не имеет внешних признаков повреждения, система WHIPS могла частично утратить свои защитные свойства. Обратитесь на станцию техобслуживания Volvo для проверки системы даже после слабого удара в задок.

⚠ ПРЕДОСТЕРЕЖЕНИЕ!

Не пытайтесь дорабатывать или ремонтировать систему WHIPS самостоятельно. Обратитесь на станцию техобслуживания Volvo.

Правильное положение на сиденье

Максимальная защита водителя и пассажира обеспечивается тогда, когда они сидят посередине своих сидений с минимальным расстоянием между головами и подголовниками.

Система WHIPS и детские сиденья

Система WHIPS не снижает безопасность автомобиля в отношении детских сидений.

Можно выбрать следующие варианты:

- детское сиденье на переднем пассажирском сиденье, если отключить надувную подушку безопасности пассажира.
- детское сиденье, опирающееся спинкой на спинку переднего сиденья.

Не создавайте помехи для системы WHIPS

⚠ ПРЕДОСТЕРЕЖЕНИЕ!

Если спинка заднего сиденья сложена, отодвиньте соответствующее переднее сиденье так, чтобы оно не касалось сложенной спинки.

⚠ ПРЕДОСТЕРЕЖЕНИЕ!

Не кладите коробки и другой аналогичный багаж так, чтобы их могло зажать между подушкой заднего сиденья и спинкой переднего сиденья. Не создавайте помехи для системы WHIPS.

Когда срабатывают системы активной безопасности?

Система	Срабатывает
Натяжитель ремня безопасности	При лобовом столкновении. Ремень безопасности натягивается вокруг тела и его удерживающее действие проявляется быстрее.
Надувные подушки безопасности (SRS)	В случае аварии, если сидящие спереди могут получить травмы, ударившись о приборную панель или рулевое колесо.
Боковые надувные подушки безопасности (SIPS)	При достаточной силы ударе в бок автомобиля.
Надувной экран (IC)	При ударе в бок автомобиля. Экраны снижают опасность травм головы.
Защита от травмы шеи (WHIPS)	В случае удара в задок автомобиля. Снижает опасность травмы шеи (хлыстовой травмы).

После срабатывания надувных подушек безопасности рекомендуется выполнить следующее:

- Доставьте автомобиль на станцию техобслуживания Volvo на буксире или эвакуаторе. Нельзя ездить на автомобиле со сработавшими надувными подушками безопасности.
- Замените компоненты системы безопасности автомобиля на станции техобслуживания Volvo.
- Надувные подушки безопасности не всегда срабатывают при фронтальном столкновении. Иногда в их срабатывании нет необходимости, поскольку пассажиров защищают другие системы безопасности автомобиля.

ВНИМАНИЕ! Надувные подушки безопасности SRS, SIPS и надувные экраны IC являются системами одноразового действия.

⚠ ПРЕДОСТЕРЕЖЕНИЕ!

Датчик системы SRS находится в центральной консоли. Отсоедините провода от аккумуляторной батареи, если пол в салоне залит водой. Не пытайтесь заводить двигатель - могут сработать надувные подушки безопасности. Доставьте автомобиль на станцию техобслуживания Volvo на эвакуаторе.

⚠ ПРЕДОСТЕРЕЖЕНИЕ!

Нельзя ездить на автомобиле со сработавшими надувными подушками безопасности.
Они могут затруднить управление. Также возможно повреждение других систем безопасности. Интенсивное воздействие дыма и пыли, выбрасываемых при сдувании надувных подушек безопасности, может вызывать раздражение глаз и кожи. Промойте участок раздражения холодной водой и обратитесь к врачу. Из-за высокой скорости надувания ткань подушки безопасности может вызвать фрикционный ожог кожи.

Аварийный режим

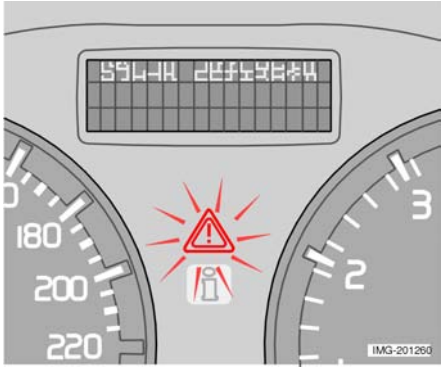

Вождение после аварии

Если автомобиль попал в аварию, на информационном дисплее может появится сообщение CRASH MODE - SEE MANUAL (АВАРИЙНЫЙ РЕЖИМ - СМ. РУКОВОДСТВО). Это свидетельствует о нарушении функций автомобиля. АВАРИЙНЫЙ РЕЖИМ - это защитная функция, задействуемая после аварий, которые могли привести к повреждению важных компонентов автомобиля, например, топливопроводов, датчиков систем безопасности или элементов тормозной системы.

⚠ ПРЕДОСТЕРЕЖЕНИЕ!

Не пытайтесь самостоятельно отремонтировать автомобиль или восстановить электронные системы после АВАРИЙНОГО РЕЖИМА. Это может привести к травмам или к неполадкам в работе систем автомобиля. После сообщения CRASH MODE (АВАРИЙНЫЙ РЕЖИМ) обязательно предоставьте возможность специалистам станции техобслуживания Volvo проверить и восстановить нормальное состояние систем автомобиля.

Попытка пуска двигателя

Сначала убедитесь в отсутствии утечки топлива из автомобиля. Не должен ощущаться запах топлива.

⚠ ПРЕДОСТЕРЕЖЕНИЕ!

Ни в коем случае не пытайтесь завести двигатель после сообщения CRASH MODE (АВАРИЙНЫЙ РЕЖИМ), если почувствуете запах топлива. Без промедления покиньте автомобиль.

Если все выглядит нормально, то после проверки наличия утечек топлива можно попытаться завести двигатель.

- Сначала выньте ключ из замка зажигания, затем вставьте его обратно. Электронные системы автомобиля попытаются самовосстановиться до нормального состояния. Затем попробуйте завести двигатель.

Управление автомобилем

Если после сброса CRASH MODE (АВАРИЙНЫЙ РЕЖИМ) дисплей возвращается в нормальный режим, соблюдая осторожность, уберите автомобиль с опасного места на дороге. Не отгоняйте автомобиль дальше, чем необходимо.

Эвакуация

Даже в тех случаях, когда автомобиль после АВАРИЙНОГО РЕЖИМА сохраняет кажущуюся управляемость, он не должен двигаться своим ходом или на буксире. Во время езды скрытые повреждения могут воспрепятствовать маневрированию.

⚠ ПРЕДОСТЕРЕЖЕНИЕ!

После АВАРИЙНОГО РЕЖИМА нельзя буксировать аварийный автомобиль. Его нужно погрузить на эвакуатор для доставки на станцию Volvo прямо с места аварии.

Осмотр надувных подушек безопасности и надувных экранов

Периодичность осмотров

На наклейке, расположенной на дверной стойке (стойках), указана дата, когда следует обратиться на станцию техобслуживания Volvo для осмотра и, при необходимости, замены надувных подушек, натяжителей ремней безопасности и надувных экранов. С любыми вопросами касательно этих систем обращайтесь на станцию техобслуживания Volvo.

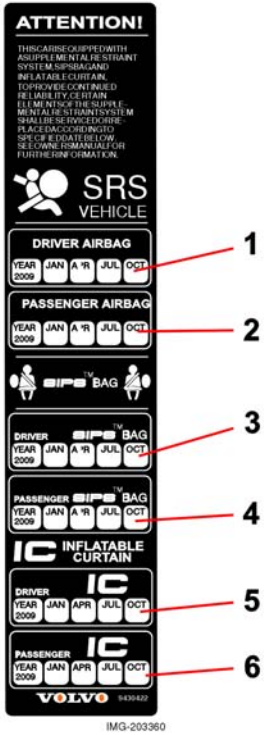

Эта наклейка располагается в проеме левой задней двери.

1. Надувная подушка безопасности водителя
2. Надувная подушка безопасности пассажира
3. Боковая надувная подушка безопасности водителя
4. Боковая надувная подушка безопасности пассажира
5. Надувной защитный экран со стороны водителя
6. Надувной защитный экран со стороны пассажира

Безопасность детей

Ребенок должен сидеть удобно и безопасно

Место ребенка в автомобиле и нужное для него оборудование выбирается в зависимости от веса и роста ребенка. Необходимая информация о расположении в автомобиле приведена в таблице "Место ребенка" стр. 30.

- Дети любого возраста и роста должны удерживаться в безопасном положении. Ребенок не должен сидеть на коленях пассажира.

Фирменное оборудование Volvo для безопасности детей сконструировано специально для Вашего автомобиля. При использовании фирменного оборудования Volvo Вы можете быть уверены в правильности расположения и прочности точек крепления и крепежных деталей.

ВНИМАНИЕ! В разных странах существуют разные правила, регламентирующие размещение ребенка в автомобиле. Ознакомьтесь с действующими правилами.

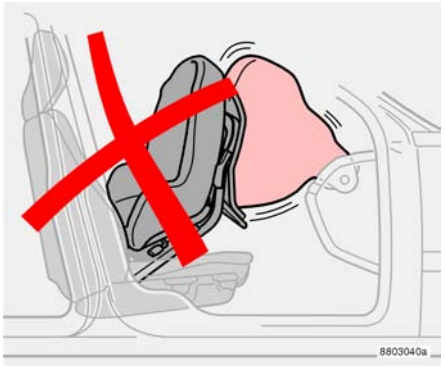

Детское сиденье и надувная подушка безопасности несовместимы

Детское сиденье и надувная подушка безопасности

Если надувная подушка безопасности пассажира подключена, детское сиденье можно устанавливать только на заднее сиденье. При срабатывании надувной подушки безопасности пассажира ребенок в детском сиденье на переднем пассажирском сиденье может получить серьезную травму.

⚠ ПРЕДОСТЕРЕЖЕНИЕ!

Нельзя перевозить на переднем сиденье пассажиров ростом менее 140 см.

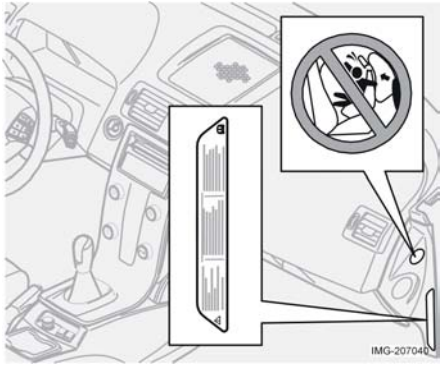

Наклейки сбоку приборной панели

⚠ ПРЕДОСТЕРЕЖЕНИЕ!

Нельзя устанавливать сиденье/опорную подушку для ребенка на переднее сиденье пассажира, если автомобиль оборудован надувной подушкой безопасности пассажира.

Размещение детей в автомобиле

Вес/возраст	Переднее сиденье	Внешние места заднего сиденья	Центральное место заднего сиденья
<10 кг (0–9 месяцев)	Детское сиденье, монтируемое спинкой вперед с помощью ремня безопасности и монтажной лямки. L: Одобрение типа номер E5 03135	Детское сиденье, монтируемое спинкой вперед с помощью ремня безопасности, опоры и монтажной лямки. L: Одобрение типа номер E5 03135	Детское сиденье, монтируемое спинкой вперед с помощью ремня безопасности, опоры и монтажной лямки. L: Одобрение типа номер E5 03135
9–18 кг (9–36 месяцев)	Детское сиденье, монтируемое спинкой вперед с помощью ремня безопасности и монтажной лямки. L: Одобрение типа номер E5 03135	Детское сиденье, монтируемое спинкой вперед с помощью ремня безопасности, опоры и монтажной лямки. L: Одобрение типа номер E5 03135	Детское сиденье, монтируемое спинкой вперед с помощью ремня безопасности, опоры и монтажной лямки. L: Одобрение типа номер E5 03135
15–36 кг (3–12 лет)	Опорная подушка со спинкой или без. L: Одобрение типа номер E5 03139	Варианты: Опорная подушка со спинкой или без. L: Одобрение типа номер E5 03139 Встроенная опорная подушка. L: Одобрение типа номер E5 03168	Опорная подушка со спинкой или без. L: Одобрение типа номер E5 03139

L: Подходит для некоторых детских сидений, перечисленных в указанном одобрении типа. Детские сиденья могут предназначаться для конкретного автомобиля, иметь ограниченное применение, быть полууниверсальными или универсальными.

⚠ ПРЕДОСТЕРЕЖЕНИЕ!

- Нельзя устанавливать сиденье или опорную подушку для ребенка на переднее сиденье пассажира, если надувная подушка безопасности пассажира подключена.
- Не оставляйте детей без присмотра.

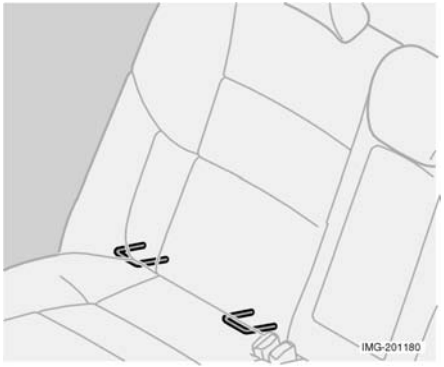

Система ISOFIX для монтажа детских сидений (опция)

Внешние места заднего сиденья снабжены креплениями ISOFIX. Обращайтесь к дилерам Volvo за более подробной информацией об оборудовании для безопасности детей.

Встроенные опорные подушки (опция)

Встроенная опорная подушка Volvo для внешних мест заднего сиденья сконструирована в расчете на обеспечение оптимальной безопасности ребенка. Эта опорная подушка в комбинации со штатными ремнями безопасности рассчитана на детей весом от 15 до 36 кг.

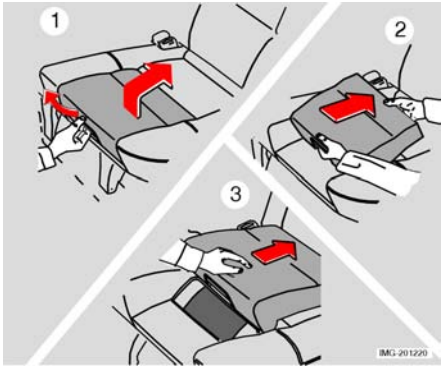

Поднятие опорной подушки

1. Поднимите опорную подушку, потянув за ручку.
2. Взявшись за подушку обеими руками, сдвиньте ее назад.
3. Вдавите до фиксации.

> **⚠ ПРЕДОСТЕРЕЖЕНИЕ!**
>
> Перед усаживанием ребенка на опорную подушку ее нужно установить в зафиксированное положение.

Убедитесь, что:

- ремень безопасности прилегает к телу ребенка, не провисает и не перекручен на плечах,

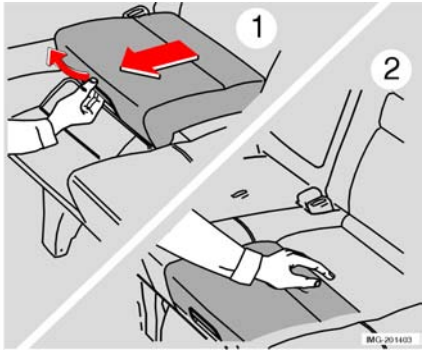

- набедренная часть ремня лежит низко, на бедрах, обеспечивая максимальную защиту,
- ремень безопасности не касается шеи ребенка и не лежит ниже плеч.

Тщательно отрегулируйте положение подголовника по росту ребенка.

См. также стр. 158.

Опускание

1. Потяните ручку
2. Опустите сиденье и вдавите его до фиксации.

ВНИМАНИЕ! Если нужно опустить спинку сиденья, не забудьте предварительно сложить опорную подушку.

⚠ ПРЕДОСТЕРЕЖЕНИЕ!

Если встроенная опорная подушка подверглась большой нагрузке, например, при аварии, вся опорная подушка нуждается в замене. Замене подлежит и ремень безопасности вместе с болтами. Даже если опорная подушка не имеет внешних признаков повреждения, ее защитные свойства могут быть утрачены. Изношенная опорная подушка нуждается в замене.

Замена опорной подушки

Важно, чтобы встроенная опорная подушка была правильно закреплена. Поэтому замена и ремонт подушки должны выполняться на станции техобслуживания Volvo. Не пытайтесь дорабатывать или усовершенствовать опорную подушку.

Монтаж детского сиденья

Volvo располагает собственными испытанными средствами безопасности детей, разработанными для автомобилей Volvo.

При использовании другого имеющегося в продаже оборудования важно внимательно прочитать и скрупулезно следовать инструкциям по его монтажу.

- Нельзя закреплять лямки детского сиденья на штанге регулировки продольного положения сиденья, на пружинах, салазках и штангах под сиденьем. Острые края могут повредить монтажные лямки.
- Спинка детского сиденья должна опираться на приборную панель. Это относится к автомобилям без надувной подушки безопасности пассажира или с отключенной подушкой безопасности.
- Нельзя устанавливать детское сиденье на переднее сиденье в автомобилях с подключенной надувной подушкой безопасности. В случае затруднений с монтажом оборудования для безопасности детей обратитесь к его изготовителю за более четкими монтажными инструкциями.

Панель комбинации приборов 34
Контрольные и сигнальные лампы 35
Информационный дисплей 39
Электрическое гнездо и выключатель на центральной консоли 40
Панель управления освещением 41
Левый подрулевой рычаг 43
Круиз-контроль (опция) 45
Правый подрулевой рычаг 46
Регулировка положения рулевого колеса, аварийная световая сигнализация 48
Стояночный тормоз, электрическое гнездо 49
Стеклоподъемники с электроприводом 50
Внутреннее/Наружные зеркала заднего вида 52
Электроуправляемый люк в крыше (опция) 55
Персональные настойки 57

Панель комбинации приборов

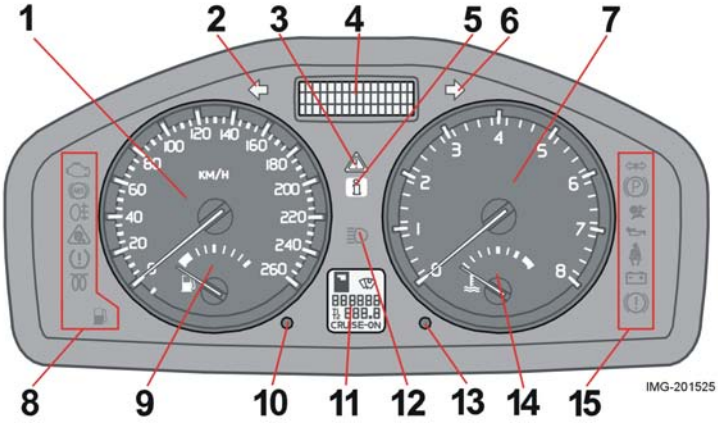

1. **Спидометр**
2. **Контрольная лампа левого указателя поворота**
3. **Сигнальная лампа**
4. **Информационный дисплей**
   На дисплей выводится информация и предупреждения, температура окружающего воздуха и время. Если температура окружающего воздуха находится в диапазоне от +2 °C до –5 °C, на дисплее отображается символ "снежинка". Этот символ служит предупреждением о скользком дорожном покрытии. Когда автомобиль стоит неподвижно, указатель температуры окружающего воздуха может давать завышенные показания.
5. **Информационный символ**
6. **Контрольная лампа правого указателя поворота**
7. **Тахометр**
   Показывает частоту вращения коленчатого вала в тысячах оборотов в минуту. Не допускайте, чтобы стрелка тахометра заходила в красный сектор.
8. **Контрольные и сигнальные лампы**
9. **Указатель уровня топлива**
10. **Кнопка счетчика расстояния**
    Используется для измерения коротких отрезков пути. Кратковременное нажатие кнопки позволяет переключаться между счетчиками T1 и T2. Продолжительное нажатие (дольше 2 секунд) обнуляет включенный счетчик расстояния.
11. **Дисплей**
    Отображает данные о передаче автоматической коробки передач, состояние датчика дождя, счетчики расстояния и пробега, а также состояние системы круиз-контроля.
12. **Индикатор дальнего света**
13. **Кнопка установки часов**
    Для установки времени поверните кнопку.
14. **Указатель температуры**
    Температура в системе охлаждения двигателя. Если температура повышается сверх нормы, и стрелка заходит в красный сектор, на дисплее отображается сообщение. Помните, что дополнительные фары перед воздухозаборником радиатора снижают его охлаждающую способность, что весьма нежелательно при высоких температурах окружающего воздуха и больших нагрузках на двигатель.
15. **Контрольные и сигнальные лампы**

Контрольные и сигнальные лампы

Проверка функционирования контрольных и сигнальных ламп

Все контрольные и сигнальные лампы загораются после поворота ключа зажигания в положение II перед пуском двигателя. Затем проверяется функционирование ламп. После пуска двигателя все сигнальные лампы должны погаснуть. Исключением является сигнальная лампа стояночного тормоза, которая гаснет только после отпускания тормоза.

Если не завести двигатель в течение 5 секунд, погаснут все лампы кроме и . В зависимости от оснащенности автомобиля некоторые лампы могут иметь иные чем указано функции.

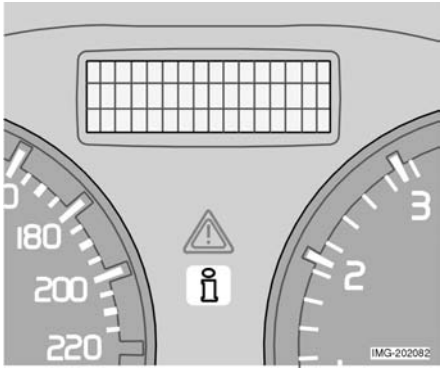

Сигнализаторы посередине панели приборов

Красный аварийный треугольник сигнализирует о наличии неисправности, которая может отрицательно повлиять на безопасность и/или управляемость автомобиля. Одновременно на информационном дисплее отображается пояснительный текст. Этот красный сигнализатор может загораться вместе с другими сигнальными лампами.

1. Остановите автомобиль в безопасном месте. Не трогайтесь с места.
2. Прочитайте информацию на дисплее.
3. Устраните неисправность в соответствии с инструкциями или обратитесь на станцию техобслуживания Volvo.

При неполадках в какой-либо системе автомобиля загорается желтый информационный символ, и на дисплее отображается сообщение. Вместе с желтым информационным символом могут также гореть другие сигнальные лампы.

ВНИМАНИЕ! После сообщения о техническом обслуживании автомобиль может эксплуатироваться дальше. Проконсультируйтесь на станции техобслуживания Volvo.

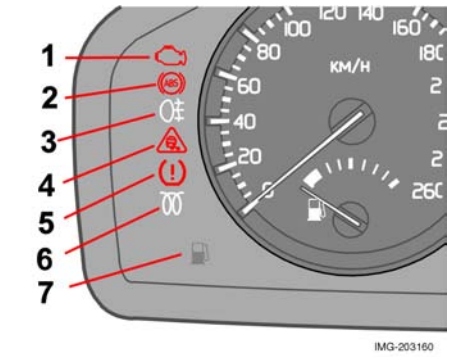

Контрольные лампы - с левой стороны

1. Неисправность в системе выпуска отработавших газов

Отгоните автомобиль на станцию техобслуживания Volvo для проверки системы.

2. Неисправность в системе ABS

Если горит эта лампа, система не работает. Тормозная система автомобиля продолжает работать нормально, но без антиблокировочной функции.

2.1. Остановите автомобиль в безопасном месте и выключите двигатель.

2.2. Снова заведите двигатель.

2.3. Если сигнальная лампа продолжает светиться, отгоните автомобиль на станцию техобслуживания Volvo для проверки системы ABS.

3. Задний противотуманный фонарь

Эта контрольная лампа светится, когда включен противотуманный фонарь.

4. Система стабилизации STC или DSTC

Эта контрольная лампа мигает, когда работает система стабилизации. Если лампа горит постоянным светом, это свидетельствует о плохом сцеплении с дорожным покрытием.

5. Функция отсутствует

6. Предпусковой подогрев двигателя (дизель)

Эта контрольная лампа светится во время предпускового подогрева двигателя. Предпусковой подогрев включается при температурах ниже -2 °C. Когда лампа погаснет, можно заводить двигатель.

7. Низкий уровень в топливном баке

Эта контрольная лампа загорается, когда в топливном баке остается 5 литров.

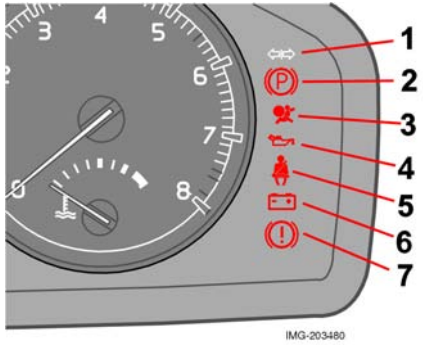

Контрольные лампы - с правой стороны

1. Контрольная лампа прицепа

Эта контрольная лампа мигает при включении указателей поворота автомобиля и прицепа. Если лампа не мигает, вышел из строя указатель поворота автомобиля или прицепа.

2. Задействован стояночный тормоз

Эта сигнальная лампа загорается при поднятии рычага стояночного тормоза даже на один "щелчок". Убедитесь, что рычаг поднят достаточно.

3. Надувные подушки безопасности (SRS)

Если этот сигнализатор не гаснет или загорается во время движения, в системе надувных подушек (SRS, SIPS) или надувных экранов (IC) обнаружена неисправность. Как можно скорее отгоните автомобиль на уполномоченную Volvo станцию техобслуживания для проверки системы.

4. Низкое давление масла

Если эта сигнальная лампа загорается во время езды, масло в двигателе имеет слишком низкое давление. Немедленно выключите двигатель и проверьте уровень моторного масла. При необходимости долейте. Если сигнальная лампа горит, хотя уровень масла нормальный, обратитесь на станцию техобслуживания Volvo.

5. Сигнализатор ремня безопасности

Контрольная лампа продолжает гореть, пока водитель или пассажир на переднем сиденье не пристегнут ремни безопасности.

6. Генератор не дает тока

Если эта сигнальная лампа загорается во время езды, неисправна система электрооборудования. Обратитесь на станцию техобслуживания Volvo.

7. Неисправность в тормозной системе

Свечение этой лампы может служить сигналом падения уровня тормозной жидкости ниже нормы.

7.1. Остановите автомобиль в безопасном месте и проверьте уровень тормозной жидкости в бачке.

7.2. Если уровень в бачке ниже отметки MIN, дальнейшее движение запрещено. Доставьте автомобиль на эвакуаторе на станцию техобслуживания Volvo для проверки тормозной системы.

Если одновременно светятся сигнальные лампы BRAKE и ABS, возможны неполадки в системе распределения- тормозных сил.

1. Остановите автомобиль в безопасном месте и выключите двигатель.
2. Снова заведите двигатель.

- Если обе сигнальные лампы погасли, продолжите движение.
- Если сигнальные лампы продолжают светиться, проверьте уровень тормозной жидкости в бачке.
- Если уровень тормозной жидкости находится в пределах нормы, но сигнальные лампы не гаснут, соблюдая осторожность отгоните автомобиль на станцию техобслуживания Volvo для проверки тормозной системы.
- Если уровень в бачке ниже отметки MIN, дальнейшее движение запрещено. Доставьте автомобиль на эвакуаторе на станцию техобслуживания Volvo для проверки тормозной системы.

> **⚠ ПРЕДОСТЕРЕЖЕНИЕ!**
>
> Если одновременно светятся сигнализаторы BRAKE и ABS, существует опасность заноса задней части автомобиля при резком торможении.

Сигнализатор - не закрыта дверь

Эта лампа предупреждает водителя в тех случаях, когда не закрыта дверь или багажник.

Малая скорость

Этот символ светится, если автомобиль движется со скоростью не более 7 км/ч. Одновременно на дисплее отображается одно из следующих сообщений: DRIVER DOOR OPEN (ОТКРЫТА ДВЕРЬ ВОДИТЕЛЯ), PASSENGER DOOR OPEN (ОТКРЫТА ДВЕРЬ ПАССАЖИРА), LEFT REAR DOOR OPEN (ОТКРЫТА ЛЕВАЯ ЗАДНЯЯ ДВЕРЬ) или RIGHT REAR DOOR OPEN (ОТКРЫТА ПРАВАЯ ЗАДНЯЯ ДВЕРЬ). Остановите автомобиль в ближайшем безопасном месте. Закройте открытую дверь или багажник.

Высокая скорость

Этот символ светится, если автомобиль движется со скоростью 7 км/ч или более. Одновременно на дисплее отображается одно из сообщений, перечисленных в предыдущем параграфе.

Капот[1] и крышка багажника

Этот символ светится независимо от скорости. Одновременно на дисплее отображается сообщение BONNET OPEN (ОТКРЫТ КАПОТ) или BOOT LID OPEN (ОТКРЫТА КРЫШКА БАГАЖНИКА).

[1] Только для автомобилей с охранной сигнализацией.

Информационный дисплей

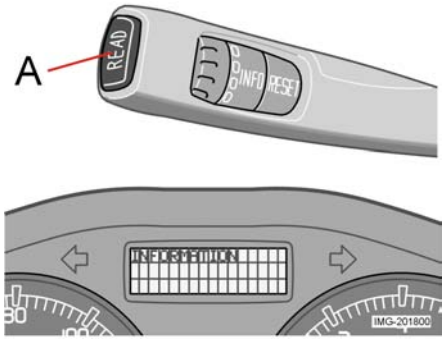

Сообщения

Если загорается сигнальная или контрольная лампа, одновременно на информационном дисплее отображается дополнительное сообщение.

- Нажмите на кнопку READ (ПРОЧИТАТЬ) (A).

Нажимайте на кнопку ПРОЧИТАТЬ для прокрутки сообщений. Сообщение о неисправности хранится в памяти, пока неисправность не будет устранена.

ВНИМАНИЕ! Если предупреждающее сообщение отображается во время работы с бортовым компьютером, работу можно возобновить только после прочтения сообщения (нажмите кнопку ПРОЧИТАТЬ).

Сообщение	Значение
STOP SAFELY	Остановите автомобиль и выключите двигатель. Серьезная опасность повреждения.
STOP ENGINE	Остановите автомобиль и выключите двигатель. Серьезная опасность повреждения.
SERVICE URGENT	Ваш автомобиль нуждается в немедленном техническом обслуживании.
SEE MANUAL	Прочитайте руководство по эксплуатации.
SERVICE REQUIRED	Ваш автомобиль нуждается в техническом обслуживании в ближайшее время.
TIME FOR REGULAR SERVICE	Пришло время технического обслуживания. Это время зависит от пробега, числа месяцев или наработки двигателя с момента предыдущего технического обслуживания.

Электрическое гнездо и выключатель на центральной консоли

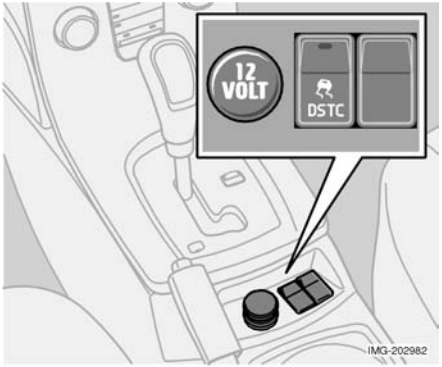

Электрическое гнездо, система DSTC, дополнительное оборудование

Электрическое гнездо 12 В

Электрическое гнездо служит для подключения различных электроприборов на 12 В, например, мобильного телефона и холодильника. Максимальная сила тока равна 10 А. Напряжение на гнездо подается при положении **I** ключа зажигания.

⚠ ПРЕДОСТЕРЕЖЕНИЕ!

Пока гнездо не используется, оно должно быть закрыто заглушкой.

Прикуриватель (опция)

Вдавите прикуриватель для его включения. Когда прикуриватель нагреется, он выскочит обратно. Выньте прикуриватель и прикурите от раскаленной спирали.

Система стабилизации STC или DSTC[1]

Система стабилизации и контроля сцепления колес с дорогой автоматически задействуется при трогании автомобиля с места.

Для уменьшения влияния системы стабилизации на управление:

- Нажмите и удерживайте кнопку минимум полсекунды.

Подробное описание см. на стр. 138.

⚠ ПРЕДОСТЕРЕЖЕНИЕ!

При снижении задействования системы стабилизации управляемость автомобиля изменяется.

Дополнительное оборудование

Место для выключателя будущего дополнительного оборудования.

[1] Опция для некоторых стран

Панель управления освещением

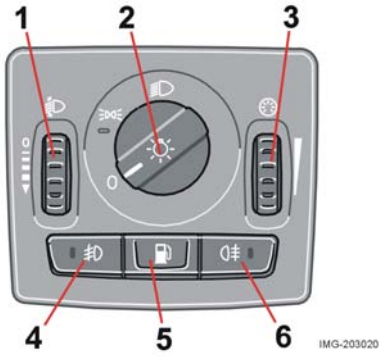

1. Регулировка направления света фар

Этот регулятор служит для корректировки высоты пучка света фар. Он используется в тех случаях, когда нужно подкорректировать свет фар тяжело нагруженного автомобиля.

- Нормальная высота пучка света - положение (0) регулятора.
- Уменьшение высоты пучка света - вращение регулятора вниз.

Автомобили с Би-ксеноновыми фарами (опция) имеют функцию автоматической регулировки направления света.

2. Фары и габаритные/ стояночные фонари

0 Все освещение выключено.

Автомобили с дневными габаритными фонарями (некоторые страны)

При повороте ключа зажигания в положение для движения (**II**) автоматически включается ближний свет, который не может быть отключен. Перед поездками в некоторые страны дневные габаритные фонари можно отключить. Обратитесь на станцию техобслуживания Volvo. Вместе с ближним светом включаются передние и задние стояночные фонари, освещение номерного знака и подсветка приборов.

Габаритные/стояночные фонари

Передние и задние габаритные/ стояночные фонари, а также освещение номерного знака и подсветка приборов.

Дальний и ближний свет

Ключ зажигания в положении II:
Горят фары (плюс передние и задние стояночные фонари, освещение номерного знака и подсветка приборов).

ВНИМАНИЕ! Для включения дальнего света переключатель освещения должен находиться в положении II. Однако можно мигать дальним светом в любом положении, даже если ключ вынут из замка зажигания.
См. также стр. 43.

3. Подсветка приборов

Ручная регулировка:

- Увеличение яркости подсветки - поворачивайте регулятор вверх.
- Уменьшение яркости подсветки - поворачивайте регулятор вниз.

Автоматическая регулировка:
Яркость подсветки регулируется автоматически по сигналам датчика освещения.

4. Противотуманные фары (опция)

Ключ зажигания в положении II:

- Нажмите на кнопку.
  Противотуманные фары загораются вместе с габаритными/стояночными фонарями и дальним/ближним светом. О включенных противотуманных фарах сигнализирует светодиод в кнопке.

ВНИМАНИЕ! В некоторых странах правила запрещают использовать противотуманные фары вместе с ближним или дальним светом.

5. Откидная крышка топливного бака

- Нажмите на кнопку, чтобы открыть откидную крышку топливного бака.

6. Задний противотуманный фонарь

Ключ зажигания в положении II:

- Нажимайте на эту кнопку для включения заднего противотуманного фонаря. Задний противотуманный фонарь загорается вместе с дальним/ближним светом. При этом светятся светодиод в кнопке и контрольная лампа в комбинации приборов. Если выключить и снова включить передние противотуманные фары и дальний или ближний свет, задний противотуманный фонарь гаснет. Для его включения снова нажмите на кнопку.

Ослепление

Не забывайте выключать задний противотуманный фонарь, если за вами едет другой автомобиль. Только замыкающий автоколонны может включить задний габаритный фонарь.

ВНИМАНИЕ! Правила использования противотуманных фар и фонарей отличаются в разных странах.

Левый подрулевой рычаг

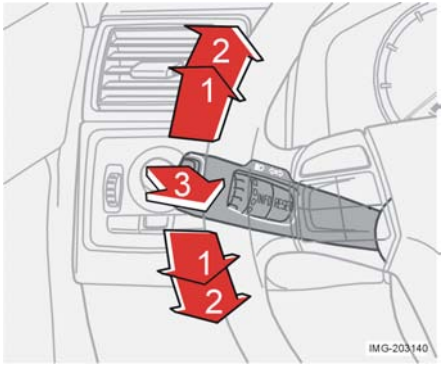

Указатели поворота, переключатель света и мигание дальним светом

Положение сопротивления (1)

При перестроении или обгоне сдвиньте рычаг до положения, где чувствуется сопротивление. После отпускания рычаг вернется на место. При этом указатели поворота мигают три раза.

Обычные повороты (2)

Указатели поворота начинают мигать после перевода рычага в направлении, в котором при повороте будет вращаться рулевое колесо. Указатели поворота автоматически отключаются, когда рулевое колесо после поворота возвращается в центральное положение.

Мигание дальним светом (3)

Слегка потяните рычаг на себя (пока не почувствуете легкое сопротивление). Дальний свет горит, пока рычаг не будет отпущен.

Переключение дальнего и ближнего света (3)

Для переключения между дальним и ближним светом потяните рычаг на себя, чтобы он прошел положение для мигания, а затем отпустите.

Освещение пути домой (3)

Покидая автомобиль в темное время или в условиях недостаточной видимости, сделайте следующее:

1. Выньте ключ из замка зажигания.
2. Потяните подрулевой рычаг на себя.
3. Выйдите из автомобиля.
4. Заприте двери.

При этом включаются ближний свет, габаритные/стояночные фонари, освещение номерного знака и фонари в наружных зеркалах заднего вида (опция). Это освещение горит в течение 30, 60 или 90 секунд. Нужную продолжительность можно выбрать в меню настроек автомобиля дисплея на центральной консоли. Более подробная информация находится в разделе Персональные настройки.

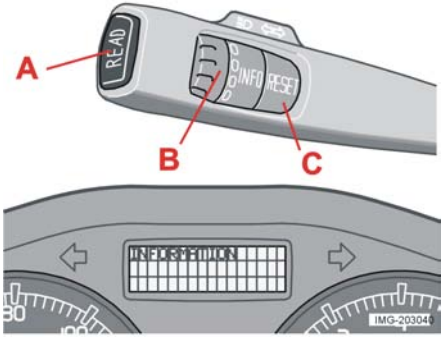

Бортовой компьютер

Органы управления

Для доступа к информации в бортовом компьютере нужно поворачивать переключатель INFO (B) вверх или вниз. Повторный поворот возвращает в исходное положение.

ВНИМАНИЕ! Если работа с бортовым компьютером прерывается предупреждающим сообщением, это сообщение нужно подтвердить. Подтвердите сообщение нажатием на кнопку READ (A) и вернитесь к меню бортового компьютера.

Функции

Бортовой компьютер получает большое количество данных, которые непрерывно обрабатываются его микропроцессором.

Система имеет четыре функции, отображаемые на дисплее:

- Средняя скорость
- Текущий расход топлива
- Средний расход топлива
- Расстояние, которое можно преодолеть на имеющемся запасе топлива

Средняя скорость

При выключении зажигания значение средней скорости записывается в память и будет использовано как основа для расчета нового значения, когда будет продолжено движение. Для обнуления значения служит кнопка RESET (C).

Текущий расход топлива

Текущий расход топлива рассчитывается один раз в секунду. Информация на дисплее обновляется раз в две секунды. Когда автомобиль неподвижен, на дисплее отображается "----".

Средний расход топлива

Средний расход топлива с момента предыдущего обнуления значения (RESET). При выключении зажигания средний расход топлива записывается в память и хранится в ней до обнуления значения. Для обнуления значения служит кнопка RESET (C).

ВНИМАНИЕ! При использовании топливного отопителя возможны ошибочные показания.

Расстояние, которое можно преодолеть на имеющемся запасе топлива

Это значение рассчитывается на основании среднего расхода топлива за последние 30 км и объема оставшегося топлива. Оно представляет собой приблизительное расстояние, которое можно проехать на запасе топлива, оставшемся в баке. Если это расстояние меньше 20 км, на дисплее отображается "----".

ВНИМАНИЕ! При использовании топливного отопителя возможны ошибочные показания.

Обнуление

Для одновременного обнуления значений средней скорости и среднего расхода топлива нажмите и удерживайте кнопку RESET (C) минимум пять секунд.

Круиз-контроль (опция)

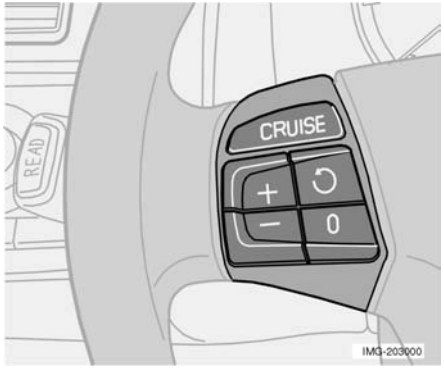

Управление

Включение

Органы управления системой круиз-контроля расположены слева от рулевого колеса.

Установка нужной скорости:

- Нажмите клавишу CRUISE. На дисплее отображается "CRUISE".
- Увеличьте или уменьшите скорость нажатиями на + или -.

  ВНИМАНИЕ! Система круиз-контроля не включается на скоростях ниже 35 км/ч.
- Легкими нажатиями на + или - можно установить нужную скорость автомобиля.

Когда система круиз-контроля включена, на дисплее отображается сообщение "CRUISE ON".

Временное отключение

- Нажмите 0 для временного отключения системы поддержания заданной скорости.

Круиз-контроль автоматически отключается:

- если скорость падает ниже порога включения,
- при нажатии педали тормоза или педали сцепления,
- при переводе переключателя передач в положение **N**,
- при пробуксовывании или блокировании колес.

Последнее заданное значение скорости сохраняется в памяти.

Возврат на заданную скорость

Нажмите клавишу восстановления заданной скорости.

Ускорение

Временное повышение скорости, например, при обгоне, не влияет на скорость, заданную в системе. После ускорения автомобиль возвращается на ранее заданную скорость. Если включена система круиз-контроля, можно увеличивать или уменьшать скорость нажатием на клавишу + или –.

Кратковременное нажатие изменяет скорость примерно на 1 км/ч. В память записывается значение скорости автомобиля в момент отпускания клавиши.

Отключение

- Для отключения системы круиз-контроля нажмите клавишу CRUISE. С дисплея исчезнет сообщение "CRUISE ON". Система круиз-контроля автоматически отключается при выключении зажигания.

Правый подрулевой рычаг

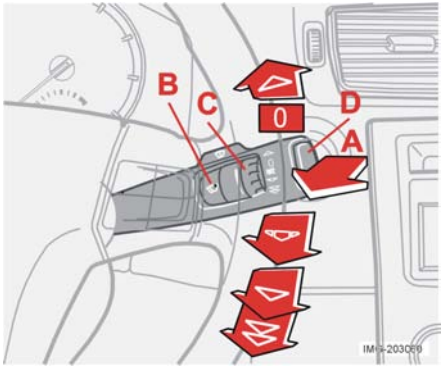

Очиститель ветрового стекла

A. Омыватель ветрового стекла и фар
B. Датчик дождя - вкл./выкл.
C. Барабанный регулятор
D. Функция отсутствует

Выключение очистителя ветрового стекла

0 Очиститель ветрового стекла выключен, когда подрулевой рычаг находится в положении 0.

Одинарный мах

Потяните рычаг вверх, чтобы щетки очистителя сделали один мах.

Прерывистый режим работы стеклоочистителя

Частоту махов щеток стеклоочистителя можно регулировать. Для уменьшения интервала между махами щеток стеклоочистителя поверните барабанный регулятор (C) вверх. При поворачивании регулятора вниз интервал между махами увеличивается.

Непрерывный режим работы стеклоочистителя

Нормальная скорость работы стеклоочистителя

Высокая скорость работы стеклоочистителя

A – Омыватели ветрового стекла/фар

Для включения омывателей ветрового стекла и фар потяните подрулевой рычаг к рулевому колесу. После отпускания подрулевого рычага щетки стеклоочистителя совершают три дополнительных маха.

Омыватель фар

(опция для некоторых стран)
Омыватель высокого давления фар расходует большое количество жидкости. Для экономии жидкости омыватель фар включается только один раз из пяти включений омывателей (с десятиминутным интервалом). Следующее включение омывателя высокого давления фар происходит при следующем включении омывателя ветрового стекла по истечении десяти минут после предыдущего включения.

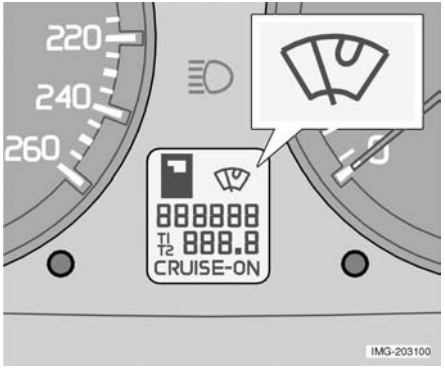

B – Датчик дождя (опция)

На основании сигналов датчика дождя, контролирующего количество воды на ветровом стекле, увеличивается или уменьшается скорость работы стеклоочистителя. Чувствительность датчиков дождя подстраивается с помощью барабанного регулятора (C).

Вкл./Выкл.

При включении датчика дождя подрулевой рычаг управления стеклоочистителем должен находиться в положении **0**.

Для включения датчика дождя:

- нажмите кнопку (B). Символ датчика дождя отображается на дисплее.

Для отключения датчика дождя:

- нажмите кнопку (B)
- смените режим работы стеклоочистителя, передвинув подрулевой рычаг в другое положение.

Датчик дождя автоматически отключается при выключении зажигания.

ВАЖНО!

При автоматической мойке автомобиля отключайте датчик или выключайте зажигание. Очиститель ветрового стекла может включиться и получить повреждения.

C – Барабанный регулятор

Этот регулятор используется для регулировки частоты махов щеток стеклоочистителя в прерывистом режиме работы, а также для регулировки чувствительности датчика дождя к интенсивности осадков, если выбран датчик.

D Функция отсутствует

Регулировка положения рулевого колеса, аварийная световая сигнализация

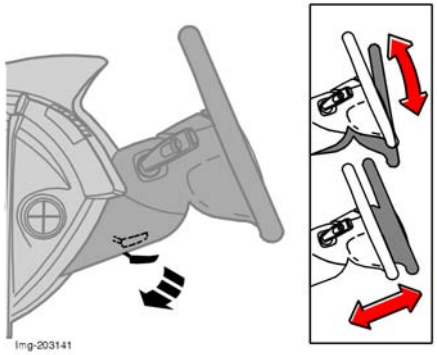

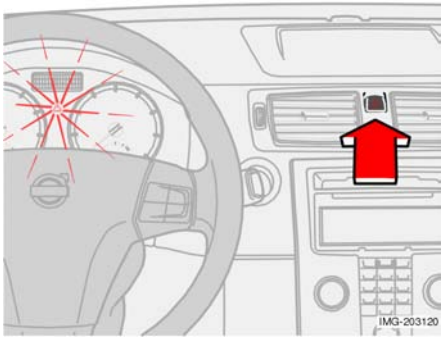

Регулировка положения рулевого колеса

Для рулевого колеса можно регулировать наклон и продольное положение.

1. Для освобождения рулевого колеса отведите вниз рычаг у рулевой колонки.
2. Установите рулевое колесо в наиболее удобное положение.
3. Верните рычаг в исходное положение, чтобы зафиксировать рулевое колесо. Если перемещение рычага требует большого усилия, надавите на рулевое колесо и одновременно верните рычаг в исходное положение.

⚠ ПРЕДОСТЕРЕЖЕНИЕ!

Отрегулируйте рулевое колесо перед поездкой, но не занимайтесь этим во время езды. Перед началом езды убедитесь, что рулевое колесо зафиксировано.

Аварийная световая сигнализация

Включайте аварийную световую сигнализацию (мигают все указатели поворота), если автомобиль остановился в таком месте, где он создает опасность или помехи для других транспортных средств. Нажмите на кнопку для включения этой функции.

ВНИМАНИЕ! Правила использования аварийной световой сигнализации отличаются в разных странах.

Стояночный тормоз, электрическое гнездо

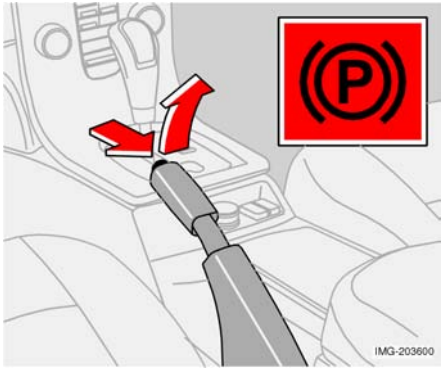

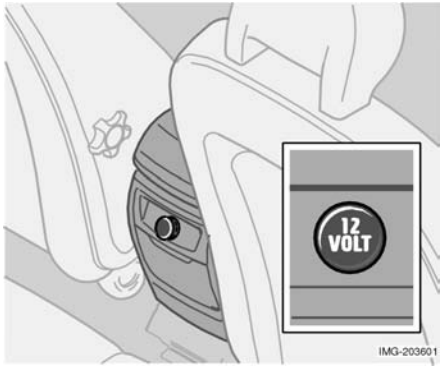

Стояночный тормоз (ручник)

Рычаг расположен между передними сиденьями. Стояночный тормоз действует на задние колеса. Когда задействован стояночный тормоз, горит сигнальная лампа на панели комбинации приборов.

Эта сигнальная лампа загорается при поднятии рычага стояночного тормоза даже на один "щелчок". Убедитесь, что рычаг поднят достаточно.

Для освобождения стояночного тормоза:

- Слегка потяните рычаг вверх, а затем нажмите кнопку. Опустите рычаг и отпустите кнопку.

Электрическое гнездо у заднего сиденья

Электрическое гнездо служит для подключения различных электроприборов, например, мобильного телефона и холодильника. Оно рассчитано на 12 В. Максимальная сила тока равна 10 А. Напряжение на гнездо подается при нижнем положении **I** ключа зажигания.

⚠ ПРЕДОСТЕРЕЖЕНИЕ!

Пока гнездо не используется, оно должно быть закрыто заглушкой.

Прикуриватель (опция)

Вдавите прикуриватель для его включения. Когда прикуриватель нагреется, он выскочит обратно. Выньте прикуриватель и прикурите от раскаленной спирали.

Стеклоподъемники с электроприводом

Управление

Управление стеклоподъемниками с электроприводом осуществляется при помощи переключателей, расположенных на дверных подлокотниках. Стеклоподъемники с электроприводом работают при положении I или II ключа зажигания. После остановки автомобиля и вынимания ключа из замка зажигания стеклоподъемники могут работать, пока не будет открыта какая-либо дверь.

Для опускания стекла:
• Нажмите на переднюю часть клавиши.

Для подъема стекла:
• Потяните переднюю часть клавиши вверх.

⚠ ПРЕДОСТЕРЕЖЕНИЕ!

При закрывании люка в крыше будьте внимательны, чтобы он не зажал руки детей и других пассажиров.

Дистанционное управление и кнопки централизованного запирания

Все боковые окна могут автоматически открываться/закрываться при помощи пульта дистанционного управления или кнопок централизованного запирания:

- Нажмите и удерживайте кнопку запирания две секунды - окна открываются или закрываются.

Чтобы прервать открывание/закрывание:

- Снова нажмите кнопку запирания.

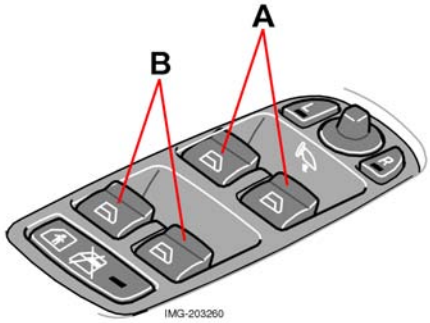

A. Окна передних дверей
B. Окна задних дверей

Дверь водителя

Водитель может управлять со своего места всеми электрическими стеклоподъемниками.

Управление стеклоподъемниками передних окон осуществляется двумя способами:

1. Слегка вдавите или потяните вверх одну из клавиш (A) или (B). Стекло поднимается или опускается, пока клавиша не будет отпущена.
2. Вдавите или потяните вверх одну из клавиш (A) или (B) до упора. Затем отпустите. Окно автоматически открывается или закрывается полностью. Стекло останавливается, если встречает препятствие.

⚠ ПРЕДОСТЕРЕЖЕНИЕ!

При управлении стеклоподъемниками задних сидений с панели на двери водителя будьте осторожны, чтобы не прищемить задних пассажиров поднимающимся стеклом.

Блокирование электрических стеклоподъемников задних дверей

Светодиод в выключателе не светится
Управление стеклоподъемниками задних дверей может осуществляться как с помощью клавиш на самих дверях, так и с панели на двери водителя.

Светодиод в выключателе светится
Управление стеклоподъемниками задних окон может осуществляться только с панели на двери водителя.

ВНИМАНИЕ! Если автомобиль оснащен электроуправляемыми замками для безопасности детей,[1] этот светодиод сигнализирует, что они задействованы. После блокировки замков двери невозможно открыть изнутри.

> ⚠ **ПРЕДОСТЕРЕЖЕНИЕ!**
>
> Не забудьте обесточить стеклоподъемники (т.е. вынуть ключ из замка зажигания), если в автомобиле остаются дети без присмотра.

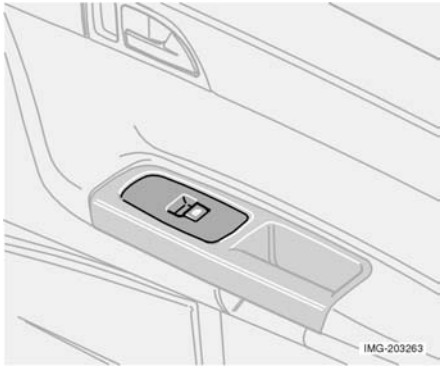

Переднее сиденье пассажира

Клавиша управления стеклоподъемником, расположенная у сиденья пассажира, управляет только стеклоподъемником его окна.

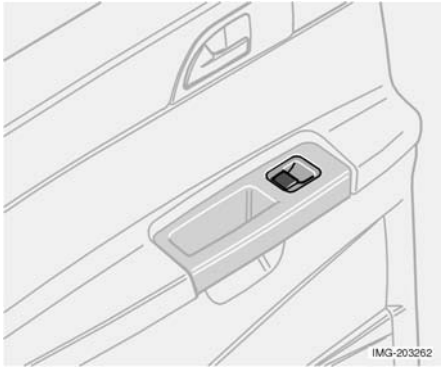

Электрические стеклоподъемники задних дверей

Управление стеклоподъемниками задних дверей может осуществляться как с помощью клавиш на самих дверях, так и с панели на двери водителя. Если на выключателе блокирования задних стеклоподъемников (расположенном на панели управления двери водителя) светится светодиод, управление стеклоподъемниками задних дверей возможно только с панели на двери водителя. Управление стеклоподъемниками задних дверей осуществляется так же, как и передними стеклоподъемниками.

[1] Опция

Внутреннее/Наружные зеркала заднего вида

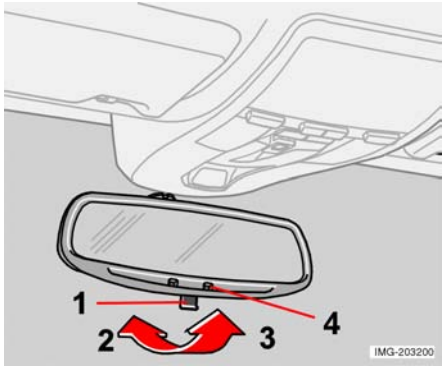

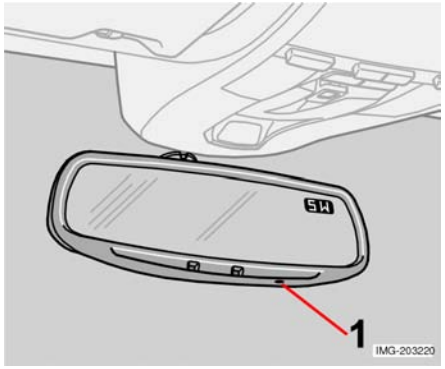

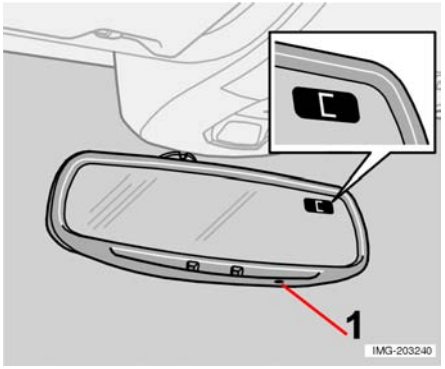

Зеркало заднего вида

Положение против ослепления

Для перевода в положение против ослепления используется рычажок (1).

2. Нормальное положение
3. Положение против ослепления. Используется, когда Вас начинают слепить фары автомобиля сзади.

Функция автозатемнения зеркала заднего вида (опция)

Датчик (4), расположенный у нижнего края зеркала заднего вида, контролирует интенсивность света сзади и затемняет зеркало, когда этот свет становится слишком ярким. На станции техобслуживания Volvo можно отрегулировать его чувствительность.

ВНИМАНИЕ! Эта иллюстрация получена монтажом. Зеркало заднего вида имеет либо ручное переключение в положение против ослепления, либо функцию автозатемнения, но не может иметь обе функции одновременно.

Зеркало заднего вида с компасом (опция)

В верхнем правом углу зеркала заднего вида находится встроенный дисплей компаса для отображения направления движения автомобиля. На нем могут отображаться восемь различных английских сокращенных обозначений: N (Север), NE (Северо-восток), E (Восток), SE (Юго-восток), S (Юг), SW (Юго-запад), W (Запад) и NW (Северо-запад).

Калибровка компаса

В некоторых случаях может потребоваться калибровка компаса. (Монтаж уплотнителя). О необходимости калибровки сигнализирует буква C на дисплее зеркала.

1. Остановите автомобиль на обширной, открытой площадке.
2. Заведите двигатель.
3. Вдавите и удерживайте кнопку (1) не менее шести секунд (например, шариковой ручкой). Снова отображается буква C.
4. Медленно ведите автомобиль по кругу со скоростью не более 10 км/ч, пока на компасе не отобразятся направления.
5. Калибровка окончена.

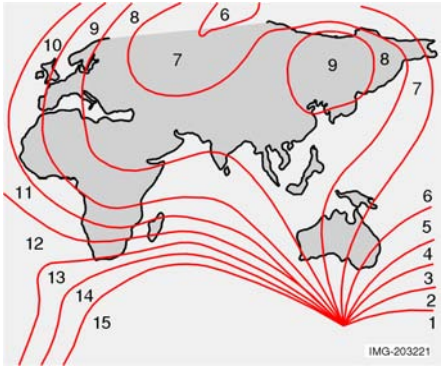

Магнитные зоны

Настройка зоны

Земной шар делится на 15 магнитных зон. Компас настроен на географический регион, в который был поставлен автомобиль.

Выбор различных зон компаса выполняется следующим образом:

1. Включите зажигание.
2. Вдавите и удерживайте кнопку (1) не менее 3-х секунд (например, шариковой ручкой). На дисплее отобразится номер текущего региона.
3. Нажимайте на кнопку до тех пор, пока не появится нужный номер географического региона (1-15).
4. Компас возвращается на дисплей через несколько секунд после окончания настройки.

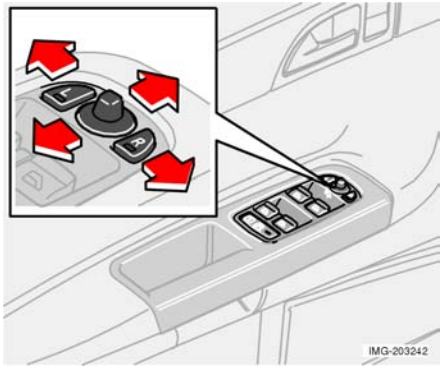

Наружные зеркала заднего вида

Органы регулировки наружных зеркал заднего вида находятся в передней части подлокотника на двери водителя.

1. Нажмите клавишу **L** для левого зеркала заднего вида или клавишу **R** для правого зеркала заднего вида. Светодиод в кнопке светится.
2. Отрегулируйте положение с помощью джойстика посередине.
3. Снова нажмите клавишу **L** или **R**. Светодиод должен погаснуть.

Важно!

Не используйте скребки со стальным лезвием для удаления льда с зеркал, поскольку они могут поцарапать стекло. Вместо этого включайте обогреватель стекла. Более подробную информацию см. в разделе Система управления микроклиматом.

⚠ ПРЕДОСТЕРЕЖЕНИЕ!

Для расширения обзора со стороны водителя установлено широкоугольное зеркало заднего вида. Из-за оптического искажения кажется, что расстояние до отражающихся в нем объектов больше, чем на самом деле.

Складные зеркала заднего вида (опция)

Если необходимо проехать/запарковаться в узком месте, можно сложить наружные зеркала.

- Нажмите клавиши **L** и **R** одновременно. Отпустите их примерно через секунду. Зеркала автоматически останавливаются в полностью сложенном положении.

Раскладывание зеркал

- Нажмите клавиши **L** и **R** одновременно. Зеркала автоматически останавливаются в полностью разложенном положении.

Возврат в нейтральное положение

Возврат в нейтральное положение выполняется для восстановления функции электроуправляемого складывания наружных зеркал после их смещения со своего места под действием внешнего механического воздействия.

Выполните следующее:

- Сложите зеркала с помощью клавиш **L** и **R**.
- Разложите зеркала с помощью клавиш **L** и **R**. Теперь зеркала вернулись в нейтральное положение.

Освещение подхода

Лампы, расположенные в наружных зеркалах заднего вида, будут светиться, если выбрать освещение пути подхода.

Электроуправляемый люк в крыше (опция)

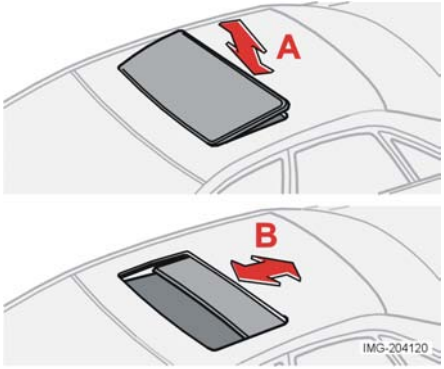

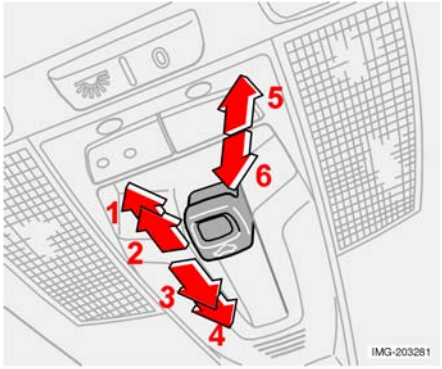

Открытые положения

Ручка управления люком расположены на облицовке потолка. Люк в крыше открывается и закрывается в два положения:

- Положение вентиляции, поднят задний край (A)
- Сдвинутое положение, вперед/назад (B)

Ключ зажигания должен находиться в положении **I** или **II**.

⚠ ПРЕДОСТЕРЕЖЕНИЕ!

Не забудьте обесточить люк в крыше (т.е. вынуть ключ из замка зажигания), если в автомобиле остаются дети без присмотра.

1. Автоматическое открывание
2. Ручное открывание
3. Ручное закрывание
4. Автоматическое закрывание
5. Открывание, положение вентиляции
6. Закрывание, положение вентиляции

Положение вентиляции

Открывание:

- Отожмите заднюю часть ручки управления вверх (5).

Закрывание:

- Потяните заднюю часть ручки управления вниз (6).

Из положения вентиляции в положение полного открытия люка:

- Отведите ручку управления назад до конца (1) и отпустите.

Положение сдвигания

Автоматическое управление

Отведите ручку управления, минуя положение сопротивления (2), в крайнее заднее положение (1) или, минуя положение сопротивления (3), в крайнее переднее положение (4), а затем отпустите. Люк в крыше полностью откроется/закроется.

Ручное управление

Открывание:

- Отведите ручку управления назад до положения сопротивления (2). Люк в крыше движется в направлении полного открытия, пока не будет отпущена ручка управления.

Закрывание:

- Отведите ручку управления вперед до положения сопротивления (3). Люк в крыше движется в направлении полного закрытия, пока не будет отпущена ручка.

⚠ ПРЕДОСТЕРЕЖЕНИЕ!

Защита от защемления действует только в автоматическом режиме закрывания люка, но не при закрывании вручную.

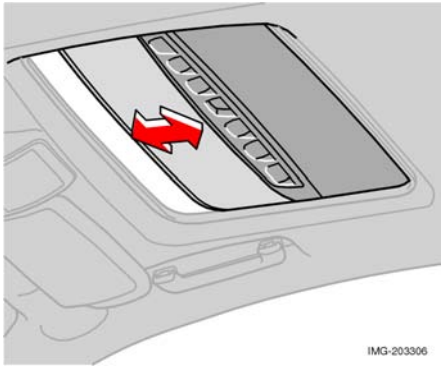

Закрывание с помощью дистанционного управления или кнопки централизованного запирания

Закрывание с помощью дистанционного управления или кнопки централизованного запирания:

- Нажмите и удерживайте кнопку запирания две секунды: люк в крыше и окна закрываются. Двери запираются.

Чтобы прервать закрывание:

- Снова нажмите кнопку запирания.

Солнцезащитная шторка

Люк в крыше снабжен управляемой вручную внутренней солнцезащитной шторкой. При открывании люка в крыше солнцезащитная шторка автоматически сдвигается назад. Для закрывания шторки сдвиньте ее вперед за ручку.

Защита от защемления

Защита от защемления люком в крыше срабатывает, если движение люка блокируется каким-либо предметом. В случае блокирования люк останавливается, а затем автоматически возвращается в исходное положение.

⚠ ПРЕДОСТЕРЕЖЕНИЕ!

Защита от защемления действует только в автоматическом режиме закрывания люка, но не при закрывании вручную.

При закрывании люка в крыше следите, чтобы он не зажал руки детей.

Персональные настойки

Общие сведения

Для некоторых функций автомобиля можно устанавливать персональные настройки. Это относится к системам запирания, управления микроклиматом и звуковоспроизведения. Для системы звуковоспроизведения см. стр. 167.

Панель управления

A. Дисплей
B. МЕНЮ
C. ВЫХОД
D. ВВОД
E. Перемещение по меню

Используйте

Настройки, отображающиеся на дисплее (A).

Открывание меню для других настроек:

1. Нажмите клавишу МЕНЮ (B).
2. Найдите меню Настройки автомобиля с помощью джойстика (E).
3. Нажмите клавишу ВВОД (D).
4. Выберите нужный вариант с помощью джойстика (E).
5. Подтвердите выбор нажатием клавиши ВВОД.

Закрывание меню:

- Нажмите клавишу ВЫХОД (C).

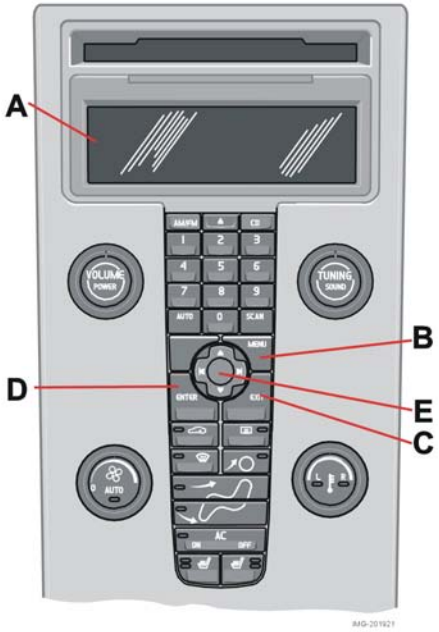

Панель управления

Возможные настройки

Персональные настойки можно устанавливать для систем управления микроклиматом, замками и звуковоспроизведением. Для системы звуковоспроизведения см. стр. 167.

Функции управления замками

Световой сигнал подтверждения срабатывания замков

Можно выбрать настройку, при которой лампы аварийной световой сигнализации будут вспыхивать при запирании/отпирании автомобиля пультом дистанционного управления. Включение/отключение сигнала подтверждения можно выбрать как для запирания, так и для отпирания.

Автоматическое запирание

Все двери и крышка багажника могут автоматически запираться после трогания с места. Возможные варианты Вкл./Выкл. (On/Off).

Отпирание

Существует два варианта отпирания:

1. Общее (все двери). При однократном нажатии кнопки пульта дистанционного управления отпираются все двери.
2. Двухступенчатое (отпирание в два этапа) При однократном нажатии кнопки пульта дистанционного управления отпирается дверь водителя. При повторном нажатии отпираются все двери.

Освещение подхода

Выберите время, в течение которого должны оставаться включенными фонари автомобиля при нажатии кнопки "Освещение подхода" на пульте дистанционного управления. Можно выбрать следующие варианты: 30/60/90 секунд.

Освещение пути домой

Выберите время, в течение которого должны оставаться включенными фонари автомобиля, если после вынимания ключа зажигания потянуть на себя левый подрулевой рычаг. Можно выбрать следующие варианты: 30/60/90 секунд.

Информация

- VIN (Идентификационный код автомобиля) - это уникальный идентификационный номер автомобиля.
- Число ключей: отображается число ключей, зарегистрированных для данного автомобиля.

Функции управления микроклиматом

Автонастройка вентилятора (Автоматическая установка вентилятора)

В автомобилях с климат-контролем (ECC) можно настроить скорость вентилятора в режиме AUTO:

- Выберите Низкую (Low), Нормальную (Normal) или Высокую (High) скорость.

Таймер рециркуляции

Если включен таймер, рециркуляция воздуха в автомобиле осуществляется 3-12 минут в зависимости от температуры окружающего воздуха.

- Выберите On, если хотите, чтобы таймер рециркуляции был включен, или Off, чтобы он был выключен.

Возврат к стандартным заводским настройкам

Возврат функций управления микроклиматом к стандартным заводским настройкам.

Общие сведения об управлении микроклиматом 60
Ручное управление микроклиматом, кондиционер 62
Электронный климат-контроль ECC (опция) 64
Распределение воздуха 67
Топливный отопитель (опция) 68
Дополнительный отопитель (дизель) 70

Общие сведения об управлении микроклиматом

Система кондиционирования – кондиционер

Система управления микроклиматом служит для охлаждения или подогрева и подсушивания воздуха в салоне. Автомобили оснащаются системой ручного управления микроклиматом (MCC) или автоматическим климат-контролем (ECC).

ВНИМАНИЕ! Кондиционер можно отключить, однако для обеспечения оптимального качества воздуха в салоне и предотвращения запотевания окон он должен быть включен постоянно (даже при температурах 0-15°C).

Запотевание окон изнутри

Для уменьшения запотевания протирайте стекла изнутри. Используйте обычное средство для мойки стекол.

Лед и снег

Удаляйте лед и снег с воздухозаборника системы управления микроклиматом (решетка между капотом и ветровым стеклом).

Поиск неисправностей

На станции технического обслуживания Volvo имеются все инструменты и оборудование, необходимые для поиска неисправностей и ремонта системы управления микроклиматом. Ее проверка и ремонт должны выполняться только специально подготовленными специалистами.

Хладагент

В системе кондиционирования используется хладагент R134a. Он не содержит хлора и, поэтому, безопасен для озонового слоя. При заливке/замене хладагента используйте только R134a. Поручите эту работу персоналу станции техобслуживания Volvo.

Воздушный фильтр салона

Перед подачей в салон весь воздух проходит очистку в фильтре, который нуждается в регулярной замене. Соблюдайте периодичность замены, указанную в Программе технического обслуживания Volvo. Если автомобиль эксплуатируется в условиях значительного загрязнения окружающего воздуха, может потребоваться более частая замена фильтра.

ВНИМАНИЕ! Существует два типа воздушного фильтра системы вентиляции салона. Убедитесь, что установлен подходящий фильтр.

Дисплей

Над панелью управления микроклиматом находится дисплей. На нем отображаются настройки параметров микроклимата.

Персональные настойки

В системе управления микроклиматом возможны персональные настройки двух параметров:

- Скорость вентилятора в автоматическом (AUTO) режиме (относится только к автомобилям с климат-контролем ECC).
- Таймер рециркуляции воздуха в салоне.

Информацию о настройках см. на стр. 57.

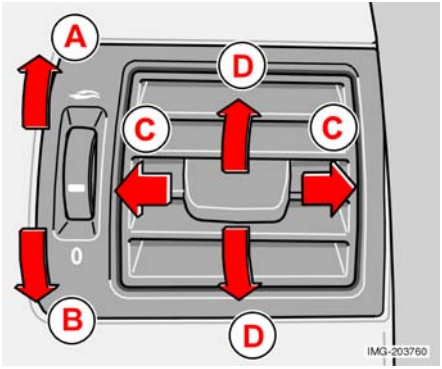

Вентиляционные сопла в приборной панели

A. Открыто
B. Закрыто
C. Отклонение потока воздуха по горизонтали
D. Отклонение потока воздуха по вертикали

Внешние сопла служат для удаления запотевания передних боковых окон.
В холодную погоду: для достижения максимального комфорта и наилучшего удаления запотевания закройте центральные сопла.

Климат-контроль ECC (опция)

Действительная температура

Выбранная температура соответствует субъективным ощущениям, зависящим от скорости и влажности воздуха, интенсивности солнечного излучения и других факторов, действующих внутри и снаружи автомобиля.

Местоположение датчика:

- Датчик солнечного излучения расположен с верхней стороны приборной панели.
- Датчик температуры в салоне находится под панелью управления микроклиматом.

ВНИМАНИЕ! Не закрывайте датчики одеждой или другими предметами.

Боковые окна и люк в крыше

Для повышения эффективности системы кондиционирования необходимо закрывать все боковые окна и люк в крыше.

ВНИМАНИЕ! Не закрывайте вентиляционные отверстия багажного отделения в вещевой полке одеждой или другими предметами.

Ускорение

При максимальном ускорении (полный газ) система кондиционирования временно отключается. Вы можете почувствовать временное повышение температуры.

Конденсация

В жаркую погоду из-под автомобиля может капать вода, конденсирующаяся на системе кондиционирования. Это вполне нормально.

Ручное управление микроклиматом, кондиционер

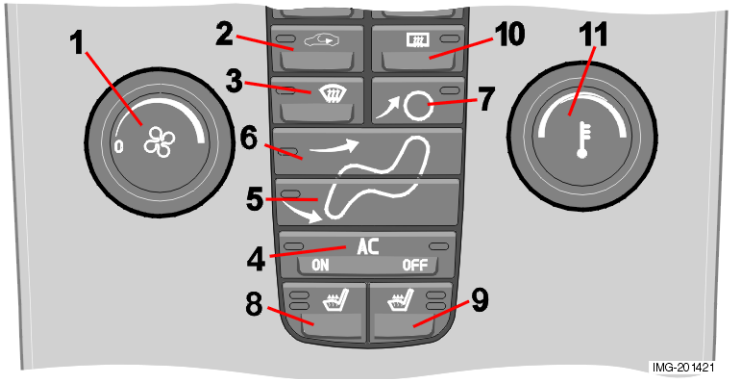

Панель управления

1. Вентилятор
2. Рециркуляция
3. Удаление запотевания окон
4. Вкл./Выкл. кондиционера
5. Воздух к полу
6. Воздух к голове и к туловищу
7. Воздух на ветровое стекло
8. Обогрев левого переднего сиденья
9. Обогрев правого переднего сиденья
10. Удаление запотевания заднего окна и наружных зеркал заднего вида
11. Регулятор температуры

Функции

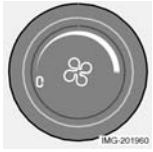

1. Вентилятор
Скорость вентилятора регулируется поворачиванием ручки. При поворачивании ручки против часовой стрелки до исчезновения индикатора вентилятора с дисплея, вентилятор и кондиционер выключаются. На дисплее остаются символ вентилятора и OFF (ВЫКЛ).

2. Рециркуляция
Рециркуляция используется для защиты салона от проникновения снаружи несвежего воздуха, выхлопных газов и т.п. Воздух циркулирует в салоне. Пока задействована эта функция, окружающий воздух не подается в салон. Рециркуляция (вместе с системой кондиционирования) позволяет быстрее охладить воздух в салоне в жаркую погоду. При длительной рециркуляции возможно запотевание окон изнутри.

Таймер

Для снижения риска обледенения, запотевания и для сохранения свежести воздуха в салоне при включении рециркуляции используется таймер. О включении/отключении таймера см. в разделе "Персональные настройки" стр. 58. Рециркуляция отключается при включении режима удаления запотевания (3).

3. Удаление запотевания окон
Этот режим используется для быстрого удаления запотевания и обледенения с ветрового и боковых стекол.

- Поток воздуха направляется на стекла при высокой скорости вентилятора.
- Когда включена функция удаления запотевания, светится светодиод в выключателе. Система кондиционирования переходит в режим максимального подсушивания воздуха.
- Воздух не направляется на рециркуляцию.

4. Вкл./Выкл. кондиционера
ON: Кондиционер включен. OFF: Система кондиционирования отключена. При включении режима удаления запотевания (3) обязательно включается кондиционер.

Ручное переключение потоков воздуха
Нажмите одну из трех клавиш (5), (6) или (7). Весь поток воздуха будет подаваться в выбранном направлении. О выбранном направлении потока воздуха сигнализируют символ на дисплее над панелью управления микроклиматом и светодиод в соответствующей клавише.

5. Воздух к полу
Воздух направляется к ногам.

6. Воздух к голове и к туловищу

7. Воздух на ветровое стекло и боковые окна

8 и 9. Обогрев передних сидений
(опция для некоторых стран)

Теплее Нажмите клавишу один раз - светятся оба светодиода.

Холоднее Нажмите клавишу дважды - светится один светодиод.

Выключение обогрева Нажмите клавишу три раза - светодиоды гаснут.

10. Удаление запотевания заднего окна и наружных зеркал заднего вида
Обогрев используется для быстрого удаления запотевания и обледенения с заднего стекла и наружных зеркал заднего вида.

11. Регулятор температуры
Служит для общей регулировки охлаждения или обогрева со стороны водителя и пассажира.

Автоматический климат-контроль ECC (опция)

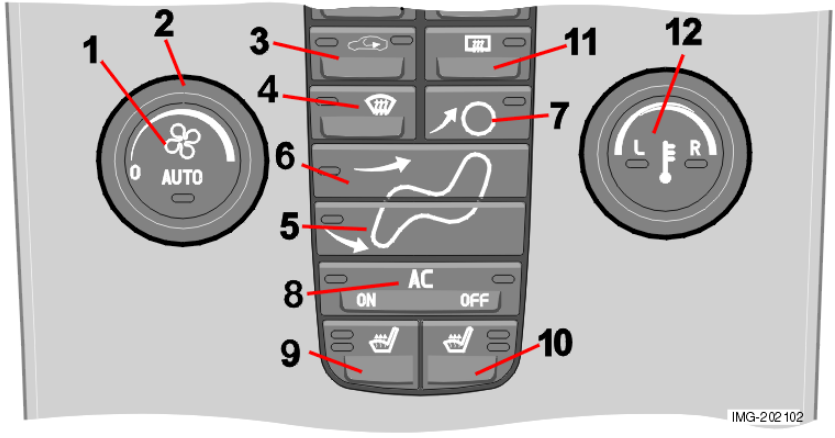

1. Вкл./Выкл. автоматического режима
2. Вентилятор
3. Рециркуляция
4. Удаление запотевания окон
5. Воздух к полу
6. Воздух к голове и к туловищу
7. Воздух на ветровое стекло
8. Вкл./Выкл. системы ECC
9. Обогрев левого переднего сиденья
10. Обогрев правого переднего сиденья
11. Удаление запотевания заднего окна и наружных зеркал заднего вида
12. Регулятор температуры

Функции

1. Вкл./Выкл. автоматического режима

В режиме AUTO система управления микроклиматом автоматически поддерживает заданную температура. Осуществляется автоматическое управление обогревом, кондиционированием, скоростью вентилятора, рециркуляцией и распределением воздуха. При ручном выборе одной или нескольких функций управление остальными функциями продолжает осуществляться автоматически. Включение режима AUTO отменяет все настройки, сделанные вручную. На дисплее отображается сообщение AUTO CLIMATE.

2. Вентилятор

Увеличение и уменьшение скорости вентилятора осуществляется поворотом ручки. Если выбран режим AUTO, скорость вентилятора регулируется автоматически. Ранее выбранная скорость вентилятора отменяется.

ВНИМАНИЕ! При поворачивании ручки против часовой стрелки до исчезновения индикатора вентилятора с дисплея, вентилятор и кондиционер выключаются. На дисплее остаются символ вентилятора и OFF (ВЫКЛ).

3. Рециркуляция

Рециркуляция используется для защиты салона от проникновения снаружи несвежего воздуха, выхлопных газов и т.п. Воздух циркулирует в салоне. Пока задействована эта функция, окружающий воздух не подается в салон. При длительной

рециркуляции возможно запотевание окон изнутри.

Таймер
Для снижения риска обледенения, запотевания и для сохранения свежести воздуха в салоне при включении рециркуляции используется таймер. О включении/отключении таймера см. в разделе "Персональные настройки".

ВНИМАНИЕ! Рециркуляция отключается при включении режима удаления запотевания (4).

3. Система контроля качества воздуха (опция)
(та же клавиша, что и для рециркуляции)

Система контроля качества воздуха состоит из мультифильтра и датчика. Фильтр очищает воздух от газов и частиц, препятствуя проникновению в салон неприятных запахов и пыли. Если датчик регистрирует загрязнение окружающего воздуха, перекрывается воздухозаборник и в салоне включается рециркуляция. При активном состоянии датчика качества воздуха светится зеленый светодиод (A) в кнопке.

Активирование датчика качества воздуха:

- Для активирования датчика качества воздуха (нормальная настройка) нажмите клавишу AUTO (1).

Или:

Выберите одну из следующих трех функций повторными нажатиями клавиши рециркуляции.

- Датчик качества воздуха активирован - светится зеленый светодиод (A) в кнопке.
- Рециркуляция не включается, если только ее включение не требуется для охлаждения в жаркую погоду - светодиод не светится.
- Рециркуляция включена - светится светодиод (M).

Совет!

- Активируйте датчик качества воздуха.
- Использование рециркуляции в холодную погоду ограничивается во избежание запотевания.
- Если окна начинают запотевать, отключите датчик качества воздуха.
- Если окна запотели, включите режим удаления запотевания ветрового стекла, заднего и боковых окон.

4. Удаление запотевания окон

Этот режим используется для быстрого удаления запотевания и обледенения с ветрового и боковых стекол. Поток воздуха направляется на стекла при высокой скорости вентилятора. Когда включена функция удаления запотевания, светится светодиод в выключателе. Система кондиционирования переходит в режим максимального подсушивания воздуха. Воздух не направляется на рециркуляцию.

5. Воздух к полу
Воздух направляется к ногам.

6. Воздух к голове и к туловищу

7. Воздух на ветровое стекло и боковые окна

8. Вкл./Выкл. системы ECC

Когда светится светодиод ВКЛ. (ON), система кондиционирования находится в автоматическом режиме управления. В этом режиме поступающий воздух охлаждается и умеренно подсушивается. Когда кондиционер выключен, светится светодиод ВЫКЛ. (OFF). Управление остальными функциями по-прежнему осуществляется автоматически. При включении режима удаления запотевания (4) система кондиционирования настраивается на максимальное подсушивание воздуха.

9 и 10. Обогрев передних сидений
(опция для некоторых стран)

Для обогрева переднего сиденья:

Теплее	Нажмите клавишу один раз - светятся оба светодиода.
Холоднее	Нажмите клавишу дважды - светится один светодиод.
Выключение обогрева	Нажмите клавишу три раза - светодиоды гаснут.

11. Удаление запотевания заднего окна и наружных зеркал заднего вида

Используйте обогрев для удаления льда и запотевания с заднего стекла и наружных зеркал заднего вида.

При однократном нажатии клавиши одновременно включается удаление запотевания наружных зеркал заднего вида и заднего окна. Об активировании функции сигнализирует свечение одного светодиода в клавише. Обогрев наружных зеркал заднего вида автоматически отключается примерно через 6 минут. Обогрев заднего окна отключается примерно через 12 минут.

12. Регулятор температуры

Температура со стороны водителя и со стороны пассажира регулируется индивидуально.

После пуска двигателя задействуется регулировка с обеих сторон. При однократном нажатии клавиши задействуется регулировка только с одной стороны. При повторном нажатии задействуется регулировка только со второй стороны. При третьем нажатии клавиши снова задействуется регулировка с обеих сторон. О задействованной стороне сигнализирует светодиод в клавише и дисплей над панелью управления микроклиматом.

ВНИМАНИЕ! Установка более высокой или низкой температуры, чем нужно, не помогает ускорить обогрев или охлаждение.

Распределение воздуха

Распределение воздуха

	Распределение воздуха	Используется:			Распределение воздуха	Используется:
	Воздух направляется на стекла. Некоторое количество воздуха выходит через вентиляционные сопла. Воздух не направляется на рециркуляцию. Кондиционер постоянно включен.	для быстрого удаления обледенения и запотевания.			Воздух направляется к полу и на стекла. Некоторое количество воздуха выходит через вентиляционные сопла.	для достижения комфортных условий и эффективного подсушивания воздуха в холодную или влажную погоду.
	Воздух направляется на стекла.	для эффективного охлаждения в жаркую погоду. Предотвращает запотевание и обледенение в холодную погоду.			Воздух направляется к полу и через вентиляционные сопла.	в солнечную, но холодную погоду.
	Воздух направляется на стекла и через вентиляционные сопла приборной панели.	для достижения комфортных условий в жаркую и сухую погоду.			Воздух направляется к полу. Некоторое количество воздуха выходит через вентиляционные сопла и на окна.	для обогрева ног.
	Воздух выходит через вентиляционные сопла приборной панели.	для эффективного охлаждения в жаркую погоду.				

Топливный отопитель (опция)

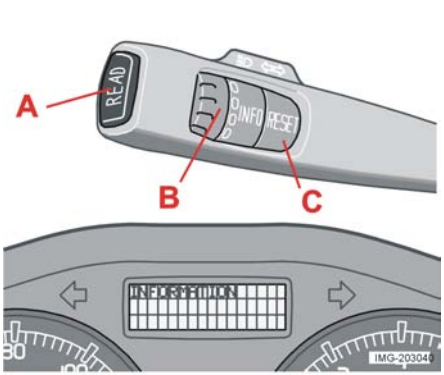

Общие сведения об отопителях

Можно включать стояночный отопитель сразу или установить для его пуска два различных времени с помощью ТАЙМЕРА 1 и ТАЙМЕРА 2. При этом устанавливается время, к которому автомобиль должен быть прогрет и подготовлен. Электронная система автомобиля рассчитывает время пуска отопителя в зависимости от температуры окружающего воздуха. Отопление не включается, если температура окружающего воздуха превышает 25°C. При температурах от –7°C и ниже максимальная продолжительность работы стояночного отопителя равна 60 минутам.

⚠ ПРЕДОСТЕРЕЖЕНИЕ!

При использовании бензиновых и дизельных отопителей автомобиль должен стоять на открытом воздухе.

Задействование отопителя

1. Введите время, к которому должен быть готов автомобиль. Для установки времени готовности автомобиля в часах и минутах нажмите клавишу RESET (C).
2. Нажмите RESET еще раз. Таймер включен.

Для включения таймера нажмите клавишу RESET.

- Таймер включен. Лампа ON горит непрерывным светом.
- Когда работает отопитель: лампа ON мигает.

Стоянка на склонах

Если парковка расположена на крутом склоне, автомобиль должен стоять передком вниз, чтобы топливо питало стояночный отопитель.

Немедленный пуск отопителя

1. С помощью барабанного переключателя (B) выберите "DIRECT START" (НЕМЕДЛЕННЫЙ ПУСК).
2. Нажмите клавишу RESET (C), чтобы можно было выбрать ON (ВКЛ.) и OFF (ВЫКЛ.).
3. Выберите ON.
   Отопитель включается на 60 минут. Салон начинает прогреваться, когда температура охлаждающей жидкости двигателя достигает 38°C.

Немедленное отключение отопителя

1. С помощью барабанного переключателя выберите "DIRECT START" (НЕМЕДЛЕННЫЙ ПУСК).
2. Нажмите клавишу RESET (C), чтобы можно было выбрать ON (ВКЛ.) и OFF (ВЫКЛ.).
3. Выберите OFF.

Аккумуляторная батарея и топливо

Если аккумуляторная батарея недостаточно заряжена, или в баке слишком мало топлива, стояночный отопитель автоматически отключается. На информационном дисплее отображается сообщение. Подтвердите сообщение нажатием кнопки ПРОЧИТАТЬ (A).

ВАЖНО!

Частое использование отопителя в условиях поездок на короткие расстояния может разрядить аккумуляторную батарею и затруднить пуск двигателя. Чтобы генератор мог восполнять энергию, затраченную аккумуляторной батареей на работу отопителя при регулярном его использовании, необходимо совершать поездки, равные по продолжительности времени работы отопителя.

Установка ТАЙМЕРОВ 1 и 2

По соображениям безопасности можно выбирать время только в пределах ближайших 24 часов, но не в течение нескольких дней подряд.

1. Выберите TIMER (ТАЙМЕР) с помощью барабанного переключателя.
2. Кратковременно нажмите клавишу RESET, чтобы для установки времени начали мигать часы.
3. С помощью барабанного переключателя установите нужный час.
4. Кратковременно нажмите клавишу RESET для установки времени в минутах.
5. С помощью барабанного переключателя установите нужные минуты.
6. Кратковременно нажмите клавишу RESET для подтверждения установки.
7. Для включения таймера нажмите клавишу RESET. После установки ТАЙМЕРА 1 можно установить второе время пуска, выбрав ТАЙМЕР 2 с помощью барабанного переключателя. Альтернативное время пуска устанавливается так же, как ТАЙМЕР 1.

Сообщения на дисплее

Если установлены ТАЙМЕР 1, ТАЙМЕР 2 и активирован немедленный пуск, на панели комбинации приборов будет светиться информационный символ, а на информационном дисплее отображается пояснительный текст. Когда водитель вынимает ключ из замка зажигания перед выходом из автомобиля, дисплей показывает, какой из таймеров включен.

Часы автомобиля/таймер

Если после программирования отопителя осуществляется переустановка часов автомобиля, выбранное для отопителя время отменяется по соображениям безопасности.

Дополнительный отопитель (дизель)

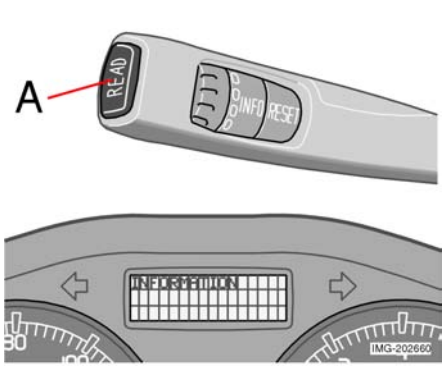

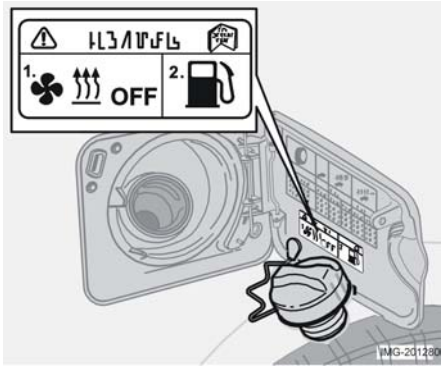

⚠ ПРЕДОСТЕРЕЖЕНИЕ!

- Отключайте топливный отопитель перед заправкой.
- Пролившееся топливо может воспламениться от выхлопных газов.
- Проверьте по информационному дисплею, что отопитель выключен.

Дополнительный отопитель

(некоторые рынки сбыта)

В определенных условиях в автомобилях с дизельным двигателем требуется дополнительное отопление салона. Дополнительный отопитель имеет полностью автоматическое управление и включается при достаточно низких температурах.

Когда работает дополнительный отопитель, на панели комбинации приборов отображается информационный символ. Одновременно мигает сообщение FUEL HEATER ON (ТОПЛИВНЫЙ ОТОПИТЕЛЬ ВКЛ.) на дисплее над комбинацией приборов.

Ручное отключение

В некоторых ситуациях желательно отключать дополнительный отопитель, например, при заправке топливом.

- Нажмите на кнопку ПРОЧИТАТЬ (A) один раз. Отопитель отключается и на дисплее отображается сообщение FUEL HEATER OFF (ТОПЛИВНЫЙ ОТОПИТЕЛЬ ВЫКЛ.).

Передние сиденья 72
Освещение салона 74
Вещевые отделения в салоне 76
Заднее сиденье 78
Багажное отделение 80
Треугольный знак аварийной остановки 81

Передние сиденья

Положение сиденья

Сиденья водителя и пассажира можно отрегулировать для оптимальной посадки и удобства управления.

1. Вперед/назад: поднимите ручку для регулировки расстояния до рулевого колеса и педалей. После регулировки сиденья проверьте его фиксацию.
2. Подъем/опускание передней части подушки сиденья, накачивание или откачивание (опция)
3. Подъем/опускание сиденья, накачивание или откачивание (опция)
4. Регулировка поясничной опоры: вращение рукоятки
5. Регулировка наклона спинки сиденья: вращение рукоятки
6. Панель управления сиденьями с электроприводом

Функции управления (2) и (3) имеют не все сиденья.

⚠ ПРЕДОСТЕРЕЖЕНИЕ!

- Регулируйте положение сиденья водителя перед поездкой, но не во время езды.
- Убедитесь, что сиденье зафиксировалось в выбранном положении.

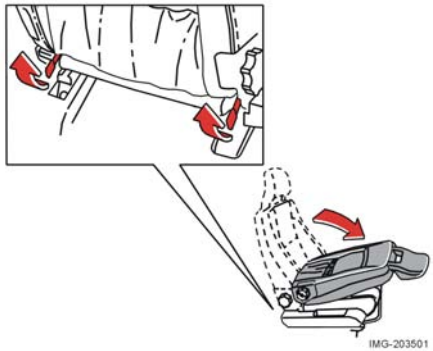

Функции управления (2) и (3) имеют не все сиденья

Складывание спинки переднего сиденья (опция)

Для перевозки длинномерных грузов можно складывать спинку сиденья пассажира.

1. Сдвиньте сиденье в крайнее заднее положение.
2. Установите спинку в вертикальное положение, под углом 90°.
3. Поднимите защелки в задней части спинки сиденья и сложите ее вперед.

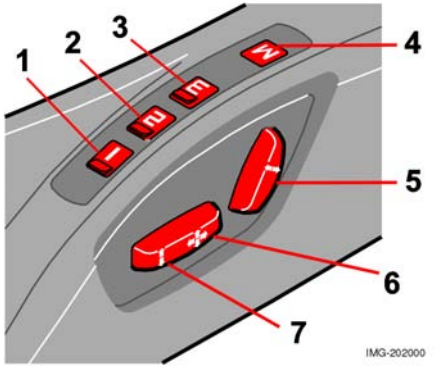

Электроуправляемое сиденье (опция)

Подготовка

Регулировка сиденья может осуществляться только при положении **I** или **II** ключа зажигания. Регулировка также возможна в течение 10 минут после отпирания двери ключом или с пульта дистанционного управления. Если после закрывания двери ключ не вставлен в замок зажигания или находится в положении **0**, регулировка может осуществляться в течение 40 секунд после закрывания двери.

Функции памяти пульта дистанционного управления (опция)

В памяти пульта дистанционного управления системой запирания автомобиля хранится информация об изменениях в регулировках сиденья. Если после следующего отпирания автомобиля с пульта дистанционного управления дверь водителя будет открыта в течение 2-х минут, сиденье водителя автоматически восстанавливает положение, записанное в память.

Сиденья с функцией памяти (опция)

1. Положение сиденья, программа 1
2. Положение сиденья, программа 2
3. Положение сиденья, программа 3
4. Записанные в память регулировки сиденья

В память можно записать три положения. Отрегулируйте сиденье и, удерживая в нажатом положении клавишу M (4), нажмите клавишу (1). Следующие положения сиденья записываются в память с помощью клавиш (2) и (3).

Установка в положение из памяти

Удерживайте клавишу памяти 1, 2 или 3 нажатой, пока сиденье не остановится. Если отпустить клавишу, то по соображениям безопасности сиденье немедленно останавливается.

Регулировка сиденья

Две ручки (5), (6) и (7) регулируют:

5. Наклон спинки сиденья
6. Продольное положение и высоту сиденья
7. Высоту передней части сиденья

В любой момент времени может работать только один электродвигатель. Электроуправляемое сиденье имеет защиту от перегрузок, срабатывающую при блокировании сиденья каким-либо предметом. Если сработала защита, нужно выключить зажигание (повернуть ключ в положение **0**) и подождать. Нормальное функционирование сиденья восстанавливается примерно через 20 секунд.

Аварийная остановка

Если сиденье начинает самопроизвольное перемещение, нажмите на любую кнопку для его остановки.

⚠ ПРЕДОСТЕРЕЖЕНИЕ!

- Перед регулировкой сиденья убедитесь в отсутствии препятствий перед/за/под сиденьем.
- Будьте внимательны, чтобы ноги пассажиров на заднем сиденье не зажало.
- Во избежание травм, следите, чтобы дети не играли с переключателями.

Освещение салона

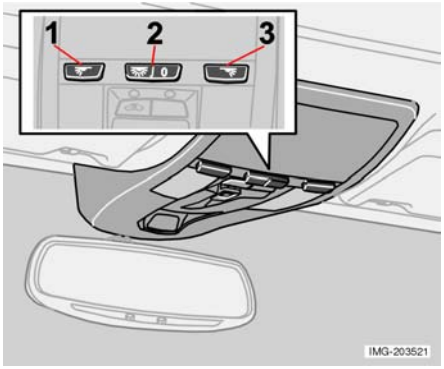

1. Левый плафон освещения салона.
2. Переключатель.
3. Правый плафон освещения салона

Освещение у передних сидений

Освещением передней части салона можно управлять при помощи кнопок, расположенных на консоли крыши.

Трехпозиционный переключатель (2) служит для управления освещением всего салона.

1. **Выкл.** - нажата левая часть переключателя, освещение салона выключено.
2. **Нейтральное** - освещение салона включается при открытии дверей и выключается при закрытии. Включена функция замедленного затемнения.
3. **Вкл.** - нажата правая часть переключателя, освещение салона включено.

Автоматическое включение/ выключение освещения

При нейтральном положении переключателя (2), см. рисунок, освещение салона будет включаться и выключаться автоматически.

Освещение включается и горит 30 секунд:

- после отпирании автомобиля снаружи при помощи ключа или пульта дистанционного управления.
- после выключения двигателя и поворота ключа зажигания в положение **0**.

Освещение включается и горит пять секунд:

- при открывании любой двери,
- если освещение не выключено.

Освещение салона гаснет:

- после пуска двигателя,
- после запирании автомобиля снаружи при помощи ключа или пульта дистанционного управления.

Освещение салона выключается автоматически через пять минут после выключения двигателя. В течение 30 минут после поворота ключа зажигания в положение **0** освещение салона можно включить или выключить кратковременным нажатием на клавишу переключателя (2). Это время можно перепрограммировать. См. инструкции в разделе "Персональные настройки" стр. 57.

Освещение у задних сидений

Лампы включаются и выключаются при нажатии соответствующей кнопки. Освещение выключается автоматически через пять минут после выключения двигателя.

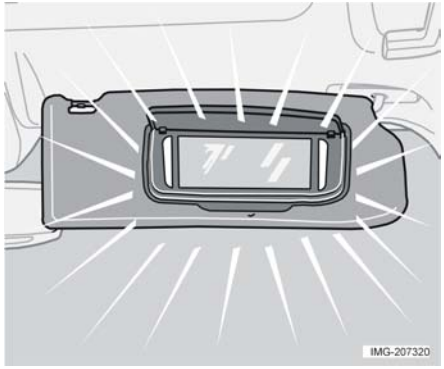

Косметическое зеркало

Лампа включается автоматически при открывании крышки.

Вещевые отделения в салоне

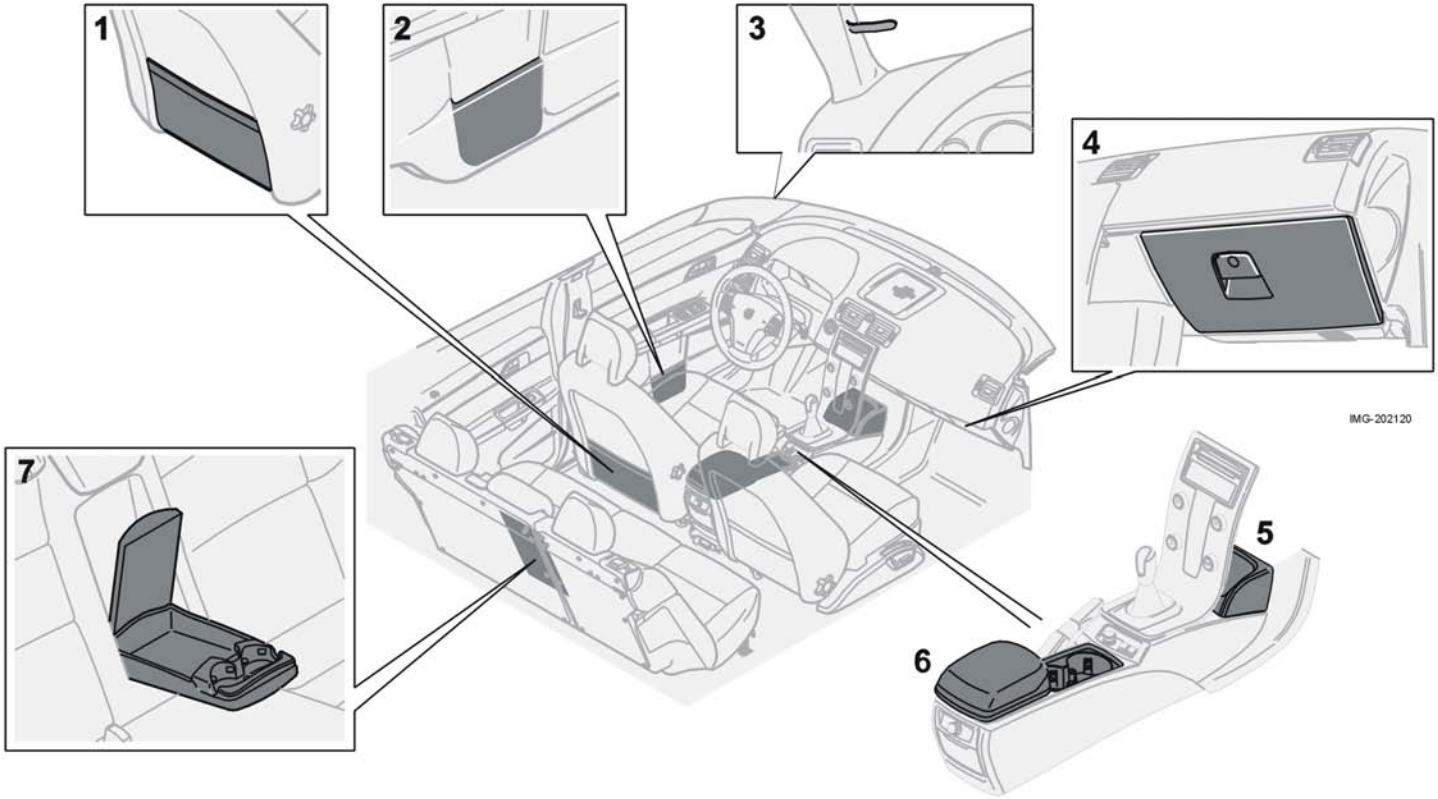

1. Ящик центральной консоли (также у переднего края подушек передних сидений)
2. Отделение в дверной панели
3. Клипса для талонов
4. Перчаточный ящик
5. Отделение для мусора (опция)
6. Вещевое отделение и держатель для стаканов
7. Вещевое отделение и держатель для стаканов.

⚠ ПРЕДОСТЕРЕЖЕНИЕ!

Автомобиль не может быть укомплектован отделением для мусора (5), если с правой стороны центральной консоли смонтирована телефонная трубка.

⚠ ПРЕДОСТЕРЕЖЕНИЕ!

- Не кладите твердые, острые и тяжелые предметы так, чтобы они могли нанести травмы при резком торможении.
- Обязательно закрепляйте большие или тяжелые грузы одним из ремней безопасности или багажными ремнями.

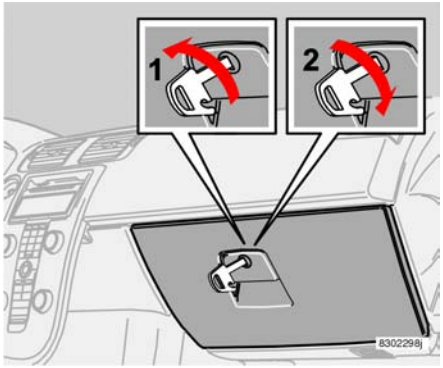

Перчаточный ящик

Здесь можно хранить руководство по эксплуатации и дорожные карты. Также имеются держатели для монет, авторучек и заправочных карточек. Перчаточный ящик запирается и отпирается только при помощи вставного плоского ключа пульта дистанционного управления. Более подробно об этом ключе написано в разделе Охранная сигнализация, стр. 84.

Напольные коврики (опция)

Volvo предлагает напольные коврики, специально изготовленные для Вашего автомобиля. Надежно закрепите коврики в фиксаторах на полу, чтобы они не соскользнули и не сбились под педалями со стороны водителя.

Заднее сиденье

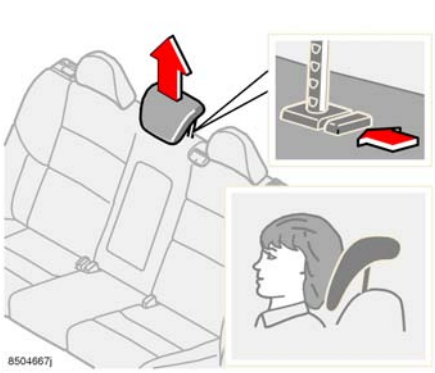

Регулировка высоты подголовника

Центральный подголовник заднего сиденья

Все подголовники регулируются по высоте в соответствии с ростом пассажира. Верхний край подголовника должен находиться на уровне середины затылка. Сдвиньте подголовник вверх на нужную высоту. Для возврата в нижнее положение нажмите кнопку на правой стойке подголовника и одновременно надавите на него сверху. Для снятия подголовника нажмите кнопку на правой его стойке и вытяните подголовник вверх.

ВАЖНО!

Если не снять подголовник, он может быть поврежден при погрузке. При перевозке тяжелых грузов необходимо снимать центральный подголовник.

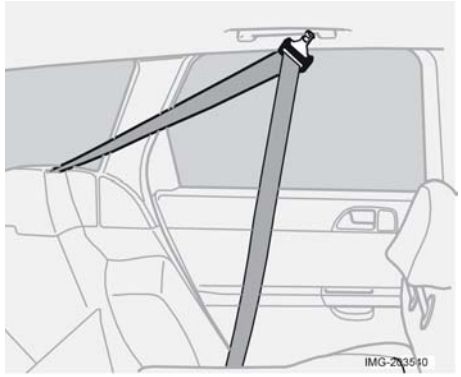

Подвешивание ремней безопасности

Складывание спинки заднего сиденья

Для транспортировки длинных грузов можно складывать две секции спинки заднего сиденья по одной или одновременно. Во избежание повреждения ремней безопасности при складывании и раскладывании спинки заднего сиденья ремни необходимо подвесить на крючках поручней.

- Подвесьте ремни безопасности перед складыванием и раскладыванием спинки сиденья.

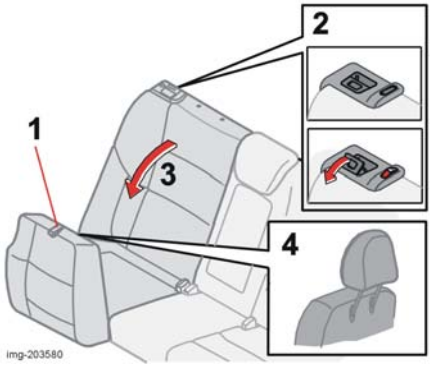

Складывание спинки сиденья

1. Потяните за петлю для складывания подушки сиденья вперед.
2. Потяните защелки вверх и вперед для освобождения спинки сиденья. Красный индикатор на защелках виден, когда спинки сидений находятся в незафиксированном положении.
3. Наклоните спинку сиденья вперед под углом сорок пять градусов и снимите внешние подголовники. Снимите или опустите в нижнее положение центральный подголовник.
4. Вставьте подголовники в пластмассовые втулки с нижней стороны сложенной подушки сиденья.

ВНИМАНИЕ! После раскладывания спинки сиденья обратно в вертикальное положение красный индикатор не должен быть виден. Если он виден, сиденье не зафиксировано.

⚠ ПРЕДОСТЕРЕЖЕНИЕ!

После раскладывания спинки сиденья не забудьте снять ремни безопасности с крючков.

Багажное отделение

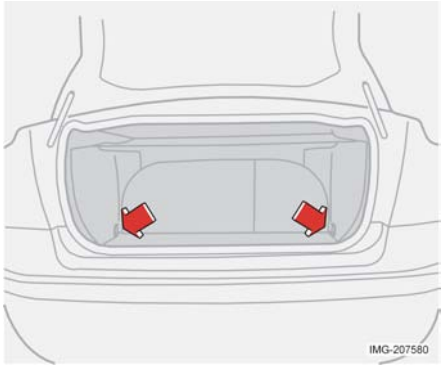

Проушины для крепления груза

Крепежные проушины служат для закрепления багажных ремней и сеток в багажном отделении.

Электрическое гнездо, багажное отделение (опция)

Для доступа к электрическому гнезду нужно отвести крышку. Напряжение на это гнездо подается при любом положении замка зажигания.

Если при выключенном зажигании сила тока через электрическое гнездо превышает 0,1 А, на информационном дисплее отображается предупреждение.

Электрическое гнездо рассчитано на максимальный ток 15 А. Не забывайте включенные в гнездо электроприборы при

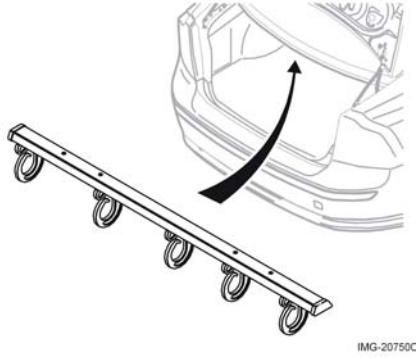

выключенном зажигании. Они могут разрядить аккумуляторную батарею.

Держатель продуктовых сумок (опция)

Держатель продуктовых сумок удерживает сумки на месте и не позволяет им опрокинуться и рассыпать или разлить свое содержимое по багажному отделению.

Треугольный знак аварийной остановки

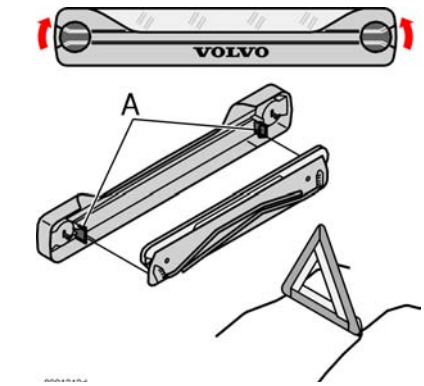

Сборка треугольного знака аварийной остановки[1]

Следуйте действующим правилам применения треугольного знака аварийной остановки.

1. Освободите крышку треугольного знака аварийной остановки. Она закреплена на "липучке".
2. Выньте треугольный знак аварийной остановки из футляра (A).
3. Разложите четыре опоры треугольного знака аварийной остановки.
4. Отведите обе красные боковые секции треугольного знака аварийной остановки. Выставите треугольный знак аварийной остановки, руководствуясь правилами дорожного движения и дорожной ситуацией.

После применения:

1. Сложите в обратном порядке.
2. Убедитесь, что футляр с треугольным знаком аварийной остановки надежно закреплен в багажном отделении.

[1] Некоторые рынки сбыта

Пульт дистанционного управления с плоским ключом 84
Запирание и отпирание 87
Замки для безопасности детей 89
Охранная сигнализация (опция) 90

Пульт дистанционного управления с плоским ключом

Пульт дистанционного управления

Автомобиль укомплектован двумя ключами с пультом дистанционного управления. Они также служат ключами зажигания. В пульте дистанционного управления находится плоский металлический ключ. Вынув ключ, его можно использовать для запирания/отпирания двери водителя и перчаточного ящика. Также поставляется отдельная бирка с кодом ключа. Храните эту бирку в надежном месте. Она понадобится, если нужно будет заказать на станции техобслуживания Volvo новые ключи. Для одного автомобиля можно запрограммировать и использовать максимум шесть пультов дистанционного управления/плоских ключей.

В случае утраты пульта дистанционного управления

В случае утраты пульта дистанционного управления необходимо посетить станцию техобслуживания Volvo, захватив остальные пульты. Для предотвращения возможности использования утраченного пульта дистанционного управления в преступных целях, необходимо стереть его код из системы.

Иммобилайзер

В пульт дистанционного управления вмонтирован кодовый микрочип. Его код опознается считывающим устройством (приемником) в замке зажигания. Двигатель автомобиля можно завести только при использовании подходящего пульта дистанционного управления с правильным кодом.

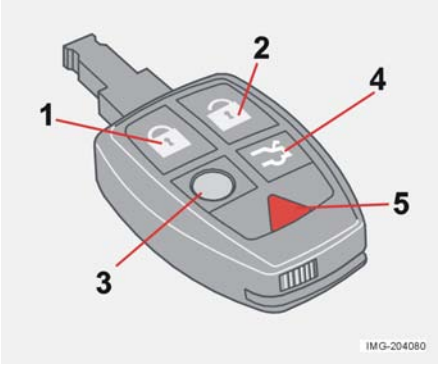

Важно!

Не прикладывайте излишнее усилие к узкой части пульта дистанционного управления - здесь находится микрочип. Если повредить микрочип, автомобиль не заведется.

Функции дистанционного управления

1. **Запирание** - Запирает все двери и крышку багажника. Продолжительное нажатие также закрывает боковые окна и люк в крыше.
2. **Отпирание** - Отпирает все двери и крышку багажника. Продолжительное нажатие открывает боковые окна.
3. **Освещение подхода** - Для освещения подхода к автомобилю:
   При нажатии желтой кнопки пульта дистанционного управления включается освещение салона, габаритные/стояночные фонари, освещение номерного знака и лампы в наружных зеркалах заднего вида. Освещение автоматически выключается через 30, 60 или 90 секунд. Для установки нужной продолжительности см. стр. 58.
4. **Крышка багажника** - Нажмите кнопку один раз, чтобы открыть только крышку багажника.
5. **Функция тревоги** - Используется для привлечения внимания в экстренных ситуациях. Если удерживать красную кнопку нажатой не менее трех секунд или нажать на нее дважды за три секунды, включаются указатели поворота, освещение салона и звуковой сигнал. Тревога отключается, если нажать на ту же кнопку спустя минимум пять секунд. В противном случае тревога выключается через 30 секунд.

Плоский ключ

Этот ключ вынимается при передаче автомобиля персоналу станции техобслуживания, гостиничной парковки и т.п. Пульт дистанционного управления передается без вставного плоского ключа, который остается у автовладельца.

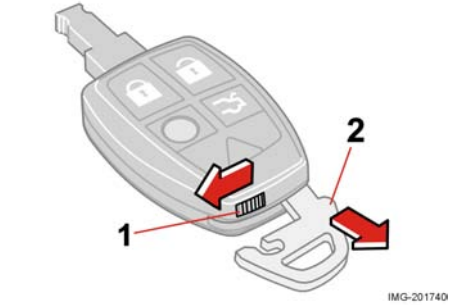

При помощи вставного плоского ключа пульта дистанционного управления можно заблокировать доступ в багажное отделение. После этого пульт дистанционного управления может только отпирать двери и заводить двигатель.

Вынимание плоского ключа

Вынимание плоского ключа из пульта дистанционного управления:

- Сдвиньте подпружиненную защелку (1) и выньте плоский ключ (2) из пульта.

Вставка плоского ключа

Соблюдайте осторожность, вставляя плоский ключ в пульт дистанционного управления.

- Держите пульт дистанционного управления тонким концом вниз. Вставьте плоский ключ в его щель.

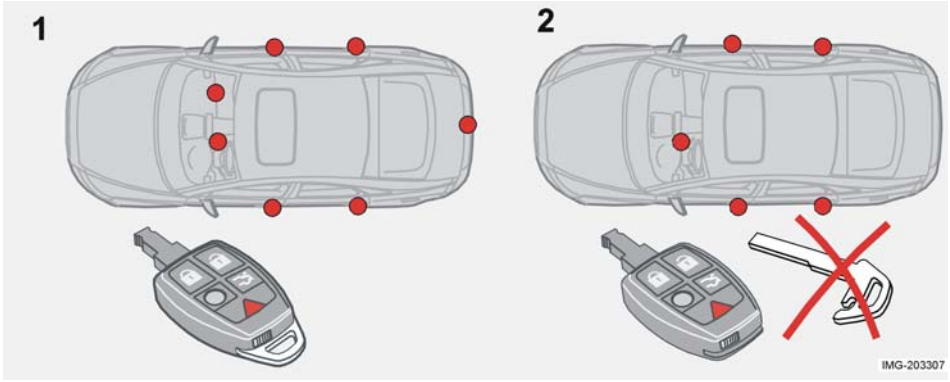

1. Управляемые замки, нормальный режим
2. Управляемые замки, сервисный режим

- Слегка вдавите ключ, чтобы он зафиксировался на своем месте. Послышится щелчок.

Сервисный режим

Запирание перчаточного ящика: Поверните плоский ключ на 90° по часовой стрелке. Сервисное запирание: Поверните плоский ключ на 180° по часовой стрелке. После этого багажник не будет отпираться при помощи пульта дистанционного управления. (На информационном дисплее отображается сообщение.)

Разряженная батарейка пульта дистанционного управления

Когда заряженность батарейки уменьшается до уровня, не обеспечивающего надежную работу дистанционного управления, на панели комбинации приборов начинает светиться информационный символ, и на дисплее отображается сообщение REMOTE BATTERY LOW VOLTAGE (НИЗКОЕ НАПРЯЖЕНИЕ БАТАРЕЙКИ ПУЛЬТА ДИСТАНЦИОННОГО УПРАВЛЕНИЯ).

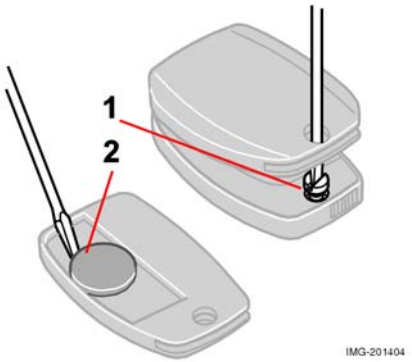

Замена батарейки в пульте дистанционного управления

Если замки перестают реагировать на сигналы пульта дистанционного управления с нормального расстояния, необходимо заменить батарейку (тип CR 2032, 3 вольта).

1. Выньте плоский ключ.
2. Положите пульт дистанционного управления клавиатурой вниз. Выверните винт (1) при помощи маленькой отвертки.
3. Снимите крышку.
4. Запомните, как расположены под крышкой полюса + и – батарейки.
5. Подденьте (2) и замените батарейку. Не касайтесь пальцами батарейки и контактных поверхностей.
6. Поставьте крышку и закрепите ее винтом.
7. Вставьте на свое место плоский ключ.

Утилизируйте батарейку так, чтобы не причинить вред окружающей среде.

Запирание и отпирание

Запирание/отпирание автомобиля снаружи

Пульт дистанционного управления может отпирать и запирать все двери и багажник одновременно. Для отпирания дверей можно использовать вставной плоский ключ.

> **⚠ ПРЕДОСТЕРЕЖЕНИЕ!**
>
> Помните, что в автомобиле, запертом снаружи, могут остаться пассажиры.

Автоматическое повторное запирание

Если в течение двух минут после отпирания автомобиля ни одна из дверей или крышка багажника не будет открыта, все замки автоматически запираются. Эта функция не позволяет случайно оставить автомобиль незапертым.
Для автомобилей с охранной сигнализацией см. раздел Охранная сигнализация.

Отпирание крышки багажника

Для отпирания только крышки багажника:

- Нажмите кнопку багажника на пульте дистанционного управления.

Если при закрывании крышки багажника все двери автомобиля заперты, багажник автоматически запирается.

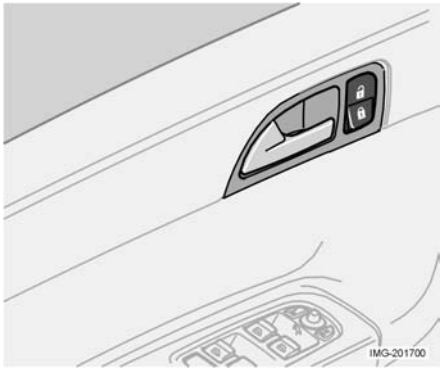

Запирание/отпирание автомобиля изнутри

Клавиша на дверной панели служит для одновременного запирания и отпирания всех дверей и крышки багажника.

- Отпирание:
  Нажмите на верхнюю часть клавиши запирания. При продолжительном нажатии открываются также все боковые окна.
- Запирание:
  Нажмите на нижнюю часть клавиши запирания. Продолжительное нажатие закрывает также все боковые окна и люк в крыше.

Двери не отпираются вытягиванием кнопки фиксатора замка. Любую дверь можно запереть вручную с помощью соответствующей кнопки фиксатора замка. Но они действуют только если автомобиль не заперт снаружи. Для отпирания дверей можно пользоваться дверными ручками.

Но они действуют только если автомобиль не заперт снаружи. Дверные ручки служат для отпирания (и открывания) дверей.

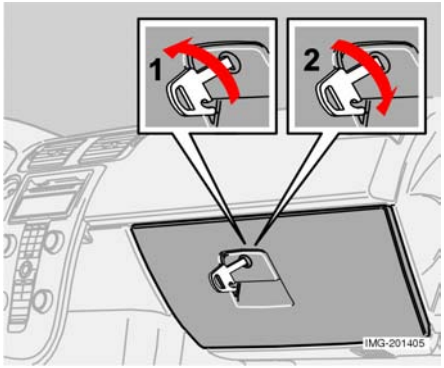

Запирание перчаточного ящика

Перчаточный ящик запирается и отпирается только при помощи вставного плоского ключа пульта дистанционного управления.

1. Для отпирания перчаточного ящика нужно повернуть ключ на четверть оборота (90°) против часовой стрелки. В отпертом положении замочная скважина расположена вертикально.
2. Для запирания перчаточного ящика нужно повернуть ключ на четверть оборота (90°) по часовой стрелке. В запертом положении замочная скважина расположена горизонтально.

Блокировка замков

Если запертые двери заблокированы, их невозможно отпереть изнутри. Блокировка

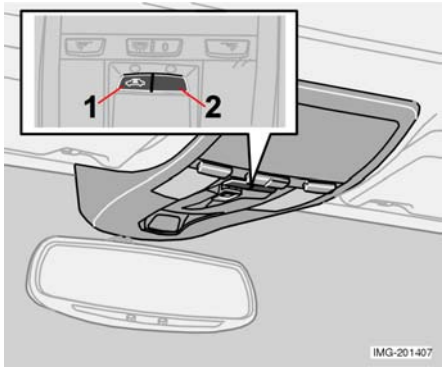

1. Отключение датчиков.
2. Функция отсутствует.

включается пультом дистанционного управления. Замки блокируются через 25 секунд после запирания дверей. Блокировка замков автомобиля возможна только с пульта дистанционного управления.
Двери можно также отпереть снаружи ключом.

Временное отключение блокировки и датчиков.

Если кто-то хочет остаться в автомобиле, запертом снаружи, блокировку замков можно отключить

1. Вставьте ключ в замок зажигания и поверните его в положение **II** и обратно в положение **I** или **0**.
2. Нажмите кнопку 1.

Если автомобиль оборудован охранной сигнализацией, можно также отключить датчики движения и наклона. См. стр. 91. Светодиод в кнопке будет продолжать светиться до запирания автомобиля ключом или с пульта дистанционного управления. Пока ключ остается в замке зажигания, на дисплее отображается сообщение. Датчики подключаются при следующем включении зажигания.

⚠ ПРЕДОСТЕРЕЖЕНИЕ!

Если кто-нибудь остается в автомобиле, обязательно отключайте блокировку замков.

Замки для безопасности детей

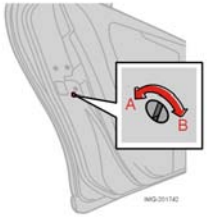

Ручной замок в левой задней двери

Замки в задних дверях

Для ручного задействования замков: Доступ к скважинам замков для безопасности детей, которые находятся на задней кромке задних боковых дверей, возможен только когда двери открыты. Для задействования или отключения замка для безопасности детей вставьте и поверните плоский ключ в скважине.

A: Двери невозможно открыть изнутри.
B: Двери можно открыть изнутри.

Для электронного задействования замка: Нажмите клавишу в двери водителя. На информационном дисплее отображается сообщение.

Электроуправляемый замок задних дверей и окон

⚠ ПРЕДОСТЕРЕЖЕНИЕ!

Во время езды кнопки запирания не должны быть нажаты. В случае аварии спасатели смогут быстро проникнуть в автомобиль. Если задействован замок для безопасности детей, пассажиры на заднем сиденье не смогут открыть двери изнутри.

Блокировка задних стеклоподъемников (опция)

Если задействованы электроуправляемые замки для безопасности детей, задние окна не будут открываться.

Задействование замков для безопасности детей:

1. Поверните ключ зажигания в положение **I** или **II**.
2. Нажмите на кнопку. Если светится светодиод в кнопке, задние окна не будут открываться.

О задействовании замков для безопасности детей сигнализирует сообщение на информационном дисплее.

ВНИМАНИЕ! Задействование электроуправляемых замков для безопасности детей отменяет ручные настройки системы безопасности детей.

Замки для безопасности детей задействованы

При задействовании замков начинает светиться светодиод и одновременно на дисплее отображается сообщение. Двери невозможно открыть изнутри. Управление стеклоподъемниками возможно только с панели на двери водителя.

Охранная сигнализация (опция)

Система охранной сигнализации

Включенная охранная сигнализация осуществляет непрерывный мониторинг всех охраняемых зон.

Охранная сигнализация срабатывает:

- при открытии двери или капота,
- при открытии крышки багажника,
- при попытках завести двигатель неподходящим ключом зажигания или взломать замок,
- при регистрации движения в салоне (если установлен датчик движения),
- при поднятии или буксировке автомобиля (если установлен датчик наклона),
- при отсоединении проводов аккумуляторной батареи,
- при отсоединении сирены.

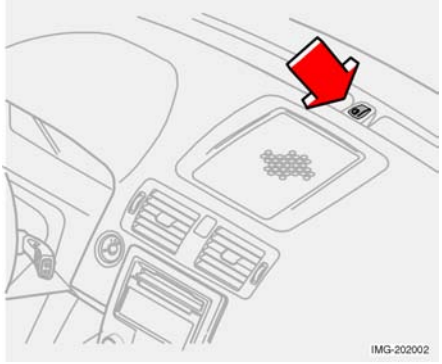

Светодиод охранной сигнализации на приборной панели

Светодиод охранной сигнализации, расположенный на приборной панели (см. рисунок), показывает состояние охранной сигнализации.

- Светодиод не светится - охранная сигнализация отключена.
- Светодиод мигает раз в секунду - охранная сигнализация включена.
- Светодиод часто мигает до включения зажигания после отключения сигнализации - охранная сигнализация срабатывала.

Если охранная сигнализация неисправна, на информационном дисплее отображается сообщение. В этом случае следует обратиться на станцию техобслуживания Volvo.

При неполадках в системе охранной сигнализации отгоните автомобиль на станцию техобслуживания Volvo для проверки.

ВНИМАНИЕ! Не пытайтесь самостоятельно ремонтировать или дорабатывать компоненты охранной сигнализации. Попытки вмешательства могут отрицательно повлиять на условия страховки.

Включение охранной сигнализации

- Нажмите кнопку LOCK на пульте дистанционного управления. Включение охранной сигнализации и запирание всех дверей подтверждает длинный световой сигнал указателей поворота.

Отключение охранной сигнализации

- Нажмите кнопку UNLOCK на пульте дистанционного управления. Отключение охранной сигнализации и отпирание всех дверей подтверждают две вспышки указателей поворота.

Автоматическое включение охранной сигнализации

Эта функция не позволяет случайно оставить автомобиль с отключенной охранной сигнализацией.
Если в течение двух минут после отключения охранной сигнализации (и отпирания автомобиля с помощью пульта дистанционного управления) не будет открыта ни одна из дверей или крышка багажника, происходит автоматическое повторное включение охранной сигнализации. Одновременно автомобиль запирается.

Отключение сработавшей сигнализации

- Нажмите кнопку UNLOCK на пульте дистанционного управления.

Две вспышки указателей поворота подтверждают отключение.

Сигналы охранной сигнализации

При срабатывании охранной сигнализации:

- В течение 30 секунд звучит серена. Сирена, оборудованная автономной аккумуляторной батареей, срабатывает при низком напряжении или отсоединении аккумуляторной батареи автомобиля.
- Все указатели поворота мигают в течение пяти минут или до отключения охранной сигнализации.

Не работает дистанционное управление

Если дистанционное управление не работает, двигатель можно завести следующим образом:

1. Отоприте плоским ключом дверь водителя. Срабатывает охранная сигнализация и звучит сирена.
2. Вставьте плоский ключ из пульта дистанционного управления в замок зажигания. Охранная сигнализация отключается. Светодиод мигает с высокой частотой, пока ключ зажигания не будет повернут в положение **II**.

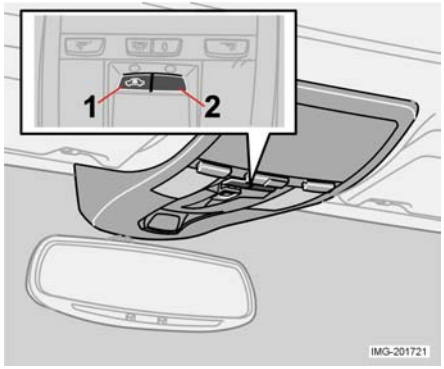

1. Отключение датчиков.
2. Функция отсутствует

Временное отключение датчиков и блокировки замков

Во избежание ненужного срабатывания охранной сигнализации во время перевозки на паромах и т.п. можно отключать датчики движения и наклона.

1. Поверните ключ зажигания в положение **II**, а затем обратно в положение **0**. Выньте ключ.
2. Нажмите кнопку (1). Светодиод в кнопке будет светиться до запирания автомобиля.

Пока ключ остается в замке зажигания (или в течение 1 минуты после вынимания ключа), на дисплее отображается сообщение.
Датчики подключаются при следующем включении зажигания.

Если автомобиль имеет функцию блокировки замков, одновременно происходит ее активирование.

Тестирование системы охранной сигнализации

Проверка датчика движения в салоне

1. Откройте все окна.
2. Включите охранную сигнализацию. Светодиод мигает с низкой частотой, подтверждая включение охранной сигнализации.
3. Подождите 30 секунд.
4. Проверьте датчик движения в салоне, подняв с сиденья сумку или что-либо подобное. Охранная сигнализация должна сработать (звуковые и световые сигналы).
5. Отключите охранную сигнализацию кнопкой отпирания на пульте дистанционного управления.

Проверка дверей

1. Включите охранную сигнализацию.
2. Подождите 30 секунд.
3. Отоприте автомобиль ключом в замке двери водителя.
4. Откройте одну из дверей. Охранная сигнализация должна сработать (звуковые и световые сигналы).
5. Отключите охранную сигнализацию кнопкой отпирания на пульте дистанционного управления.

Проверка капота

1. Сядьте в автомобиль и отключите датчик движения.
2. Включите охранную сигнализацию. Оставаясь в автомобиле, заприте двери кнопкой на пульте дистанционного управления.
3. Подождите 30 секунд.
4. Отоприте капот с помощью рукоятки под приборной панелью. Охранная сигнализация должна сработать (звуковые и световые сигналы).
5. Отключите охранную сигнализацию кнопкой отпирания на пульте дистанционного управления.

Общие сведения 94
Заправка топливом 95
Пуск двигателя 96
Механическая коробка передач 98
Автоматическая коробка передач (опция) 100
Автоматическая коробка передач (опция) 101
Тормозная система 103
Система стабилизации 105
Буксировка и транспортировка 107
Пуск двигателя от вспомогательного источника 109
Буксировка прицепа 110
Буксировочное устройство 112
Съемное буксировочное устройство 114
Погрузка 117
Адаптация направления света фар, правостороннее и левостороннее движение 118

Общие сведения

Экономичное вождение

Экономичное вождения является результатом прогнозирования дорожных ситуаций и адаптации манеры вождения и скорости к преобладающим условиям дорожного движения.

- Прогревайте двигатель до рабочей температуры как можно быстрее.
- Не прогревайте двигатель на холостом ходу. Начинайте движение с небольшими нагрузками как можно скорее.
- Холодный двигатель расходует больше топлива, чем прогретый.
- Избегайте ненужных резких ускорений и торможений.
- Не возите в автомобиле ненужные тяжелые грузы.
- Не используйте зимние шины на сухих дорогах.
- Снимайте багажник с крыши, когда он не нужен.
- Не ездите с открытыми окнами.

Скользкое дорожное покрытие

Езда по скользким дорогам требует специальных навыков. Попрактикуйтесь в езде на самых скользких участках дороги, чтобы знать, как ведет себя автомобиль.

Двигатель и система охлаждения

В некоторых условиях, например, при движении в гористой местности или с тяжелым грузом, существует риск перегрева двигателя и системы охлаждения.

Избегайте перегрева системы охлаждения

- Двигайтесь на малых скоростях при буксировке прицепа по дорогам с длинным, крутым подъемом.
- После езды с высокими нагрузками не выключайте двигатель сразу же.
- При эксплуатации автомобиля в условиях жаркой погоды необходимо снимать дополнительные фары, загораживающие решетку радиатора.

Избегайте перегрева двигателя

- При буксировке прицепа или кемпера частота вращения коленчатого вала не должна превышать 4500 об/мин. Возможен перегрев моторного масла.

Открытая крышка багажника

Не следует ездить с открытым багажником. В случае необходимости небольшой поездки с открытым багажником, выполните следующее:

- Закройте все окна.
- Включите распределение воздуха между ветровым стеклом и полом, включите высокую скорость вентилятора.

⚠ ПРЕДОСТЕРЕЖЕНИЕ!

Нельзя ездить с открытым багажником. Через багажное отделение в автомобиль могут подсасываться ядовитые выхлопные газы.

Не перегружайте аккумуляторную батарею

Электрооборудование автомобиля создает разные уровни нагрузки аккумуляторной батареи. Не оставляйте ключ зажигания в положении **II**, когда выключен двигатель. Вместо этого используйте положение **I**. Расход электроэнергии снизится. Вынимайте ключ из замка зажигания, если не пользуетесь электрооборудованием. Расход электроэнергии снизится.

ВНИМАНИЕ! На 12-вольтное электрическое гнездо в багажном отделении напряжение подается даже когда ключ вынут из замка зажигания.

К числу самого энергоемкого электрооборудования относятся:

- вентилятор
- очиститель ветрового стекла
- система звуковоспроизведения (на большой громкости)
- стояночные фонари

Будьте внимательны по отношению к аксессуарам, создающим нагрузку на систему электрооборудования. Не используйте энергоемкое электрооборудование при выключенном зажигании.
При низкой заряженности аккумуляторной батареи на дисплее отображается сообщение. Зарядите аккумуляторную батарею при работе двигателя.

Заправка топливом

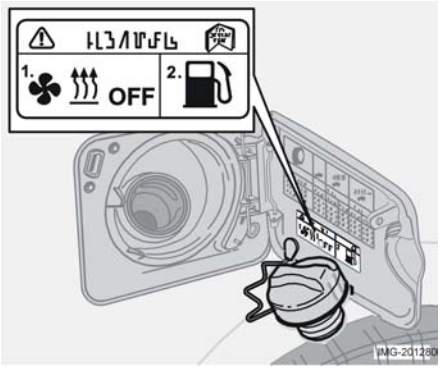

Отключайте топливный отопитель перед заправкой.

Открывание откидной крышки топливного бака

Отпирание и открывание откидной крышки топливного бака осуществляется при помощи центральной кнопки, расположенной под переключателем освещения на приборной панели. Откидная крышка открыта.

Закрывание

Закройте откидную крышку на свое место в кузове до щелчка.

Экстренное открывание

Если крышка не открывается автоматически, ее можно открыть вручную из багажного отделения. Сдвиньте в сторону обивку багажного отделения. Рядом с механизмом запирания откидной крышки находится ручка. Потяните ее назад.

Пробка топливного бака

Пробка топливного бака расположена под откидной крышкой на правом заднем крыле. При высокой температуре окружающего воздуха в топливном баке может создаться избыточное давление. Не переполняйте топливный бак.

После заправки поставьте пробку на место. Поверните до щелчка.

Топливный отопитель (опция)

⚠ ПРЕДОСТЕРЕЖЕНИЕ!

Отключайте топливный отопитель перед заправкой.

Пролившееся топливо может воспламениться от выхлопных газов.

Заправка бензином

ВАЖНО!

Во избежание повреждения каталитического нейтрализатора автомобили с бензиновым двигателем можно заправлять только неэтилированным бензином.

ВАЖНО!

Не подмешивайте к бензину никакие моющие добавки, кроме рекомендованных Volvo.

⚠ ПРЕДОСТЕРЕЖЕНИЕ!

Во время заправки держите мобильный телефон в выключенном состоянии. Его звонок может сопровождаться искрами и воспламенением паров топлива. Это может привести к пожару и травмам.

Заправка дизельным топливом

При низких температурах (–5°C- –40°C) в дизельном топливе происходит кристаллизация парафина. Эти кристаллы могут затруднить пуск двигателя.

ВАЖНО!

В холодный сезон используйте специальное зимнее топливо.

Пуск двигателя

Некоторые типы двигателей после пуска из холодного состояния начинают работать на повышенных оборотах. Обороты зависят от температуры двигателя при пуске. Инженеры Volvo приложили все усилия для достижения минимального выброса токсичных веществ, добившись максимально быстрого прогрева двигателя до рабочей температуры.

ВНИМАНИЕ! Не повышайте обороты сразу же после пуска холодного двигателя.
Если двигатель не заводится или работает с пропуском зажигания, обратитесь на станцию техобслуживания Volvo.

> ⚠ **ПРЕДОСТЕРЕЖЕНИЕ!**
> Никогда не вынимайте ключ из замка зажигания во время езды или буксировки Вашего автомобиля. Ни в коем случае не выключайте зажигание и не вынимайте ключ из замка зажигания во время езды. Это может привести к запиранию замка рулевого колеса и к потере управляемости автомобиля.

Пуск бензиновых двигателей

1. Задействуйте стояночный тормоз.
2. **Автоматическая коробка передач:**
   Переведите переключатель передач в положение **P** или **N**.
   Механическая коробка передач:
   Переведите рычаг переключения передач в нейтральное положение и полностью выжмите педаль сцепления. Это особенно важно при низких температурах.
3. Поверните ключ зажигания в положение пуска. Если двигатель не заводится в течение 5-10 секунд, отпустите ключ и повторите попытку пуска.

Пуск дизельных двигателей

1. Задействуйте стояночный тормоз.
2. **Автоматическая коробка передач:**
   Переведите переключатель передач в положение **P** или **N**.
   Механическая коробка передач:
   Переведите рычаг переключения передач в нейтральное положение и полностью выжмите педаль сцепления. Это особенно важно при низких температурах.
3. Поверните ключ зажигания в положение для движения. На панели комбинации приборов загорается контрольная лампа, сигнализирующая о включении предпускового подогрева. Когда контрольная лампа погаснет, поверните ключ зажигания в положение пуска.

Ключи зажигания и иммобилайзер

Не следует вешать на одно кольцо с ключом зажигания другие ключи или металлические предметы. Они могут вызвать неполадки в электронном иммобилайзере.

Замок зажигания и рулевого колеса

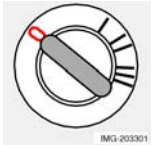

0 – Запертое положение
Замок рулевого колеса запирается при вынимании ключа из замка зажигания.

I – Положение включения радиоаппаратуры
Может включаться некоторое электрооборудование. Электрическая система двигателя отключена.

II – Положение для движения
Ключ зажигания находится в этом положении во время езды. Система электрооборудования автомобиля полностью включена.

III – Положение пуска двигателя
Включен стартер. Отпустите ключ после пуска двигателя. Пружина автоматически возвращает ключ в положение для движения.

Если передние колеса повернуты так, что создают натяг на замке рулевого колеса, на дисплее отображается сообщение и двигатель не заводится. Выньте ключ зажигания и поверните рулевое колесо до освобождения замка. Вставьте ключ и повторите попытку пуска. Покидая автомобиль, убедитесь, что замок рулевого колеса заперт. Это снижает риск угона.

⚠ ПРЕДОСТЕРЕЖЕНИЕ!

- Никогда не вынимайте ключ из замка зажигания во время езды или буксировки Вашего автомобиля. Это может привести к запиранию замка рулевого колеса и к потере управляемости автомобиля.
- Покидая автомобиль, обязательно вынимайте ключ из замка зажигания, особенно, если в автомобиле остаются дети.

Механическая коробка передач

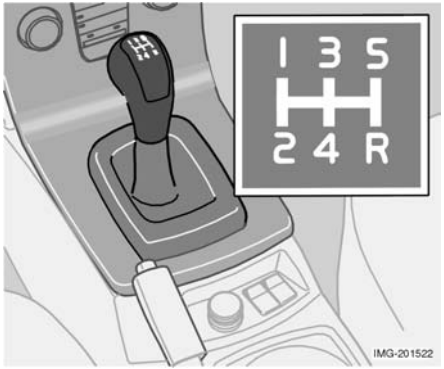

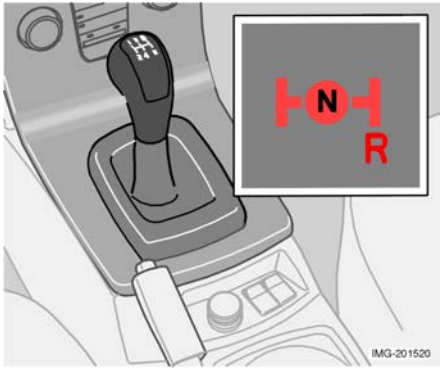

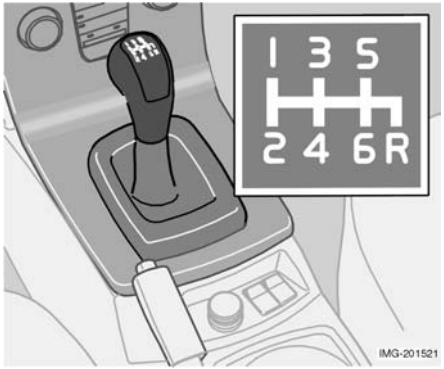

Положения рычага переключения передач, пять передач

При каждом переключении передач полностью выжимайте педаль сцепления. Не держите ногу на педали сцепления, когда не переключаете передачи. Следуйте правильному порядку переключения передач.
Для достижения максимально возможно топливной экономичности как можно больше используйте высшие передачи.

Блокиратор включения заднего хода

Передачу заднего хода можно включать только когда автомобиль неподвижен. Перед включением передачи заднего хода рычаг переключения передач должен находиться в нейтральном положении **N**. Блокиратор передачи заднего хода не позволяет включать задний ход непосредственно с пятой передачи.

Положения рычага переключения передач, шесть передач (бензиновый двигатель)

При каждом переключении передач полностью выжимайте педаль сцепления. Не держите ногу на педали сцепления, когда не переключаете передачи. Следуйте правильному порядку переключения передач.
Для достижения максимально возможно топливной экономичности как можно больше используйте высшие передачи.

Блокиратор включения заднего хода
Передачу заднего хода можно включать только когда автомобиль неподвижен. Перед включением передачи заднего хода рычаг переключения передач должен находиться в нейтральном положении **N**. Блокиратор передачи заднего хода не позволяет включать задний ход непосредственно с пятой передачи.

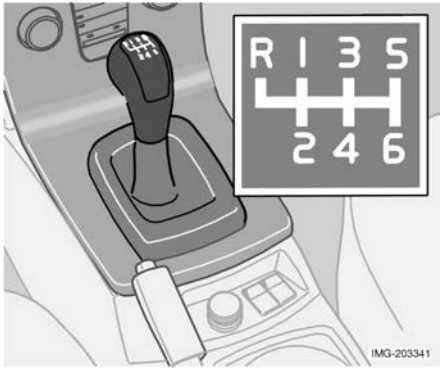

Положения рычага переключения передач, шесть передач (дизельный двигатель)

При каждом переключении передач полностью выжимайте педаль сцепления. Не держите ногу на педали сцепления, когда не переключаете передачи. Следуйте правильному порядку переключения передач.
Для достижения максимально возможно топливной экономичности как можно больше используйте высшие передачи.

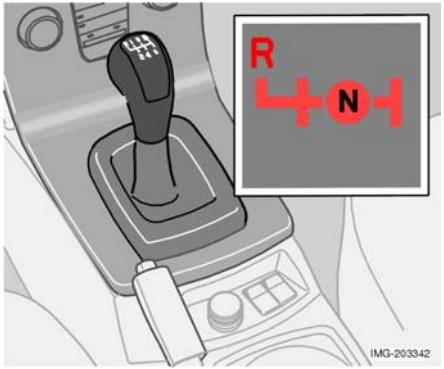

Блокиратор включения заднего хода
Передачу заднего хода можно включать только когда автомобиль неподвижен. Перед включением передачи заднего хода рычаг переключения передач должен находиться в нейтральном положении **N**. Блокиратор передачи заднего хода не позволяет включать задний ход непосредственно со второй передачи.

Автоматическая коробка передач (опция)

Пуск в холодную погоду

После пуска при низких температурах переключение передач может быть несколько затруднено. Это связано с повышенной вязкостью трансмиссионного масла при низких температурах. Для снижения токсичности выхлопных газов после пуска двигателя при низкой температуре повышение передач будет происходить на более высоких оборотах, чем обычно.

ВНИМАНИЕ! Некоторые типы двигателей после пуска из холодного состояния начинают работать на повышенных оборотах. Обороты зависят от температуры двигателя при пуске.

Двигатели с наддувом

Пока двигатель не прогреется, передачи включаются на более высоких чем обычно оборотах двигателя. Это помогает каталитическому нейтрализатору быстрее достичь нормальной рабочей температуры и снижает токсичность выхлопных газов.

Адаптивная система

Управление коробкой передач осуществляется с помощью адаптивной системы. Модуль управления непрерывно изучает характер работы коробки передач. Контролируя переключение передач, он учится выбирать оптимальные передачи в каждом режиме. Модуль управления также следит за манерой езды водителя и адаптирует чувствительность системы переключения передач к его стилю нажатия педали акселератора. Коробка передач имеет функцию механической блокировки гидротрансформатора, которая способствует повышению эффективности торможения двигателем и снижению расхода топлива.

Предохранительные системы

В автомобилях с автоматической коробкой передач имеются специальные предохранительные системы.

Блокировка ключа зажигания

Для того, чтобы можно было вынуть ключ из замка зажигания после выключения двигателя, переключатель передач должен находиться в положении **P**. Во всех остальных положениях ключ заблокирован.

Стояночное положение (P)

Автомобиль стоит с работающим двигателем:

- Удерживайте педаль тормоза в нажатом положении при переводе переключателя передач в другие положения.

Блокировка переключателя передач

Чтобы перевести переключатель передач из положения **P**, ключ зажигания должен находиться в положении **II**, а педаль тормоза должна быть нажата.

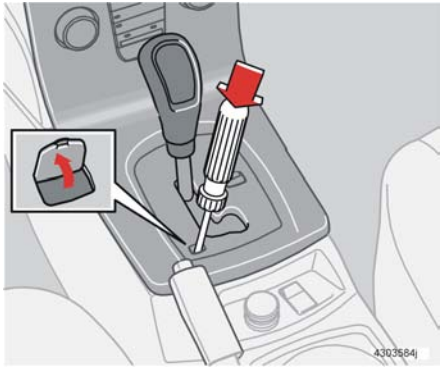

Отключение блокиратора переключателя передач

В некоторых случаях может потребоваться транспортировка неуправляемого автомобиля, например, с разряженной аккумуляторной батареей. В этом случае для транспортировки автомобиля выполните следующее:

1. За буквами **P**-**R**-**N**-**D** на панели переключателя передач находится маленькая крышка. Поднимите задний край этой крышки.
2. Вставьте в отверстие отвертку или что-либо подобное до конца и одновременно вытолкните рычаг переключателя передач из положения **P**.

Нейтральное положение (N)

Если автомобиль простоял более 5 секунд, то для перевода переключателя передач из положения **N** ключ зажигания должен находиться в положении **II**, а педаль тормоза должна быть нажата.

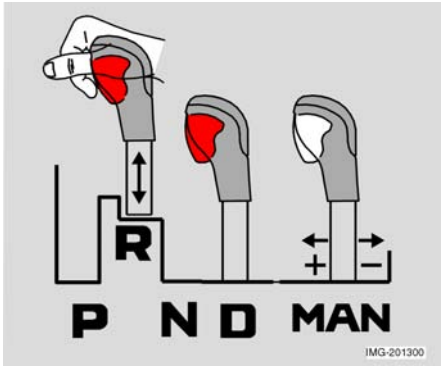

Блокиратор переключателя передач

Рычаг переключателя передач может свободно перемещаться между положениями **N** и **D**. Все остальные положения заблокированы специальным устройством, управляемым посредством кнопки на рычаге переключателя передач. Рычаг переключателя передач может перемещаться только при работающем двигателе.

Для перемещения рычага вперед и назад между положениям **R**, **N** и **D** нужно нажать кнопку блокиратора.

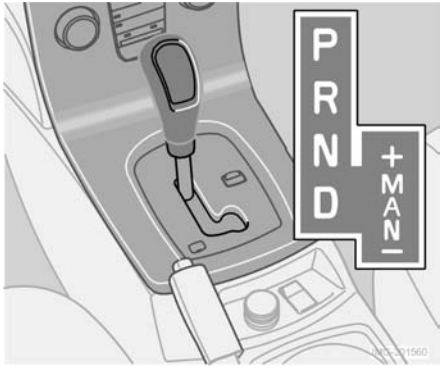

Положения автоматического режима

P - Стояночное положение

Положение **P** используется при пуске двигателя и во время стоянки.

ВАЖНО!

При переводе рычага в положение **P** автомобиль должен стоять неподвижно.

В положении **P** коробка передач механически заблокирована. При стоянке обязательно задействуйте стояночный тормоз.

R - Задний ход

При переводе рычага в положение **R** автомобиль должен стоять неподвижно.

N - Нейтральное положение

N - это нейтральное положение. В этом положении можно завести двигатель, но передачи не включаются. Во время стоянки автомобиля при положении **N** переключателя передач задействуйте стояночный тормоз.

D - Движение

D - это нормальное положение для езды. В этом режиме осуществляется автоматическое переключение передач в зависимости от ускорения и скорости автомобиля. При переводе рычага из положения **R** в положение **D** автомобиль должен стоять неподвижно.

Положения ручного режима

Для перехода из автоматического режима **D** в режим ручного переключения передач отведите рычаг вправо. Для перехода из режима ручного переключения **MAN** в автоматический режим **D** отведите рычаг влево в положение **D**.

Во время езды

Режим ручного переключения передач можно включать во время езды в любое время. Выбранная передача фиксируется до тех пор, пока не будет выбрана другая передача. Однако возможно и автоматическое понижение передачи, если автомобиль замедляется до очень низкой скорости.

При смещении рычага переключателя передач в сторону минус (–), передача автоматически понижается на одну ступень и осуществляется торможение двигателем. При смещении рычага переключателя передач в сторону плюс (+) передача повышается на одну ступень.

W – Зимняя программа

Эта кнопка служит для включения и выключения зимней программы **W**.
О включении программы сигнализирует свечение светодиода в кнопке. Зимняя программа облегчает движение на низких скоростях по скользким дорогам. Когда включена зимняя программа, на ведущие колеса передается меньше мощности, чем обычно, а переключения передач происходит на более низких оборотах двигателя.

ВНИМАНИЕ! Зимняя программа **W** не включается в ручном режиме переключения передач. Она может работать только при положении **D** переключателя передач.

Кик-даун (кратковременное понижение передачи)

При полном отжатии педали акселератора дальше обычного положения "полного газа" происходит кратковременное понижение передачи. Эта функция называется "кик-даун".
После разгона до максимальной скорости для данной передачи или отпускания педали акселератора из положения кик-даун, передача автоматически повышается.
Функция кик-даун используется для получения максимального ускорения, необходимого например, при обгоне. Эта функция доступна только в автоматическом режиме при положении **D** переключателя передач.

Тормозная система

Если не работает усилитель тормоза

При откатывании или буксировке автомобиля с выключенным двигателем необходимо прикладывать к педали тормоза примерно в 5 раз большую силу, чем при торможении с работающем двигателем. Если не работает усилитель тормоза педаль тормоза становится жесткой и нечувствительной.

⚠ ПРЕДОСТЕРЕЖЕНИЕ!

Усилитель тормоза функционирует только при работающем двигателе.

Тормозные контуры

Эта сигнальная лампа загорается в случае выхода из строя тормозного контура.

Тормоза продолжают работать, если вышел из строя только один тормозной контур. Нажимайте на педаль с большей силой. Ход педали увеличивается и она становится излишне "мягкой". Для нормального торможения нужно нажимать на педаль сильнее.

ВНИМАНИЕ! При торможении с выключенным двигателем давите на педаль тормоза сильно и решительно, избегая многократных нажатий.

Влага ухудшает тормозные характеристики

При езде в сильный дождь или по лужам, а также после мойки автомобиля, детали тормозной системы покрываются влагой. Фрикционные характеристики тормозных колодок могут ухудшаться, снижая эффективность тормозов.

- Время от времени слегка нажимайте на педаль тормоза при продолжительных поездках в дождливую или снежную погоду, а также после начала движения в условиях высокой влажности или низких температур. Тормозные колодки нагреваются и с них испаряется вода. Это полезно сделать и перед длительной стоянкой автомобиля в таких погодных условиях.

При высокой нагрузке на тормоза

Во время езды в гористой местности тормоза подвергаются высоким нагрузкам, даже если нажимать на педаль тормоза не слишком сильно.

Поскольку скорость обычно бывает невелика, эффективность охлаждения тормозов ниже, чем при езде по равнинным дорогам.

Во избежание излишней нагрузки на тормоза при движении под уклон лучше использовать торможение двигателем на пониженной передаче, а не давить на педаль тормоза. Используйте при движении под уклон ту же передачу, что и на подъеме. Это повышает эффективность торможения двигателем и позволяет реже использовать рабочий тормоз. Помните, что при буксировке прицепа нагрузка на тормоза возрастает еще больше.

Антиблокировочная система тормозов (ABS)

Система ABS (Антиблокировочная система тормозов) предотвращает блокирование колес при торможении. Благодаря этой системе автомобиль сохраняет управляемость и легче объезжает препятствия.

- После пуска двигателя и разгона автомобиля до скорости около 20 км/ч осуществляется кратковременное самотестирование системы ABS. Самотестирование сопровождается характерным шумом и вибрацией педали тормоза.

Для использования всех возможностей системы ABS:

- Давите на педаль тормоза с постоянной силой. Будет ощущаться вибрация.
- Вращайте рулевое колесо в нужном направлении. Не уменьшайте давление на педаль тормоза.

Попрактикуйтесь в торможении со срабатыванием системы ABS в различных погодных условиях там, где нет других участников дорожного движения.

Сигнальная лампа ABS горит:

- примерно две секунды перед пуском двигателя,
- если система ABS отключена из-за неисправности.

⚠ ПРЕДОСТЕРЕЖЕНИЕ!

Если одновременно горят сигнальные лампы BRAKE и ABS, возможны неполадки в тормозной системе. Если уровень тормозной жидкости в бачке нормальный, необходимо, соблюдая большую осторожность, отогнать автомобиль на ближайшую станцию техобслуживания Volvo для проверки тормозной системы.

Система стабилизации

При задействованной системе стабилизации может казаться, что автомобиль не слушается педали акселератора. Это происходит потому, что система контролирует сцепление колес с дорожным покрытием и активирует различные функции стабилизации.
Автомобиль может быть оснащен системой **STC** (Система стабилизации и контроля силы тяги) или **DSTC** (Система динамической стабилизации и контроля силы тяги).

Функция/ система	Система STC	Система DSTC[a]
TC	X	X
SC	X	X
AYC		X
EBA		X

[a] Опция для некоторых стран

- Функция **Контроля силы тяги (TC)** перераспределяет силу тяги с пробуксовывающего колеса на другое колесо, которое имеет лучшее сцепление с дорогой. Для увеличения силы тяги в этом случае нужно выжимать педаль акселератора сильнее, чем обычно. При срабатывании контроля силы тяги слышится пульсирующий шум. Это является абсолютно нормальным явлением. Функция контроля силы тяги наиболее активна на низких скоростях. Эта функция не может быть отключена.
- **Контроль пробуксовывания (SC)** Функция стабилизации, предотвращающая пробуксовывание колес на скользкой дороге во время ускорения. Она повышает уровень безопасности на скользких дорожных покрытиях. Для увеличения силы тяги при движении с цепями противо-скольжения, по глубокому снегу или песку, лучше отключить контроль пробуксовывания. Эта функция отключается при помощи кнопки STC/ DSTC.
- Функция **Активного контроля курсовой устойчивости (AYC)** автоматически затормаживает одно или несколько колес для стабилизации автомобиля в случае заноса. При торможении педаль становится жестче, чем обычно, и слышится пульсирующий шум. Функция активного контроля курсовой устойчивости активирована постоянно. Она не может быть отключена.
- **Функция экстренного торможения - EBA**
  При резком торможении обеспечивает немедленное полное задействование тормозов. Система определяет необходимость задействования функции экстренного торможения по скорости нажатия на педаль тормоза. При срабатывании этой функции педаль проваливается. Продолжайте тормозить, не отпуская педаль. Функция отключается, когда давление на педаль тормоза ослабевает. Функция экстренного торможения постоянно находится в активном состоянии. Она не может быть отключена.

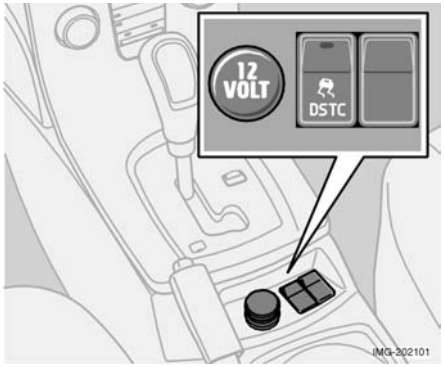

Кнопка STC или DSTC

Эта кнопка на центральной консоли служит для отключения и включения системы STC (Система стабилизации и контроля силы тяги)/DSTC (Система динамической стабилизации и контроля силы тяги). Светодиод в кнопке светиться, когда система включена. Светодиод в кнопке гаснет при снижении степени задействования системы стабилизации. Это не влияет на остальные функции.

ВНИМАНИЕ! Для отключения системы STC (Система стабилизации и контроля силы тяги)/DSTC (Система динамической стабилизации и контроля силы тяги) нажмите и удерживайте эту кнопку минимум полсекунды. Светодиод в кнопке гаснет и на дисплее отображается сообщение STC/DSTC SPIN CONTROL OFF (ФУНКЦИЯ КОНТРОЛЯ ПРОБУКСОВЫВАНИЯ STC/DSTC ВЫКЛ.). Система автоматически реактивируется при каждом пуске двигателя.

Сигнализаторы посередине панели приборов

Эти сигнализаторы загораются примерно на 2 секунды, а затем гаснут.

Сигнализаторы включаются для проверки системы при пуске двигателя.

Мигающая сигнальная лампа

Функция стабилизации предотвращает пробуксовывание ведущих колес автомобиля.

Функция контроля силы тяги оптимизирует использование мощности двигателя. Активный контроль курсовой устойчивости (AYC) предотвращает занос автомобиля.

Информационный символ светится постоянным светом

Одновременно с этим символом на дисплее отображается сообщение STC/DSTC SPIN CONTROL OFF (ФУНКЦИЯ КОНТРОЛЯ ПРОБУКСОВЫВАНИЯ STC/DSTC ВЫКЛ.).

- Функция контроля пробуксовывания отключается с помощью кнопки STC/DSTC.

Информационный символ светится постоянным светом

Одновременно с этим символом на дисплее отображается сообщение TRACTION CONTROL TEMPORARILY OFF (ФУНКЦИЯ КОНТРОЛЯ ТЯГИ ВРЕМЕННО ВЫКЛ.).

- Задействование контроля силы тяги временно уменьшено из-за перегрева тормозов. Функция автоматически реактивируется, когда тормоза охлаждаются до нормальной температуры.

Информационный символ светится постоянным светом

Одновременно с этим символом на дисплее отображается сообщение ANTI-SKID SERVICE REQUIRED (СИСТЕМА КОНТРОЛЯ ПРОБУКСОВЫВАНИЯ НУЖДАЕТСЯ В ТЕХОБСЛУЖИВАНИИ).

- Система STC или DSTC (Система динамической стабилизации и контроля силы тяги) отключена из-за неисправности.

1. Остановите автомобиль в безопасном месте и выключите двигатель.
2. Снова заведите двигатель.
3. Если сигнальная лампа продолжает светиться, отгоните автомобиль на станцию техобслуживания Volvo для проверки системы.

⚠ ПРЕДОСТЕРЕЖЕНИЕ!

Не забывайте, что управляемость автомобиля изменяется при отключении системы STC или DSTC. Всегда соблюдайте обычные меры предосторожности для безопасного прохождения поворотов и движения по скользким дорогам.

Буксировка и транспортировка

Нельзя заводить двигатель буксировкой автомобиля ("с толкача")

Если двигатель не заводится из-за разряженности аккумуляторной батареи, используйте вспомогательную аккумуляторную батарею. Ни в коем случае не заводите двигатель буксировкой автомобиля ("с толкача")

ВАЖНО!

Буксировка автомобиля для пуска двигателя может привести к повреждению каталитического нейтрализатора.

Движение на буксире

Перед буксировкой автомобиля следует узнать из правил дорожного движения максимально разрешенную скорость буксировки.

1. Вставьте ключ в замок зажигания и поверните его в положение **I**, чтобы отпереть рулевое колесо для управления автомобилем. См. стр. 96.
   ВНИМАНИЕ! Ключ должен оставаться в замке зажигания на всем протяжении буксировки.
2. **Автоматическая коробка передач:** Переведите переключатель передач в положение **N**.
   Механическая коробка передач: Переведите рычаг переключения передач в нейтральное положение.
3. Во избежание сильных рывков буксировочный трос должен быть полностью натянут. Держите ногу на педали тормоза.

Автомобили с автоматической коробкой передач нельзя буксировать со скоростью более 80 км/ч. Максимальная дистанция буксировки 80 км.

⚠ ПРЕДОСТЕРЕЖЕНИЕ!

Поскольку в обесточенном автомобиле всегда задействуется замок рулевого колеса, он становится неуправляемым. Перед началом буксировки нужно отпереть замок рулевого колеса. Никогда не вынимайте ключ из замка зажигания во время езды или буксировки Вашего автомобиля.

⚠ ПРЕДОСТЕРЕЖЕНИЕ!

Усилители руля и тормоза не действуют, когда не работает двигатель. На педаль тормоза нужно давить примерно в пять раз сильнее, а поворот руля требует значительно большего усилия, чем обычно.

Нельзя буксировать автомобили с автоматической коробкой передач на расстояние более 80 км.

Эвакуация

Автомобили с автоматической коробкой передач нельзя буксировать со скоростью более 80 км/ч (это не относится к буксировке методом частичной погрузки). Максимальная дистанция буксировки 80 км.

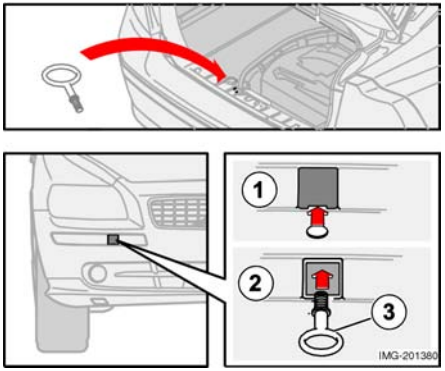

Буксировочная проушина

Буксировочная проушина используется для буксировки по дорогам. Буксировочная проушина крепится в проеме с правой стороны переднего или заднего бампера. Монтаж буксировочной проушины:

1. Возьмите буксировочную проушину, которая находится под напольным покрытием багажного отделения.
2. Откройте снизу крышку на бампере с помощью отвертки или большой монеты.
3. Вверните буксировочную проушину на свое место до фланца. Для вворачивания буксировочной проушины используйте баллонный ключ.

4. После использования выверните буксировочную проушину и положите ее на место в багажное отделение. Закройте крышку на бампере.

ВАЖНО!

Буксировочная проушина предназначена только для буксировки по дорогам, но не должна использоваться для вытаскивания автомобиля из канав и т.п. Вызывайте службу эвакуации.

Пуск двигателя от вспомогательного источника

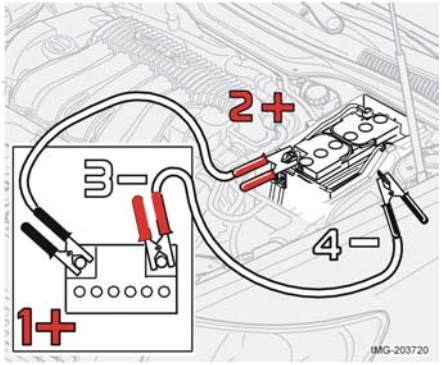

Пуск двигателя от вспомогательной аккумуляторной батареи

Если аккумуляторная батарея разрядилась, то для пуска двигателя можно использовать электроэнергию отдельной или стоящей в другом автомобиле аккумуляторной батареи. Во избежание искрообразования при попытке пуска двигателя обязательно проверьте надежность крепления зажимов на пусковых проводах.

Во избежание взрыва при пуске двигателя от вспомогательной аккумуляторной батареи рекомендуется следующая последовательность действий:

1. Поверните ключ зажигания в положение **0**.
2. Убедитесь, что вспомогательная аккумуляторная батарея 12-вольтовая.
3. Если вспомогательная аккумуляторная батарея стоит в другом автомобиле, выключите его двигатель. Убедитесь, что автомобили не касаются друг друга.
4. Соедините красным пусковым проводом положительный вывод (1+) вспомогательной аккумуляторной батареи с положительным выводом (2+) своей аккумуляторной батареи.
5. Поставьте первый зажим черного провода на отрицательный вывод вспомогательной аккумуляторной батареи (3–).
6. Поставьте второй зажим черного провода на клемму "массы" (4-), расположенную на правой пружинной стойке.
7. Заведите двигатель "вспомогательного" автомобиля. Дайте ему несколько минут поработать на оборотах чуть выше холостого хода - 1500 об/мин.
8. Заведите двигатель автомобиля с разряженной аккумуляторной батареей.
9. Снимите пусковые провода. Сначала отсоедините черный провод, а затем красный. Следите, чтобы зажимы черного пускового провода не коснулись положительного вывода аккумуляторной батареи или провода, соединенного с красным пусковым проводом.

ВНИМАНИЕ! Не трогайте выводы и зажимы при попытках пуска. Возможно искрообразование.

⚠ ПРЕДОСТЕРЕЖЕНИЕ!

Аккумуляторная батарея выделяет кислород и водород, смесь которых (гремучий газ) очень взрывоопасна. Достаточно искры, образовавшейся из-за неправильного подсоединения проводов, чтобы вызвать взрыв аккумуляторной батареи.
Кроме этого, в аккумуляторной батарее находится серная кислота, которая является очень едкой жидкостью. Если серная кислота попадет в глаза, на кожу или одежду, нужно немедленно промыть пораженный участок большим количеством воды. При попадании кислоты в глаза немедленно обратитесь к врачу.

Буксировка прицепа

Общие сведения

Если буксировочное устройство установлено на заводе Volvo, автомобиль поставляется укомплектованным оборудованием, необходимым для буксировки прицепа.

- Буксировочное устройство должно иметь утвержденную конструкцию.
- При дооснащении автомобиля проверьте вместе с дилером Volvo, чтобы автомобиль был полностью оборудован для буксировки прицепа.
- Увеличьте давление в шинах до значения, соответствующего полной нагрузке. Давление в шинах указано на наклейке с внутренней стороны откидной крышки топливного бака.
- Регулярно очищайте буксировочное устройство и смазывайте соединительный крюк[1].
- Не буксируйте тяжелые прицепы, пока автомобиль совсем новый. Подождите, пока его пробег не составит минимум 1000 км.
- На длинных и крутых подъемах нагрузка на тормоза значительно превышает обычную. Включайте пониженную передачу и поддерживайте соответствующую скорость.
- При буксировке прицепа также увеличивается нагрузка на двигатель.
- При транспортировке тяжелых грузов в жаркую погоду двигатель и коробка передач могут перегреться. Если стрелка указателя температуры охлаждающей жидкости в комбинации приборов заходит в красную зону, остановитесь и дайте двигателю поработать на холостом ходу несколько минут. В случае перегрева двигателя кондиционер может временно отключиться. У коробки передач срабатывает встроенная защита. Прочитайте сообщение на информационном дисплее.
- Из соображений безопасности не следует превышать скорость 80 км/ч, даже если национальные правила разрешают движение с более высокой скоростью.
- Разрешенная максимальная масса для прицепов, не оборудованных тормозами, 750 кг.
- При стоянке автомобилей с автоматической коробкой передач и прицепом переключатель передач должен находиться в положении **P**. Обязательно задействуйте стояночный тормоз.
- При стоянке автомобиля с прицепом на крутых склонах, заблокируйте колеса противооткатными упорами. При стоянке автомобилей с автоматической коробкой передач и прицепом переключатель передач должен находиться в положении **P**. Обязательно задействуйте стояночный тормоз.

[1] Это не относится к шаровым буксировочным устройствам с гасителем колебаний.

Масса прицепа

Разрешенная максимальная масса прицепа, не оборудованного тормозами	**Максимальное давление на шар**
0 – 1200 кг	50 кг
1201 – 1500 кг	75 кг

ВНИМАНИЕ! Указанные значения являются максимальными массами прицепа, разрешенными Volvo. Национальные правила дорожного движения могут накладывать дополнительные ограничения на массу и скорость. Буксировочные устройства должны быть сертифицированы на массу, превышающую максимальную массу, разрешенную для буксировки автомобилем.

⚠ ПРЕДОСТЕРЕЖЕНИЕ!

Следуйте указанным рекомендациям в отношении массы прицепа. В противном случае может ухудшиться управляемость автомобиля с прицепом при объезде препятствий и торможении.

Автоматическая коробка передач

Стоянка на склонах:

- Задействуйте стояночный тормоз.
- Переведите рычаг переключателя передач в стояночное положение **P**.

Трогание с места на склонах:

- Переведите рычаг переключателя передач в положение для движения **D**.
- Отпустите стояночный тормоз.

Крутые подъемы:

- Выбирайте подходящую передачу, преодолевая крутые подъемы или двигаясь на малой скорости. Это предотвращает ненужное повышение передачи и дефицит трансмиссионного масла в коробке.
- Не перегружайте двигатель, включая такую высокую передачу, которую он не может поддерживать. Езда на высоких передачах не всегда экономична.
- При буксировке прицепа избегайте подъемов круче 15%.

Буксировочное устройство

Буксировочные устройства

Регулярно промывайте и смазывайте консистентной смазкой соединительный крюк. Если используется буксировочное устройство с шаровым шарниром и гасителем колебаний, соединительный крюк не нуждается в смазке. Если автомобиль оборудован съемным буксировочным устройством, то при его установке необходимо скрупулезно следовать монтажным инструкциям. См. стр. 114.

⚠ ПРЕДОСТЕРЕЖЕНИЕ!

Убедитесь, что страховочный трос прицепа закреплен на своем месте.

⚠ ПРЕДОСТЕРЕЖЕНИЕ!

Если автомобиль оборудован съемным буксировочным устройством Volvo:

- Скрупулезно следуйте инструкциям по монтажу соединительного крюка.
- Прежде чем тронуться с места, соединительный крюк должен быть заперт на ключ.
- Убедитесь, что индикатор в окошке имеет зеленый цвет.

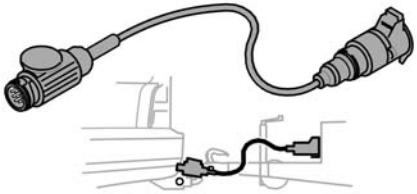

IMG-201504

Кабель прицепа

Если буксировочное устройство автомобиля оборудовано 13-штекерным разъемом, а прицеп 7-штекерным разъемом, необходим специальный переходник. Используйте переходник и кабель, одобренные Volvo. Проверьте, чтобы кабель не волочился по дороге.

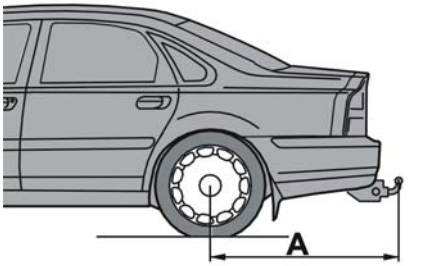

IMG-204160

Технические данные

Расстояние A

Несъемное буксировочное устройство:	1055 мм
Съемное буксировочное устройство:	1055 мм
Максимальное давление на шар:	75 кг

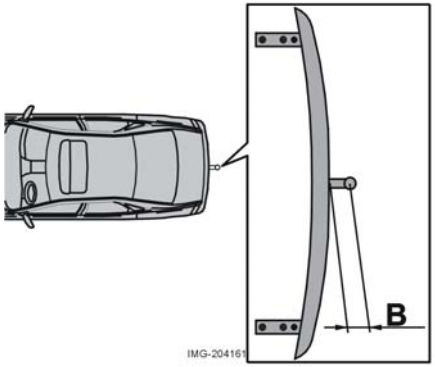

Расстояние B

Несъемное буксировочное устройство:	72 мм
Съемное буксировочное устройство:	72 мм

Съемное буксировочное устройство

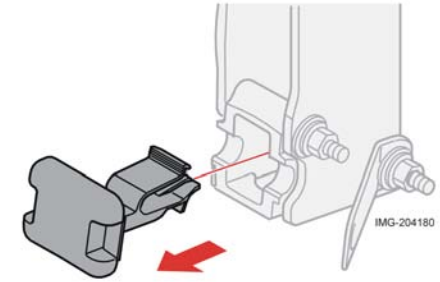

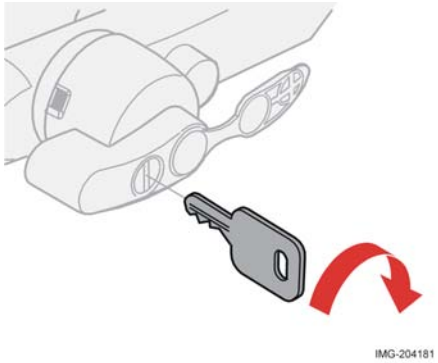

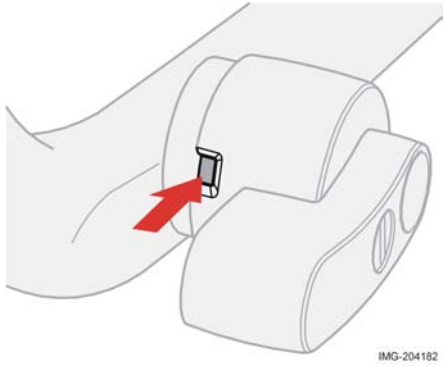

Установка соединительного крюка

1. Выньте заглушку.
2. Повернув ключ по часовой стрелке, убедитесь, что механизм находится в незапертом положении.
3. Убедитесь, что индикатор в окошке имеет красный цвет.

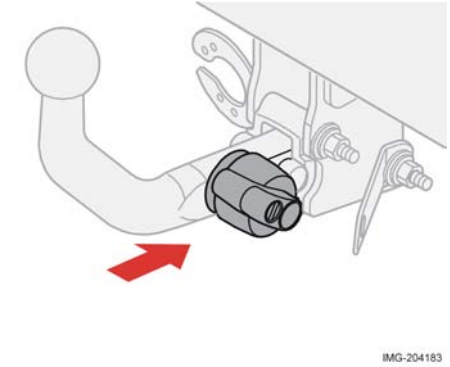

4. Вставьте и вдавите шаровой крюк до щелчка.

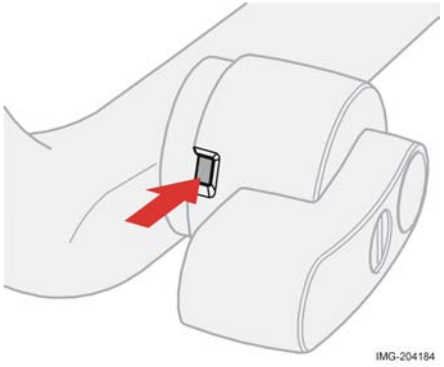

5. Убедитесь, что индикатор в окошке имеет зеленый цвет.

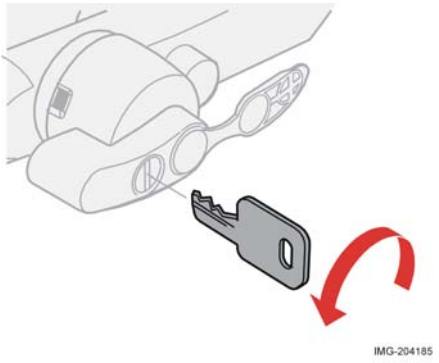

6. Поверните ключ против часовой стрелки в запертое положение. Выньте ключ из замка.

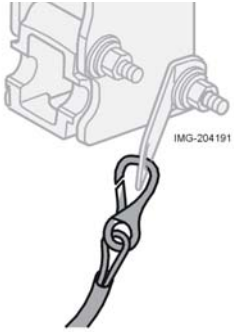

ВНИМАНИЕ! Зацепите страховочный трос за скобу на буксировочном устройстве.

Снятие соединительного крюка

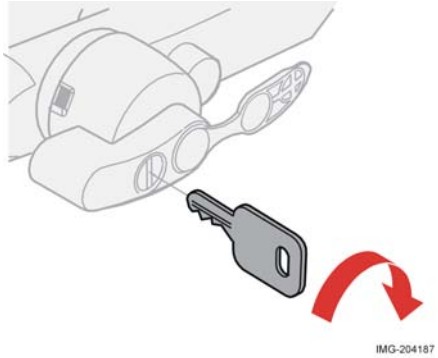

1. Поверните ключ по часовой стрелке в отпертое положение.

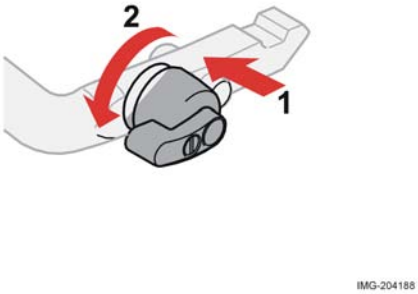

2. Вдавите фиксирующую ручку и поверните ее против часовой стрелки до щелчка.

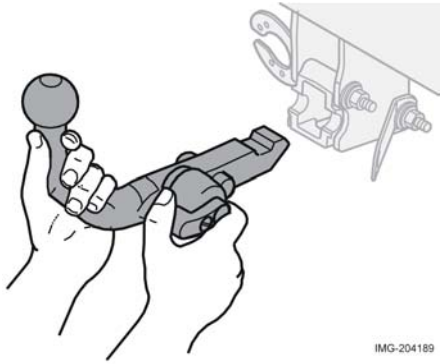

3. Поверните фиксирующую ручку до упора. Прижимая ее, одновременно вытяните соединительный крюк.

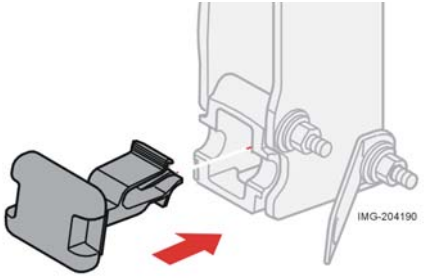

4. Поставьте заглушку.

Погрузка

Загрузка багажного отделения

Выключайте двигатель и задействуйте стояночный тормоз при погрузке и выгрузке длинномерных грузов. Длинный предмет может сдвинуть рычаг переключателя передач, и автомобиль может тронуться с места. Для увеличения объема багажного отделения можно сложить сиденья и снять подголовники.

Зафиксируйте грузы в безопасном положении, уперев в спинки передних сидений.

- Не повредите подголовники при складывании заднего сиденья. При необходимости можно снять подголовники.
- Располагайте тяжелые грузы по центру.
- Массивные предметы нужно класть как можно ниже. Не кладите тяжелые грузы на сложенные спинки сидений.
- Закрывайте острые края чем-нибудь мягким.
- Закрепляйте все грузы обычными или специальными багажными ремнями в проушинах для крепления багажа.

⚠ ПРЕДОСТЕРЕЖЕНИЕ!

- Не кладите груз поверх спинок сидений.
- Высокорасположенные грузы могут создать помехи надувным экранам, скрытым в облицовке потолка.
- Обязательно закрепите груз. В противном случае он может сорваться и причинить серьезную травму при резком торможении.

⚠ ПРЕДОСТЕРЕЖЕНИЕ!

Имейте в виду: в случае лобового столкновения на скорости 50 км/ч предмет массой 20 кг может ударить с силой 1000 кг.

Использование багажников

Во избежание повреждения автомобиля и для достижения максимально возможной безопасности движения рекомендуется использовать багажники, разработанные инженерами Volvo для Вашего автомобиля. Следуйте монтажным инструкциям, приложенным к багажнику.

- Регулярно проверяйте надежность крепления багажника и груза на нем. Надежно закрепляйте груз на багажнике с помощью ремней.
- Максимально допустимая нагрузка на крышу (включая массу багажника) равна 75 кг.
- Равномерно распределяйте груз по багажнику. Не нагружайте багажник односторонне. Кладите самые тяжелые предметы снизу.
- Автомобиль с нагруженным багажником на крыше имеет смещенный центр тяжести и иначе реагирует на управление.
- Аэродинамическое сопротивление и расход топлива растут вместе с размером груза.
- Ведите автомобиль плавно. Избегайте резких разгонов и торможений, крутых поворотов.

Адаптация направления света фар, правостороннее и левостороннее движение

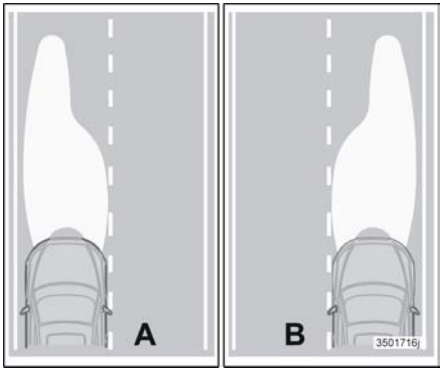

A. Форма светового пятна для левостороннего движения
B. Форма светового пятна для правостороннего движения

Правильная форма светового пятна

Во избежание ослепления водителей встречных транспортных средств из-за неправильного выбора формы светового пятна, нужно правильно отрегулировать фары. Правильно отрегулированные фары эффективно освещают края дороги.

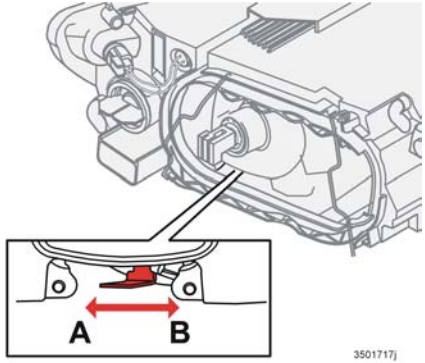

Галогенная лампа

Фары с галогенными лампами

Для левостороннего движения регулятор фары должен находиться в положении (A), а для правостороннего движения - в положении (B).

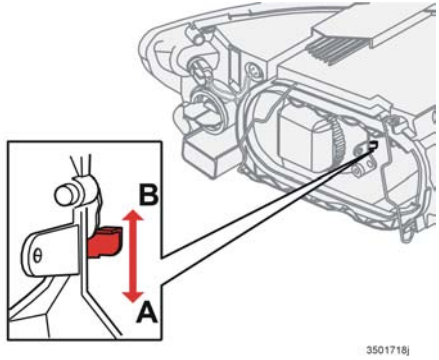

Би-ксеноновая лампа

Фары с Би-ксеноновыми лампами

Для левостороннего движения регулятор фары должен находиться в положении (A), а для правостороннего движения - в положении (B).

⚠ ПРЕДОСТЕРЕЖЕНИЕ!

Если автомобиль оснащен Би-ксеноновыми фарами, любые работы на них должны выполняться на станции техобслуживания Volvo.
Би-ксеноновые лампы требуют крайне осторожного обращения, поскольку находятся под высоким напряжением.

Общая информация **120**
Давление в шинах **123**
Замена колес **124**
Временный ремонт шин в случае прокола (некоторые рынки сбыта) **128**

Общая информация

Управляемость и шины

Шины имеют огромное влияние на управляемость. Управляемость автомобиля решающим образом зависит от типа шин, их размера и давления.

При замене необходимо устанавливать на все четыре колеса шины одинакового типа, размера и марки. В противном случае управляемость автомобиля может ухудшиться. Давление в шинах должно соответствовать значениям, указанным на наклейке с внутренней стороны откидной крышки топливного бака.

Перечень размеров

На любой автомобильной шине имеется обозначение размера. Пример обозначения: 205/55R16 91 W.

205	Ширина профиля шины (мм)
55	Отношение высоты профиля к ширине шины (%)
R	Шина радиальная
16	Внутренний диаметр шины в дюймах (")
91	Код максимально допустимой нагрузки на шину (в данном случае 615 кг)
W	Шина рассчитана на скорость до 240 или 270 км/ч.

Новые шины

Шины являются товаром с ограниченным сроком годности. Через несколько лет они начинают затвердевать и их фрикционные характеристики ухудшаются. При замене шин старайтесь использовать шины, изготовленные недавно. Это особенно важно в отношении зимних шин. Неделя и год выпуска обозначаются 4 цифрами, например, 1502. Шина, показанная на рисунке, изготовлена на 15-й неделе 2002 года.

Срок службы шин

Хотя теоретический срок службы шин достигает десяти лет, не рекомендуется использовать шины, изготовленные более шести лет назад.

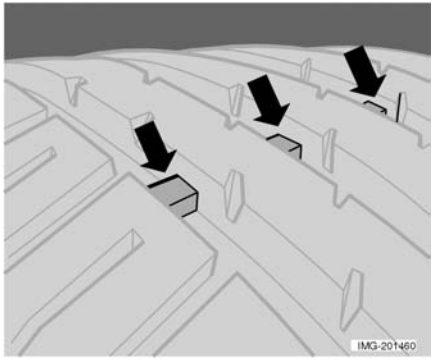

Шины с индикатором износа протектора

Индикатор износа представляет собой узкий выступ, расположенный поперек дорожки протектора. Напротив индикатора на боковине шины находится маркировка TWI. Индикаторы отчетливо проявляются, когда остаточная высота рисунка протектора доходит до 1,6 мм. Немедленно замените шины новыми. Помните, что шины с малой высотой рисунка протектора имеют очень плохое сцепление на мокрой или заснеженной дороге.

Зимние шины

Volvo рекомендует использовать зимние шины определенных размеров. Они указаны на наклейке с внутренней стороны откидной крышки топливного бака. Размер шин зависит от мощности двигателя. Всегда ставьте зимние шины на все четыре колеса.

ВНИМАНИЕ! Проконсультируйтесь у дилера Volvo касательно наиболее подходящих типов дисков и шин.

Ошипованные шины

На протяжении первых 500-1000 км после установки новых ошипованных шин необходимо тормозить как можно плавнее (избегать юза) и разгоняться без пробуксовывания, чтобы шипы правильно установились в шине. Благодаря этому продлевается срок службы шины и самих шипов.

ВНИМАНИЕ! Правила использования ошипованных шин отличаются в разных странах.

Высота рисунка протектора

Эксплуатация на обледенелых, заснеженных дорогах при низких температурах предъявляют к шинам более высокие требования, чем летом. Поэтому рекомендуемая остаточная высота рисунка протектора для зимних шин равна 4 мм.

Цепи противоскольжения

Цепи противоскольжения можно устанавливать только на передние колеса.

ВНИМАНИЕ! С цепями противоскольжения нельзя превышать скорость 50 км/ч. Старайтесь не ездить с цепями по не заснеженным дорогам. Это приводит к ускоренному износу цепей противоскольжения и шин. Не используйте траки противоскольжения, поскольку расстояние между тормозным диском и колесом слишком мало.

ВАЖНО!

Разрешается использовать только фирменные цепи противоскольжения Volvo или их аналоги, адаптированные к конкретной модели, размерам шины и диска. Проконсультируйтесь на станции техобслуживания Volvo. Не используйте траки противоскольжения, поскольку расстояние между тормозным диском и колесом слишком мало.

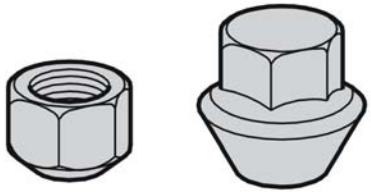

IMG-201462

Низкая и высокая колесные гайки

Диски и колесные гайки

На автомобиль можно устанавливать только те колесные диски, которые протестированы и одобрены Volvo и являются фирменными аксессуарам Volvo. Существует два типа колесных гаек. Первый тип предназначен для стальных дисков, а второй для алюминиевых.

Стальные диски – низкая гайка

Стальные диски обычно крепятся низкими гайками, однако для их крепления можно использовать и высокие гайки. Момент затяжки 140 Н·м. Выполните контрольную затяжку динамометрическим гаечным ключом.

⚠ ПРЕДОСТЕРЕЖЕНИЕ!

Нельзя использовать короткие гайки для крепления алюминиевых дисков. Крепление колеса может ослабеть.

Алюминиевые диски – высокая гайка

Для алюминиевых дисков можно использовать только высокие гайки. Эти гайки существенно отличаются от гаек других типов наличием вращающейся конической шайбы.
Момент затяжки 85 Н·м. Выполните контрольную затяжку динамометрическим гаечным ключом.

⚠ ПРЕДОСТЕРЕЖЕНИЕ!

Максимальный момент затяжки высоких гаек равен 85 Н·м. Более сильная затяжка может привести к повреждению шайбы.

ВНИМАНИЕ! Эти гайки можно использовать и на стальных дисках.

Колесные гайки "секретки"

Если на стальной диск с колпаком ставится "секретка", то она должна стоять на ближайшей к воздушному вентилю шпильке. В противном случае невозможно будет установить колесный колпак.

Запасное колесо – Временное запасное колесо

"Временное запасное колесо"[1] можно использовать только на коротких расстояниях, пока не будет отремонтировано или заменено стандартное колесо. Как можно скорее замените его на стандартное колесо. "Временное запасное колесо" может изменить управляемость автомобиля. Максимальная разрешенная скорость автомобиля с "Временным запасным колесом" равна 80 км/ч.

ВАЖНО!

На автомобиль нельзя ставить более одного временного запасного колеса.

[1] Некоторые рынки сбыта

Давление в шинах

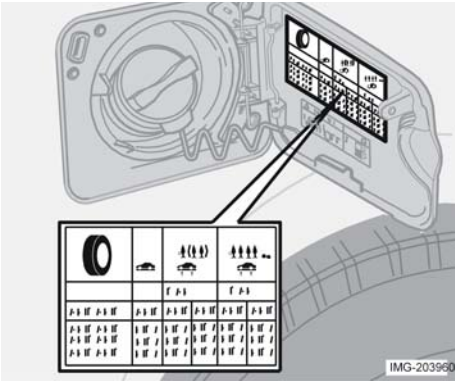

Рекомендуемое давление в шинах

Правильные значения давления в шинах указаны на наклейке, расположенной с внутренней стороны откидной крышки топливного бака. Ваш автомобиль прошел полную сертификацию, поэтому отклонения от размеров и эксплуатационных характеристик, указанных в регистрационных документах, не допускаются. Исключения из этих правил сделаны только для зимних и ошипованных шин. Если на автомобиль установлены зимние или ошипованные шины, то его скорость не должна превышать максимально разрешенную скорость для данного класса шин. Обычно такие шины относятся к классу Q с максимально разрешенной скоростью 160 км/ч.

Проверка давления в шинах

Регулярно проверяйте давление в шинах. Правильное давление в шинах указано в соответствующей таблице. Указанное давление относится к холодным шинам (зависит от температуры окружающего воздуха). Неправильное давление в шинах приводит к ухудшению управляемости автомобиля и к ускорению износа шин. Шины нагреваются после нескольких километров пробега, и давление повышается. Поэтому не стоит выпускать воздух из нагретых шин, если давление оказалось выше нормы. Однако, если давление в шинах ниже нормы, шины следует подкачать.

Замена колес

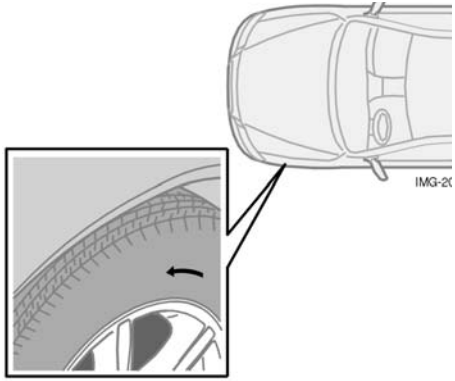

Стрелка обозначает направление вращения шины.

Летние и зимние шины

При замене летних шин на зимние и наоборот делайте на шинах отметки, обозначающие сторону, с которой они сняты, например, Л = левая, П = правая. Шины с направленным рисунком протектора должны вращаться только в одном направлении, обозначенном стрелкой. Ошипованные шины должны вращаться в одном направлении в течение всего срока службы. Переставлять шины можно только между передним и задним колесом, но ни в коем случае не слева направо или наоборот. Неправильная установка шин приводит к ухудшению их тормозных характеристик и к потере способности выдавливать воду, снег и грязь с дорожного покрытия. Шины с наибольшей высотой рисунка протектора должны всегда устанавливаться сзади (для снижения опасности заноса).

Храните шины в подвешенном или горизонтальном положении, но не ставьте их вертикально.
Проконсультируйтесь на станции техобслуживания Volvo, если сомневаетесь относительно высоты рисунка протектора.

Снятие колес

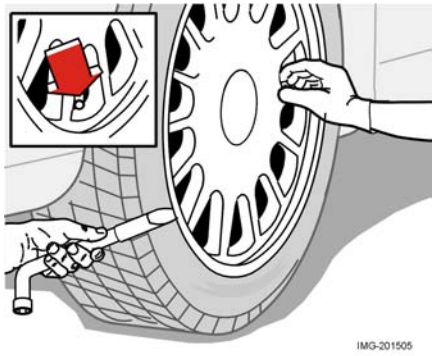

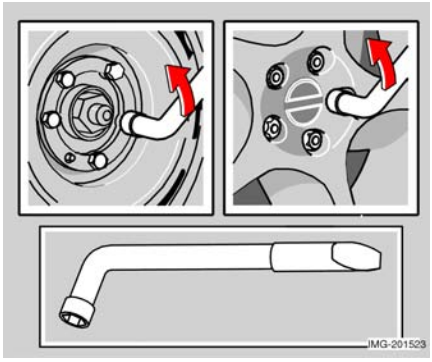

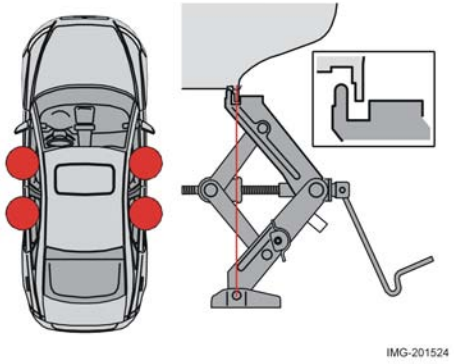

В случае замены колеса на дороге общего пользования необходимо выставить по меньшей мере один треугольный знак аварийной остановки. Убедитесь, что автомобиль и домкрат стоят на устойчивой ровной поверхности.

1. Выньте запасное колесо, домкрат и баллонный гаечный ключ. Они находятся под напольным покрытием в багажном отделении.
2. Задействуйте стояночный тормоз. Если коробка передач имеет ручное управление, включите первую передачу. В автомобиле с автоматической коробкой передач выберите **P**.
3. Положите противооткатные упоры с обеих сторон колес, которые не будут вывешиваться. Используйте толстые деревянные брусья или большие камни.
4. Автомобили со стальными дисками снабжены съемными колесными колпаками. Подденьте колесный колпак концом баллонного гаечного ключа. Колпак можно снять и просто руками. При установке колесного колпака правильно сориентируйте его относительно воздушного вентиля шины.
5. С помощью баллонного ключа отверните колесные гайки на 1/2-1 оборота против часовой стрелки.
6. С каждой стороны автомобиля имеется по два упора для домкрата. Закрепите домкрат на пальце в упоре, как показано, и, вращая ручку, опустите ногу домкрата, чтобы она ровно прижалась к поверхности дороги. Убедитесь, что домкрат надежно закреплен в упоре, как показано, а его нога стоит на вертикали, проходящей через упор.
7. Поднимите автомобиль и вывесите колесо. Отверните колесные гайки и снимите колесо.

⚠ ПРЕДОСТЕРЕЖЕНИЕ!

- Никогда не подлезайте под автомобиль, поднятый домкратом.
- В автомобиле, поднимаемом домкратом, не должны оставаться пассажиры.
- Между пассажирами и проезжей частью должен находиться автомобиль (и другой барьер, если есть).

Оригинальный автомобильный домкрат

Оригинальный домкрат, которым укомплектован автомобиль, можно использовать только для замены колес. Все остальные работы на автомобиле должны выполняться только с помощью специальных промышленных подъемников и осевых опор, которые устанавливаются под поднятую часть автомобиля. Винт домкрата должен быть всегда хорошо смазан.

Установка колеса

1. Очистите поверхности контакта колеса и ступицы.
2. Поставьте колесо. Наверните колесные гайки.
3. Опустите автомобиль, чтобы колесо не могло проворачиваться.
4. Затяните колесные гайки по диагонали. Важно, чтобы колесные гайки были затянуты правильно. Низкая колесная гайка затягивается моментом 140 Н·м. Выполните контрольную затяжку динамометрическим гаечным ключом. Высокая колесная гайка с вращающейся конической шайбой затягивается моментом 85 Н·м. Выполните контрольную затяжку динамометрическим гаечным ключом.

⚠ ПРЕДОСТЕРЕЖЕНИЕ!

Максимальный момент затяжки высоких гаек равен 85 Н·м. Более сильная затяжка может привести к повреждению шайбы.

5. Поставьте колесный колпак.
6. Полностью сверните домкрат и положите на свое место в багажное отделение. Проверьте, чтобы домкрат и баллонный ключ были надежно закреплены.

Запасное колесо и инструменты

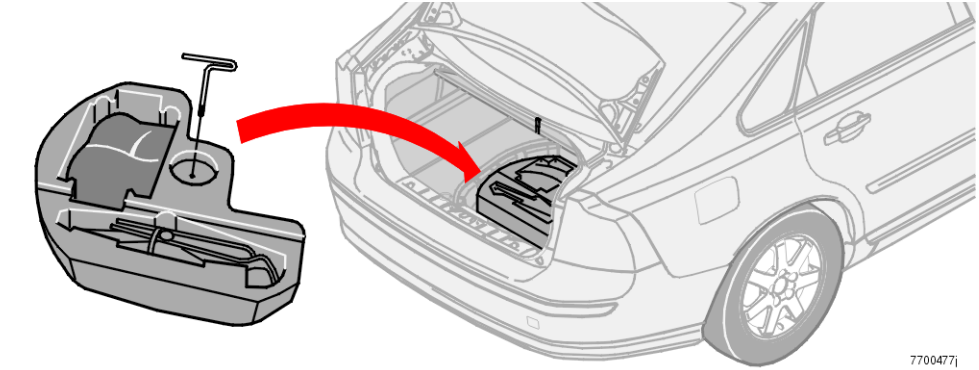

Запасное колесо/ремонтный комплект на случай прокола, домкрат и баллонный гаечный ключ

Запасное колесо или ремонтный комплект с компрессором на случай прокола, домкрат и баллонный гаечный ключ находятся под напольным покрытием в багажном отделении.

Вынимание ремонтного комплекта на случай прокола:

1. Поднимите напольное покрытие спереди и сзади.
2. Возьмите ремонтный комплект на случай прокола.

Вынимание запасного колеса:

1. Поднимите напольное покрытие спереди и сзади.
2. Выньте домкрат и баллонный ключ.
3. Отверните и извлеките запасное колесо.

Система герметизации шин (некоторые рынки сбыта)

Общие сведения

Вместо запасного колеса автомобили могут укомплектовываться ремонтным комплектом на случай прокола. Этот ремонтный комплект включает в себя электрический воздушный компрессор и упаковку с герметиком.

Ремонтный комплект на случай прокола предназначен только для временного ремонта шин и позволяет автомобилю проехать не более 200 км или до ближайшей шиноремонтной мастерской. Герметик эффективно герметизирует проколы шин от предметов диаметром не более 6 мм. Герметик может не справиться с более обширным повреждением шины.

Ремонтный комплект предназначен для использования в диапазоне температур от -40 °C до 70 °C. Упаковка с герметиком не может использоваться по истечении срока годности. Она должна быть заменена раньше.

ВНИМАНИЕ!

- Перед применением ремонтного комплекта внимательно прочитайте инструкции и предупреждения.
- Для надувания других предметов необходимо использовать специальные насадки.
- Воздушный компрессор не предназначен для надувания предметов объемом более 50 литров (надувные матрасы, лодки и т.п.).

⚠ ПРЕДОСТЕРЕЖЕНИЕ!

- Ремонтный комплект предназначен только для герметизации проколов, расположенных на беговой части протектора шины.
- Нельзя использовать этот ремонтный комплект для герметизации проколов в боковинах шины, разрывов, трещин, вздутий и т.п.

Порядок работы

1. Убедитесь, что автомобиль стоит так, что не подвергается опасности со стороны других автомобилей и не создает помех дорожному движению.
2. Выставите треугольный знак аварийной остановки для предупреждения остальных участников дорожного движения.
3. Прочитайте имеющиеся инструкции и предупреждения. Во всем остальном следуйте инструкциям и рекомендациям на наклейках, расположенных на воздушном компрессоре и упаковке с герметиком.
4. Не вынимайте из шины предметы, застрявшие в ней после прокола.
5. Максимальная продолжительность работы компрессора составляет 10 минут. Дайте компрессору остыть, если он начинает перегреваться. После герметизации шины с помощью ремонтного комплекта нельзя превышать скорость 80 км/ч.

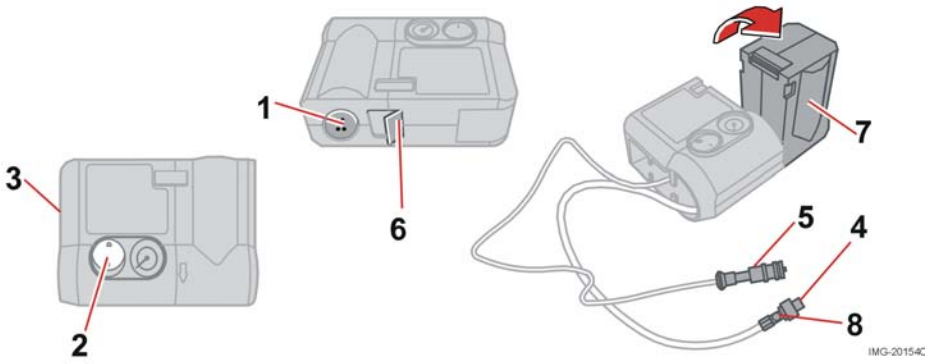

Герметизация проколотой шины

1. Возьмите из ремонтного комплекта наклейку с максимальной разрешенной скоростью (1) и приклейте ее в наиболее заметном для водителя месте.
2. Проверьте, чтобы оранжевый выключатель On/Off находился в положении 0.
3. Возьмите из багажного отделения кабель и шланг (3).
4. Отверните колпачок воздушного вентиля проколотой шины.
5. Наверните на воздушный вентиль муфту шланга (4).
6. Вставьте штекер (5) в 12-вольтное электрическое гнездо автомобиля.
7. Освободите фиксатор (6) и поверните оранжевую секцию (7) на 90 градусов в вертикальное положение.
8. Если автомобиль стоит в хорошо проветриваемом, открытом месте, можно завести двигатель, чтобы не разрядить аккумуляторную батарею.

⚠ ПРЕДОСТЕРЕЖЕНИЕ!

Вдыхание выхлопных газов может привести к смертельному исходу. Ни в коем случае не оставляйте работать двигатель в закрытых помещениях или в условиях недостаточной вентиляции.

9. Включите компрессор, установив выключатель ON/OFF (2) в положение I. При закачивании герметика происходит временное повышения давления до 4-6 бар. Примерно через 30 секунд давление падает и манометр начинает показывать действительное давление в шине.

⚠ ПРЕДОСТЕРЕЖЕНИЕ!

Не стойте рядом с шиной при работе компрессора. Внимательно следите за боковинами шины. При появлении трещин, вздутий и т.п. необходимо немедленно выключить компрессор. В этом случае следует оказаться от дальнейшей поездки. Обратитесь в специализированную шиноремонтную мастерскую.

10. Накачайте шину до давления не менее 1,8 бар. Давление не должно превышать 3,5 бар. Накачивайте шину примерно 7 минут. Выключайте компрессор для проверки реального давления в шине. Если после 10-минутной работы компрессора давление не достигнет 1,8 бар, необходимо выключить компрессор.

ВНИМАНИЕ! Максимальная продолжительность работы компрессора составляет 10 минут. Дайте компрессору остыть, если он начинает перегреваться.

11. Медленно подайте автомобиль примерно на 10 метров вперед и назад, чтобы герметик распределился в шине. Повторите операцию 10.

⚠ ПРЕДОСТЕРЕЖЕНИЕ!

Если после 10-минутной работы компрессора давление остается ниже 1,8 бар, герметизация шины невозможна. Прекратите дальнейшие попытки накачать шину. Обратитесь в специализированную шиноремонтную мастерскую.

12. Отсоедините шланг от воздушного вентиля шины и наверните на вентиль колпачок. Выньте штекер из электрического гнезда. Поверните оранжевую секцию в исходное положение и закрепите фиксатором. Положите ремонтный комплект в надежное место в автомобиле.
13. Для надежной герметизации шины необходимо без промедления проехать около 3 километров, не превышая скорость 80 км/ч.

⚠ ПРЕДОСТЕРЕЖЕНИЕ!

После применения ремонтного комплекта нельзя превышать скорость 80 км/ч. Временно отремонтированную шину нужно заменить при первой же возможности (максимальный пробег 200 км).

14. Повторная проверка давления в шинах:
    1. Подсоедините шланг к воздушному вентилю шины.
    2. Вставьте штекер в электрическое гнездо.
    3. Проверьте давление по манометру компрессора.

⚠ ПРЕДОСТЕРЕЖЕНИЕ!

Если давление упало ниже 1,3 бар, шина недостаточно загерметизирована. В этом случае следует оказаться от дальнейшей поездки. Обратитесь в специализированную шиноремонтную мастерскую.

15. Если давление в шине превышает 1,3 бар, накачайте шину до давления, указанного в табличке с внутренней стороны откидной крышки топливного бака. Если давление в шине слишком высокое, выпустите часть воздуха с помощью предохранительного клапана (8).
16. Выключите компрессор. Выключатель On/Off должен находиться в положении 0. Отсоедините шланг от воздушного вентиля шины. Верните ремонтный комплект на свое место под напольным покрытием багажного отделения.

ВНИМАНИЕ! Спустя более продолжительное время снова проверьте давление в шине.

Накачивание других предметов

(возможно только при наличии специальной насадки)

ВНИМАНИЕ! Воздушный компрессор не предназначен для надувания предметов объемом более 50 литров (надувные матрасы, лодки и т.п.).

1. Проверьте, чтобы выключатель On/Off находился в положении 0.
2. Возьмите из багажного отделения кабель и шланг (3).

3. Вверните специальную насадку (можно купить у дилера) в муфту шланга (4). Подсоедините шланг с насадкой к надуваемому предмету.

ВАЖНО!
Не нужно освобождать фиксатор (6), поскольку оранжевая секция использоваться не будет. Оранжевая секция должна располагаться горизонтально.

4. Вставьте штекер (5) в 12-вольтное электрическое гнездо автомобиля.
5. Заведите двигатель. Автомобиль должен стоять в хорошо проветриваемом месте.

⚠ ПРЕДОСТЕРЕЖЕНИЕ!
Вдыхание выхлопных газов может привести к смертельному исходу. Ни в коем случае не оставляйте работать двигатель в закрытых помещениях или в условиях недостаточной вентиляции.

6. Включите компрессор, установив выключатель ON/OFF (2) в положение I.
7. Накачайте надуваемый предмет до нужного давления. Нельзя надувать предметы до давления более 4 бар.
8. Выключите компрессор, установив выключатель On/Off в положение 0, после достижения нужного давления.

ВНИМАНИЕ! Максимальная продолжительность работы компрессора составляет 10 минут. Дайте компрессору остыть, если он начинает перегреваться.

Чистка **134**
Устранение мелких повреждений лакокрасочного покрытия **136**
Защита от коррозии **137**

Чистка

Мойка автомобиля

Мойте автомобиль, как только он становится грязным. Используйте автошампунь. Соль и влага с дороги могут стать причиной коррозии.

- Тщательно смывайте грязь с днища автомобиля.
- Облейте водой весь автомобиль, чтобы грязь размягчилась. При мойке из шланга под высоким давлением: наконечник шланга при мойке под высоким давлением должен располагаться не ближе 30 см от кузова. Не направляйте струю прямо в замки.
- Для мойки используйте губку, автошампунь и теплую воду (не горячее 35 °C).
- Если грязь удаляется с трудом, вымойте автомобиль с использованием средства для холодного обезжиривания. При этом автомобиль не должен подвергаться воздействию прямых солнечных лучей. Убедитесь, что место мойки автомобиля снабжено очистным устройством для сточных вод.
- Вытрите автомобиль насухо чистой и мягкой замшей.
- Вымойте щетки стеклоочистителя теплым мыльным раствором.

Удаление птичьего помета

Смывайте птичий помет с лакокрасочного покрытия как можно быстрее. Птичий помет содержит вещества, которые быстро разрушают и обесцвечивают лакокрасочное покрытие. Это обесцвечивание невозможно устранить полировкой.

⚠ ПРЕДОСТЕРЕЖЕНИЕ!

Обязательно вымойте двигатель на станции техобслуживания. Горячий двигатель может стать источником возгорания.

Автоматическая мойка автомобиля

Хотя автоматическая мойка является быстрым и легким способом поддержания чистоты автомобиля, она не может заменить правильную ручную мойку. Щетки автоматической мойки не могут проникнуть во все нужные места. В течение первых месяцев рекомендуется мыть новый автомобиль вручную.

⚠ ПРЕДОСТЕРЕЖЕНИЕ!

После мойки обязательно просушите тормозные механизмы, чтобы тормозные колодки не подвергались воздействию влаги и коррозии, которые отрицательно сказываются на работе тормозов.

Во время продолжительных поездок в дождливую или снежную погоду время от времени слегка нажимайте на педаль тормоза. Тормозные колодки нагреваются и с них испаряется влага. Это нужно выполнять и после начала движения в очень влажную или холодную погоду.

Чистка обивки

Удаление пятен с ткани

Для чистки тканной обивки рекомендуется использовать специальное средство, которое можно приобрести у дилера Volvo. Другие химические препараты могут снизить огнестойкость обивки.

ВАЖНО!

Острые предметы и "липучки" застежек могут повредить ткань обивки.

Удаление пятен с винила

Пятна на виниле удаляются при помощи слабого мыльного раствора и теплой воды. Никогда не соскребайте и не трите пятна. Не используйте сильные пятновыводители.

Удаление пятен с кожи

Для чистки кожаной обивки рекомендуется использовать специальное средство, которое можно приобрести у дилера Volvo. Один-два раза в год обрабатывайте кожаную обивку с помощью специального комплекта Volvo для ухода за кожей. Не используйте сильные пятновыводители. Они могут повредить тканную, виниловую и кожаную обивку.

Очистка ремней безопасности

Используйте воду и синтетическое моющее средство.

Полировка и нанесение воскового состава

Полировка и нанесение воскового состава позволяют восстановить глянец потускневшего лакокрасочного покрытия и обеспечивают ему дополнительную защиту.

Новый автомобиль не нуждается в полировке по меньшей мере в течение первого года. Однако в этот период автомобиль можно покрывать восковым составом. Нельзя полировать и обрабатывать восковым составом поверхности с температурой более 45° C.

- Тщательно вымойте и просушите автомобиль перед полировкой или нанесением воскового состава. Удалите пятна битума и дегтя уайт-спиритом. Если пятна не удаляются, сошлифуйте их тонкой шлифовальной пастой для лакокрасочных покрытий.
- Отполируйте поверхности, а затем обработайте их жидким или твердым восковым составом. Скрупулезно следуйте инструкциям на упаковке. Многие составы содержат одновременно полирующие и восковые компоненты.

Устранение мелких повреждений лакокрасочного покрытия

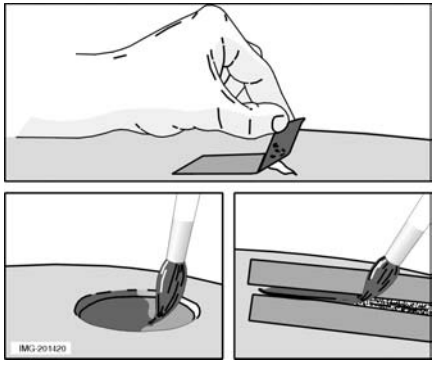

Лакокрасочное покрытие

Лакокрасочное покрытие является важным компонентом антикоррозионной защиты автомобиля и нуждается в регулярных проверках. Во избежание образования ржавчины повреждения лакокрасочного покрытия необходимо устранять незамедлительно. Наиболее распространенными типами повреждений лакокрасочного покрытия являются сколы от камней, царапины и вмятины, например, на кромках крыльев и дверях.

Код цвета эмали

Важно правильно подобрать цвет эмали. Код цвета эмали автомобиля указан на заводской табличке на стойке B. См. стр. 192.

Сколы от камней и царапины

При восстановлении лакокрасочного покрытия автомобиль должен быть чистым и сухим, а его температура должна превышать 15°C.

Материалы

- Грунтовка в банке
- Эмаль в банке или "карандаш" для подкраски
- Кисть
- Маскировочная лента.

Небольшие сколы от камней и царапины

Если скол эмали не проникает до металла, и под ним остается слой неповрежденного лакокрасочного покрытия, можно нанести новый слой эмали сразу же после очистки поврежденного участка.

Если скол эмали проник до металла панели

1. Наклейте полоску маскировочной ленты поверх поврежденного участка. Затем снимите полоску вместе с отслоившимися частичками эмали.
2. Тщательно перемешайте грунтовку и нанесите ее с помощью тонкой кисти или спички. После высыхания грунтовки нанесите кистью эмаль.
3. Обрабатывайте царапины так же, как описано выше, но наклейте маскировочную ленту вокруг поврежденного участка, чтобы защитить неповрежденное лакокрасочное покрытие.
4. Несколько дней спустя отполируйте восстановленный участок лакокрасочного покрытия. Воспользуйтесь мягкой тканью и малым количеством полировальной пасты.

Защита от коррозии

Контроль и уход

Автомобили Volvo подвергаются тщательной и всеобъемлющей антикоррозионной обработке на заводе. Элементы кузова изготовлены из оцинкованного листового металла. Днище защищено износоустойчивым антикоррозионным покрытием. Балки, лонжероны, углубления и скрытые полости обработаны изнутри жидким, проникающим антикоррозионным составом из распылителя.

Уход за антикоррозионной защитой автомобиля.

- Содержите автомобиль в чистоте. Мойте днище автомобиля из шланга. При мойке под высоким давлением держите наконечник шланга не ближе 30 см от поверхности эмали.
- Регулярно проверяйте и при необходимости восстанавливайте антикоррозионное покрытие.

Антикоррозионная защита автомобиля обычно не требует восстановления на протяжении восьми лет. По истечении этого срока необходимо обрабатывать автомобиль один раз в три года. Если автомобиль нуждается в дополнительной обработке, обратитесь на станцию техобслуживания Volvo.

Техническое обслуживание Volvo 140
Уход за автомобилем своими силами 141
Капот и моторный отсек 142
Дизель 144
Масла и рабочие жидкости 145
Щетки стеклоочистителя 148
Аккумуляторная батарея 149
Типы ламп 151
Замена ламп спереди 152
Замена ламп сзади 155
Замена ламп внутри автомобиля 156
Предохранители 158

Техническое обслуживание Volvo

Программа технического обслуживания Volvo

Этот автомобиль прошел комплексные дорожные испытания на заводе. Прежде чем передать автомобиль Вам, наши специалисты еще раз проверили его в соответствии с регламентом Volvo Car Corporation.
Для сохранения максимальной надежности и безопасности Вашего автомобиля, следуйте программе технического обслуживания Volvo, приведенной в Сервисной и гарантийной книжке. Поручите специалистам Volvo техническое обслуживание и уход за Вашим автомобилем. Станции техобслуживания Volvo располагают персоналом, специальными инструментами и сервисной документацией, гарантирующими высочайшее качество технического обслуживания.

ВАЖНО!

Гарантия Volvo распространяется только на те автомобили, которые обслуживаются в соответствии с инструкциями в Сервисной и гарантийной книжке.

Специальные сервисные операции

Для некоторых сервисных операций, затрагивающих систему электрооборудования автомобиля, требуется электронное оборудование, разработанное специально для Вашего автомобиля. Перед выполнением сервисных операций, затрагивающих систему электрооборудования, проконсультируйтесь на станции техобслуживания Volvo.

Установка аксессуаров

Неправильные подсоединение и монтаж аксессуаров могут негативно повлиять на систему электрооборудования автомобиля. Для работы некоторых аксессуаров необходимо предварительно загрузить в систему электрооборудования специальное программное обеспечение. Перед установкой аксессуаров, которые подсоединяются к системе электрооборудования, или могут создать ей помехи, обязательно проконсультируйтесь на станции техобслуживания Volvo.

Регистрация данных автомобиля

Один или несколько компьютеров Вашего автомобиля Volvo могут осуществлять регистрацию информации. Эта информация, предназначенная для использования в исследованиях с целью дальнейшего повышения безопасности автомобиля и диагностики неисправностей в его системах, может содержать данные о частоте применения ремней безопасности водителем и пассажирами, о работе различных систем/модулей управления автомобиля, о состоянии двигателя, акселератора, рулевого управления, тормозов и других систем. Эта информация может включать в себя данные о манере управления автомобилем. Помимо прочего, информация содержать данные о скорости автомобиля, использовании педалей тормоза и акселератора, положении рулевого колеса. В памяти могут храниться самые последние данные, полученные в течение определенного периода движения накануне и во время аварии или аварийной ситуации. Volvo Car Corporation не будет разглашать эту информацию из памяти без Вашего согласия. Однако Volvo Car Corporation может быть вынуждена поделиться информацией в соответствии с требованиями национального законодательства. Volvo Car Corporation и ее станции техобслуживания также вправе считывать и использовать эту информацию.

Неблагоприятные условия эксплуатации

Если автомобиль эксплуатируется в неблагоприятных условиях, необходимо заменять масло в двигателе, воздушный и масляный фильтры чаще, чем указано в Сервисной и гарантийной книжке.

Неблагоприятными условиями эксплуатации считается регулярное использование:

- в пыльной или песчаной местности,
- для буксировки кемпера или прицепа,
- в гористой местности,
- на высоких скоростях,
- на холостом ходу или малых скоростях,
- для коротких поездок (менее 10 км) при низких температурах (ниже 5°C).

Уход за автомобилем своими силами

Перед началом работ на автомобиле

Аккумуляторная батарея

- Убедитесь, что провода аккумуляторной батареи правильно подсоединены и надежно закреплены.
- Не отсоединяйте аккумуляторную батарею при работающем двигателе (например, для замены аккумуляторной батареи).
- Не используйте устройства ускоренного заряда аккумуляторных батарей. При зарядке аккумуляторной батареи ее провода должны быть отсоединены.
- Аккумуляторная батарея содержит кислоту, которая является едкой и ядовитой жидкостью. Важно обращаться с аккумуляторной батареей так, чтобы не причинить вред окружающей среде. Обратитесь за содействием к дилеру Volvo.

⚠ ПРЕДОСТЕРЕЖЕНИЕ!

- Система зажигания работает при очень высоком напряжении. Напряжение в системе зажигания опасно для жизни. При выполнении работ в моторном отсеке зажигание должно находиться в выключенном состоянии.
- Не касайтесь свечей или катушек зажигания, когда зажигание включено и пока двигатель горячий.

Капот и моторный отсек

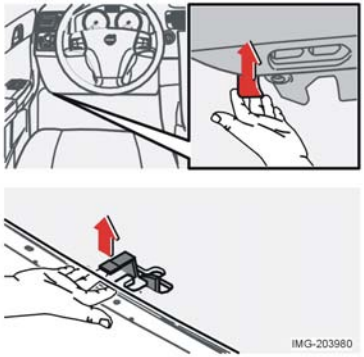

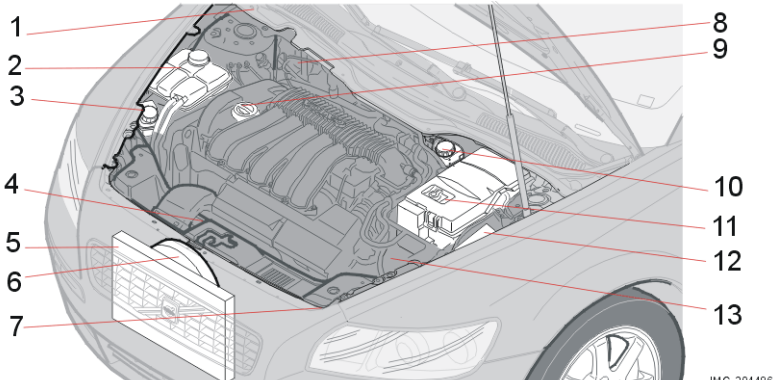

Открывание капота

Открывание капота:

- Потяните ручку, расположенную слева под приборной панелью. Послышится щелчок освобождения защелки.
- Вставьте ладонь под передний край капота посередине и отожмите вверх предохранительную собачку.
- Откройте капот.

⚠ ПРЕДОСТЕРЕЖЕНИЕ!

При закрывании капота убедитесь в надежности фиксации защелок.

Моторный отсек

1. Бачок жидкости омывателя, 4 л (4 цил.)
2. Расширительный бачок системы охлаждения
3. Бачок жидкости для усилителя руля
4. Щуп для моторного масла[1]
5. Радиатор
6. Вентилятор радиатора
7. Бачок жидкости омывателя, 6,5 л (5 цил.)
8. Бачок рабочей жидкости сцепления и тормозов (правостороннее управление)
9. Доливка моторного масла[1]
10. Бачок рабочей жидкости сцепления и тормозов (левостороннее управление)
11. Аккумуляторная батарея
12. Блок реле и предохранителей
13. Воздушный фильтр[1]

[1] Расположение зависит от варианта двигателя.

Регулярные проверки

Следующие проверки необходимо выполнять регулярно, например, при заправке.

- Охлаждающая жидкость - Уровень должен находиться между отметками MIN и MAX на расширительном бачке.
- Моторное масло - Уровень должен находиться между отметками MIN и MAX.
- Жидкость усилителя руля - Уровень должен находиться между отметками MIN и MAX.
- Жидкость омывателя - Бачок должен быть заполнен. При температурах около нуля доливайте смесь с концентратом против замерзания.
- Жидкость тормозов и сцепления - Уровень должен находиться между отметками MIN и MAX.

⚠ ПРЕДОСТЕРЕЖЕНИЕ!

- Помните, что вентилятор радиатора может автоматически включаться после выключения двигателя.
- Обязательно вымойте двигатель на станции техобслуживания. Горячий двигатель может стать источником возгорания.

Дизель

Система питания топливом

Дизельные двигатели чувствительны к загрязнениям. Пользуйтесь только дизельным топливом известных производителей. Не заливайте дизельное топливо сомнительного качества. Крупные нефтяные компании также выпускают специальное зимнее дизельное топливо для использования при отрицательных температурах. Это топливо имеет меньшую вязкость при низких температурах, что снижает риск кристаллизации парафина в топливной системе.
Во избежание конденсации воды в топливном баке поддерживайте бак в заполненном состоянии. При заправке топливом следите за чистотой поверхностей вокруг заливной горловины. Избегайте попадания топлива на лакокрасочное покрытие. Смывайте пролившееся топливо водой с моющим средством.

Пустой топливный бак

После израсходования всего топлива до опорожнения топливного бака не нужно принимать какие-либо специальные меры. Удаление воздуха из топливной системы происходит автоматически.

Рапсовый метиловый эфир (RME)

Допускается использование дизельного топлива, содержащего не более 5% RME.

ВАЖНО!

Превышение концентрации RME в дизельном топливе 5% может привести к повреждению двигателя.

Слив конденсата из топливного фильтра

Конденсат отделяется от топлива в топливном фильтре. Конденсат может повредить двигатель.
Необходимо сливать конденсат из топливного фильтра с периодичностью, указанной в Сервисной и гарантийной книжке, или после заправки топливом, вызывающим подозрения в отношении чистоты.

Масла и рабочие жидкости

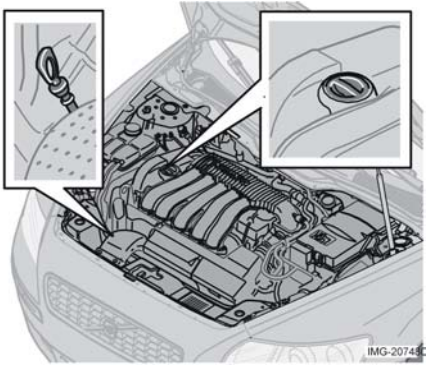

Масломерный щуп, бензиновые двигатели

Замена масла и масляного фильтра

В Сервисной и гарантийной книжке приведены инструкции, касающиеся интервалов замены масла и масляных фильтров. Сокращайте интервалы, если автомобиль эксплуатируется в неблагоприятных условиях. См. стр. 140.

Проверка уровня масла

Регулярно проверяйте уровень масла и выполняйте его замену. Особенно важно проверять уровень масла в новом автомобиле перед первой плановой заменой. Необходимые данные приведены в Сервисной и гарантийной книжке.

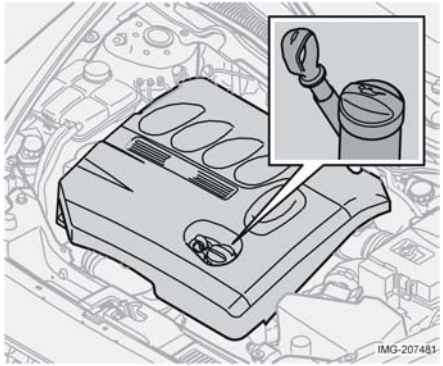

Масломерный щуп, дизельные двигатели

Volvo рекомендует проверять уровень масла через каждые 2500 км. Наиболее точный результат дает измерение уровня масла в холодном двигателе перед его пуском. Измерение уровня масла сразу же после выключения двигателя дает некорректный результат. Масломерный щуп может показать слишком низкий уровень масла, поскольку оно не успевает стечь в поддон картера.

Проверка масла в холодном двигателе:

- Перед проверкой вытрите масломерный щуп.
- Проверьте уровень масломерным щупом. Уровень масла должен находиться между отметками MIN и MAX. Если уровень близок к отметке MIN, долейте 1,0 литр масла.

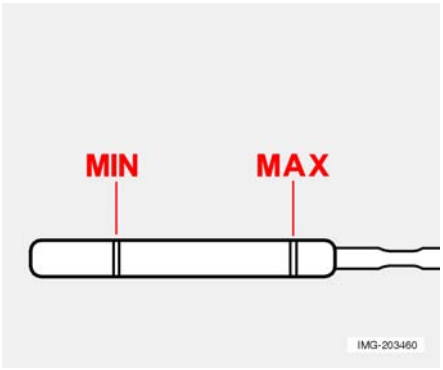

Уровень масла должен находиться в пределах отмеченной зоны щупа.

После доливки масла его уровень должен располагаться ближе к отметке MAX, чем к отметке MIN.

Проверка масла в прогретом двигателе:

- Остановите автомобиль на ровной горизонтальной площадке, выключите двигатель и подождите не менее 10-15 минут, чтобы масло стекло в поддон картера.
- Перед проверкой вытрите масломерный щуп.
- Проверьте уровень масломерным щупом. Уровень масла должен находиться между отметками MIN и MAX.

- Долейте масла, если нужно. Если уровень близок к отметке MIN, долейте 1,0 литр масла. Прогрейте двигатель до рабочей температуры и выключите двигатель. Подождите 10-15 минут и снова проверьте уровень. После доливки масла его уровень должен располагаться ближе к отметке MAX, чем к отметке MIN.

ВАЖНО!

Уровень масла не должен превысить отметку MAX. Если залить в двигатель слишком много масла, его расход возрастет.

⚠ ПРЕДОСТЕРЕЖЕНИЕ!

Не пролейте масло на горячий выпускной коллектор - оно может воспламениться.

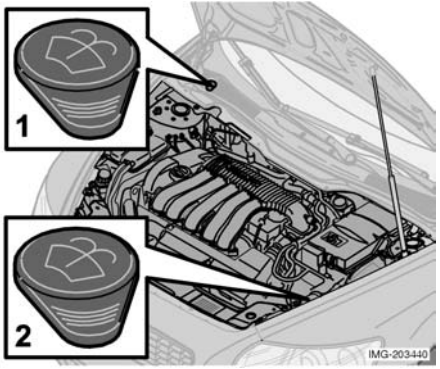

Доливка жидкости в омыватель, двигатели разных типов

Бачок жидкости омывателя

Омыватели ветрового стекла и фар имеют общий бачок омывающей жидкости.

1. Доливка жидкости для 4-цилиндровых двигателей и дизеля. Бачок вмещает около 4 литров.
2. Доливка жидкости для 5-цилиндровых двигателей. Бачок вмещает около 6,5 литров.

В зимний период добавляйте концентрат против замерзания, чтобы жидкость омывателя не замерзла в насосе, бачке и шлангах.

ВАЖНО!

Смешайте концентрат против замерзания и воду перед заливкой.

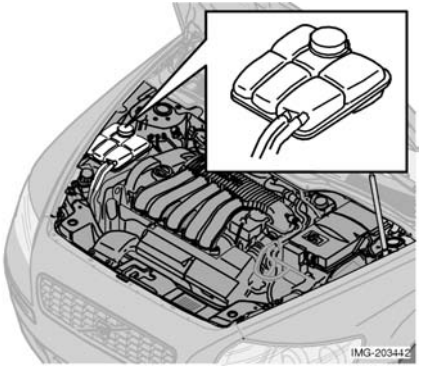

Бачок охлаждающей жидкости

Охлаждающая жидкость

Используйте смесь, состоящую из равных объемов воды и концентрата охлаждающей жидкости. Следуйте инструкциям на упаковке. Важно использовать равные объемы. Никогда не доливайте обычную воду. Стойкость охлаждающей жидкости к замерзанию снижается как при недостатке, так и при избытке концентрата.

ВАЖНО!

Некоторые детали двигателя изготовлены из алюминиевого сплава. Поэтому крайне важно использовать охлаждающую жидкость, рекомендованную Volvo. Она содержит специальные антикоррозионные добавки. В новый автомобиль залита охлаждающая жидкость, не замерзающая до температуры –35°C.

Регулярно проверяйте уровень охлаждающей жидкости
Уровень должен находиться между отметками MIN и MAX на расширительном бачке. Недостаток охлаждающей жидкости в системе может привести к местному перегреву двигателя и к образованию трещин в головке цилиндров. Долейте охлаждающей жидкости, если ее уровень упал до отметки MIN.

ВНИМАНИЕ! Двигатель должен работать с полной системой охлаждения. Перегрев двигателя может привести к повреждению головки цилиндров (трещины).

⚠ ПРЕДОСТЕРЕЖЕНИЕ!

Охлаждающая жидкость может быть очень горячей. В случае необходимости доливки охлаждающей жидкости, когда двигатель прогрет до рабочей температуры, отворачивайте крышку расширительного бачка очень медленно, чтобы стравить избыточное давление.

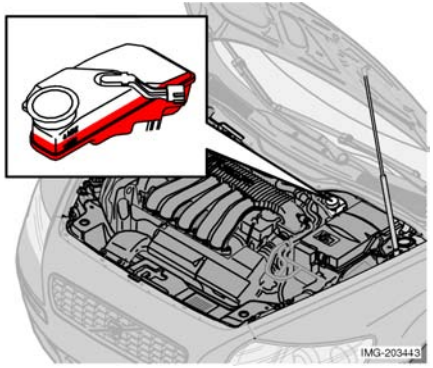

Бачок рабочей жидкости сцепления и тормозов

Гидроприводы тормозов и сцепления имеют общий бачок. Расположение бачка отличается в автомобилях с правосторонним и левосторонним управлением. Уровень должен находиться между отметками MIN и MAX.
Рекомендуемая тормозная жидкость: DOT 4+. Регулярно проверяйте уровень. Заменяйте тормозную жидкость раз в два года, или при каждом втором плановом техническом обслуживании.

ВАЖНО!

Если автомобиль эксплуатируется при частых и резких торможениях, в гористой местности или в странах с влажным тропическим климатом, необходимо заменять тормозную жидкость раз в год.

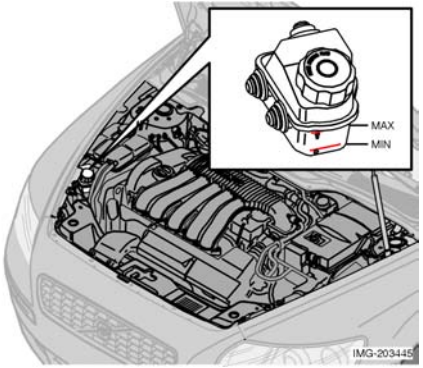

Бачок жидкости усилителя руля

Уровень должен находиться между отметками MIN и MAX.
Сорт: жидкость Volvo для усилителя руля. Проверяйте уровень при каждом техническом обслуживании. Заменять жидкость не нужно.

ВНИМАНИЕ! В случае выхода из строя усилителя руля или буксировки обесточенного автомобиля его управляемость сохраняется. Однако при этом поворот руля и колес требует гораздо больших усилий, чем обычно.

Щетки стеклоочистителя

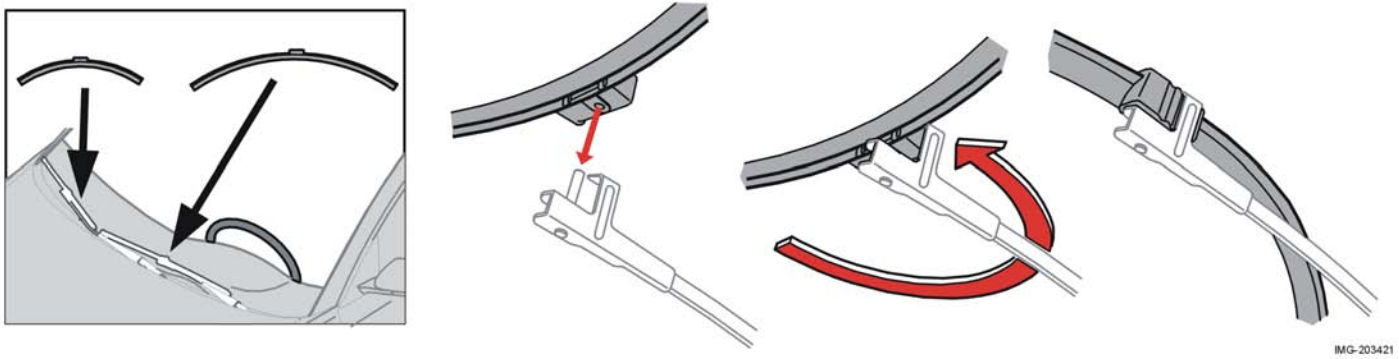

Замена щеток стеклоочистителя

1. Отведите рычаг стеклоочистителя и поверните щетку под прямым углом к рычагу.
2. Стяните щетку с оси усилием, направленным вбок.
3. Наденьте новую щетку стеклоочистителя, повернув ее под прямым углом к рычагу.
4. Поверните щетку под металлическую пластину и верните рычаг стеклоочистителя на свое место.

ВНИМАНИЕ! Щетки стеклоочистителя имеют разную длину. Щетка со стороны водителя длиннее, чем щетка со стороны пассажира.

Аккумуляторная батарея

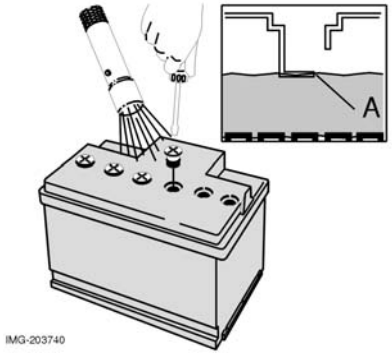

Уход за аккумуляторной батареей

Срок службы и рабочее состояние аккумуляторной батареи зависят от числа пусков двигателя, разрядов, манеры вождения, условий эксплуатации, климата и т.д.

Для нормального функционирования аккумуляторной батареи, выполняйте следующее:

- Регулярно проверяйте уровень электролита в аккумуляторной батарее (A).
- Проверьте все ее секции. Выверните пробку с помощью отвертки. Каждая секция имеет отдельный индикатор максимального уровня.
- При необходимости долейте в аккумуляторную батарею дистиллированной воды до максимальной отметки.

ВНИМАНИЕ! Не доливайте выше индикатора максимума (A).

ВАЖНО!

Используйте только дистиллированную или деионизированную воду (аккумуляторная вода).

- Надежно затяните пробку.

ВНИМАНИЕ! Повторяющиеся глубокие разряды аккумуляторной батареи отрицательно сказываются на сроке ее службы.

Символы на аккумуляторной батарее

На аккумуляторной батарее находятся следующие символы.

Наденьте защитные очки.

Более подробная информация содержится в Руководстве по эксплуатации.

Храните аккумуляторную батарею вне пределов досягаемости детей.

Аккумуляторная батарея содержит едкую кислоту.

Избегайте искр и открытого пламени.

Взрывоопасно.

Замена аккумуляторной батареи

1. Выключите зажигания и выньте ключ.
2. Отверните крышку над аккумуляторной батареей.
3. Подождите 5 минут, прежде чем касаться каких-либо электрических выводов (информация системы электрооборудования автомобиля должна записаться в различные модули управления).
4. Снимите крышку и отверткой выверните винты крепления передней стенки коробки аккумуляторной батареи.
5. Отсоедините отрицательный провод от аккумуляторной батареи.
6. Освободите зажим, фиксирующий аккумуляторную батарею.
7. Отсоедините положительный провод.

Установите аккумуляторную батарею в обратном порядке.

⚠ ПРЕДОСТЕРЕЖЕНИЕ!

Аккумуляторные батареи выделяют кислород и водород, смесь которых (гремучий газ) очень взрывоопасна. Достаточно искры, образовавшейся из-за неправильного подсоединения проводов, чтобы вызвать взрыв аккумуляторной батареи. Кроме того, в аккумуляторной батарее находится серная кислота, которая является очень едкой жидкостью. Если серная кислота попадет в глаза, на кожу или одежду, нужно немедленно промыть пораженный участок большим количеством воды. При попадании кислоты в глаза немедленно обратитесь к врачу.

Типы ламп

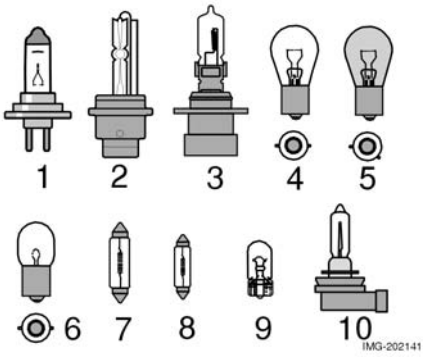

Лампы в автомобиле

1.	Ближний свет	55W H7LL
2.	Би-ксеноновые газоразрядные лампы (опция)	35W D2S
3.	Дальний свет	55W HB3
4.	Сигналы торможения, задний противотуманный фонарь	P21W
5.	Указатели поворота, задний + передний (желтая)	PY21W
6.	Задние фонари, габаритные/стояночные фонари, боковые габаритные фонари	W5WLL
7.	Освещение салона, освещение багажного отделения	W5W
8.	Косметическое зеркало	1,2 Вт
9.	Освещение номерного знака, стояночные лампы в фарах, указатели поворота (желтые)	W5W
10.	Противотуманные фары	55W H11

Окружающая среда

Би-ксеноновые лампы содержат небольшое количество ртути. Перегоревшие лампы нуждаются в правильной утилизации. Обратитесь за советом на станцию техобслуживания Volvo.

ВАЖНО!

Не касайтесь пальцами колбы лампы. Жир и масло с пальцев останутся на стекле и будут испаряться при нагревании лампы. Затем они конденсируются на отражателе и повреждают его.

ВНИМАНИЕ! Лампы фонарей и прожекторов, не показанные на рисунке, могут заменяться только на станции техобслуживания Volvo.

Замена ламп спереди

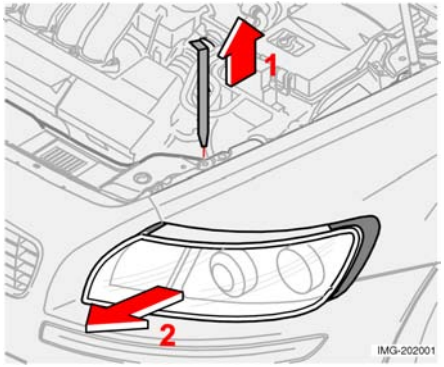

Снятие держателя ламп

Все передние лампы (кроме противотуманных) заменяются из моторного отсека после отсоединения и извлечения корпуса фары.

> **⚠ ПРЕДОСТЕРЕЖЕНИЕ!**
>
> Если автомобиль оснащен Би-ксеноновыми фарами, любые работы на них должны выполняться на станции техобслуживания Volvo.
>
> Би-ксеноновые лампы требуют крайне осторожного обращения, поскольку находятся под высоким напряжением.

1. Выньте ключ из замка зажигания и поверните переключатель освещения в положение 0.
2. Вытяните стопорный палец (1) корпуса фары.
3. Сдвиньте корпус фары вбок, а затем вперед (2).
4. Отсоедините разъем.
5. Извлеките корпус фары и положите его на мягкую поверхность, чтобы не повредить рассеиватель.

Установка корпуса фары.

1. Установите корпус фары в обратном порядке. Проверьте правильность положения стопорного пальца.
2. Проверьте свет.

ВНИМАНИЕ! Не включайте фары и не вставляйте ключ в замок зажигания, пока корпус фары не будет подсоединен и надежно закреплен на своем месте.

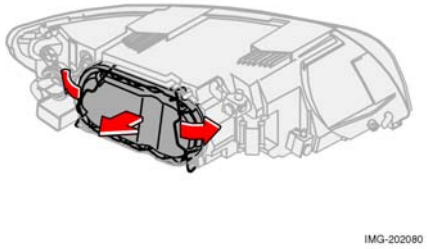

Крышка с защелками

Ближний свет

1. Снимите корпус фары целиком.
2. Отведите защелки и снимите крышку.
3. Освободите пружинный зажим крепления лампы. Сначала отожмите вправо, чтобы пружинный зажим освободился, а затем наружу и вниз.
4. Вытяните лампу.
5. Подсоедините разъем к лампе.

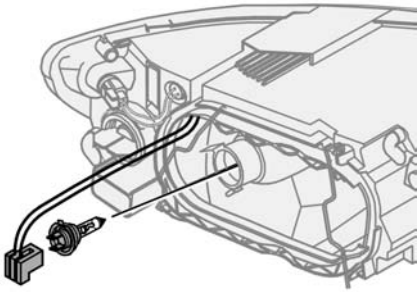

Ближний свет

Установка лампы

1. Поставьте новую лампу. Она может быть установлена только в одном положении.
2. Отведите пружинный зажим вверх и немного влево, чтобы он зафиксировался.
3. Вдавите цоколь на свое место.
4. Поставьте пластмассовую крышку.
5. Установите корпус фары.

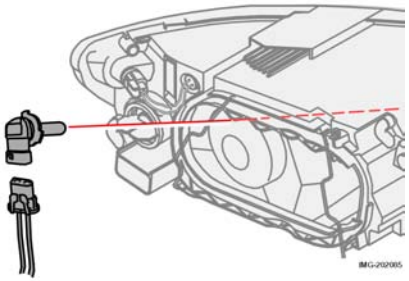

Дальний свет

1. Снимите корпус фары целиком.
2. Поверните держатель лампы против часовой стрелки, выньте и замените лампу. (Запомните положение держателя лампы.)
3. Установите держатель лампы на место. Он устанавливается только в одном положении.

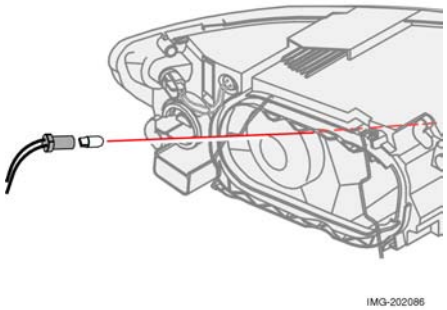

Габаритные/стояночные фонари

1. Вытяните держатель лампы щипцами. Не тяните держатель лампы за провода.
2. Замените лампу.
3. Вдавите держатель лампы на свое место. Он устанавливается только в одном положении.

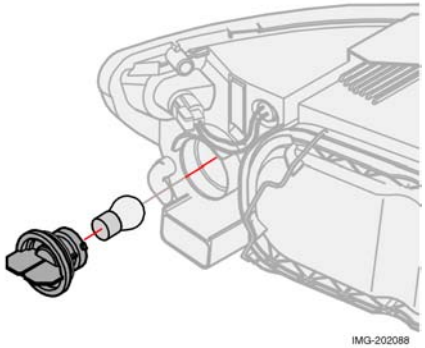

Указатель поворота

1. Выньте держатель лампы, повернув его против часовой стрелки.
2. Вдавите лампу внутрь, поверните против часовой стрелки и выньте из держателя.
3. Поставьте новую лампу и установите держатель с лампой в корпус фары.

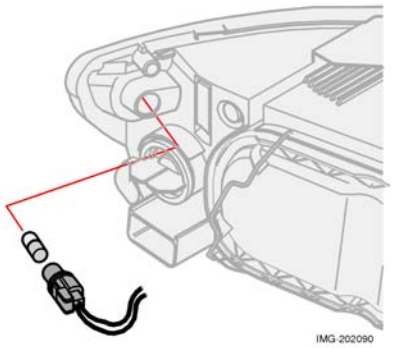

Лампа бокового габаритного фонаря

1. Поверните лампу против часовой стрелки, выньте и замените лампу.
2. Установите держатель лампы на место. Он может быть установлен только в одном положении.

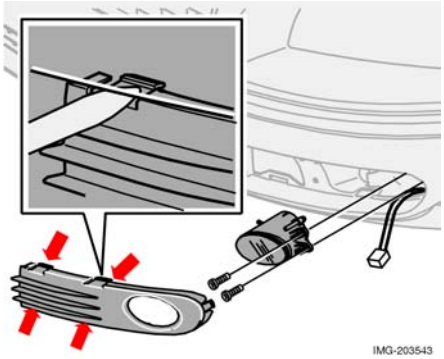

Противотуманные фары

1. Выключите все световые приборы и поверните ключ зажигания в положение 0.
2. Снимите панель вокруг корпуса фары.
3. Выверните два торцевых винта Torx в корпусе фары и извлеките корпус фары.
4. Подсоедините разъем к лампе.
5. Поверните держатель лампы против часовой стрелки и выньте его.
6. Вставьте новую лампу в держатель и поверните по часовой стрелке.
7. Подсоедините разъем к лампе.
8. Закрепите корпус фары винтами и вставьте панель на свое место.

Замена ламп сзади

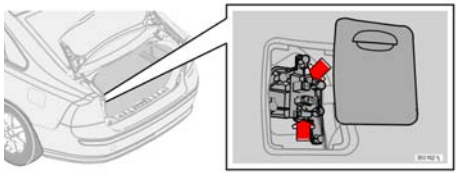

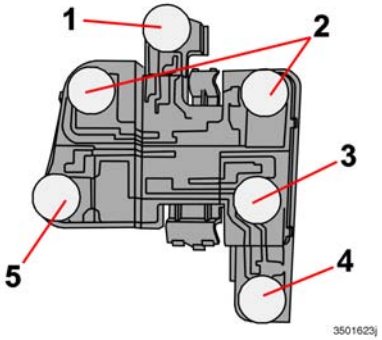

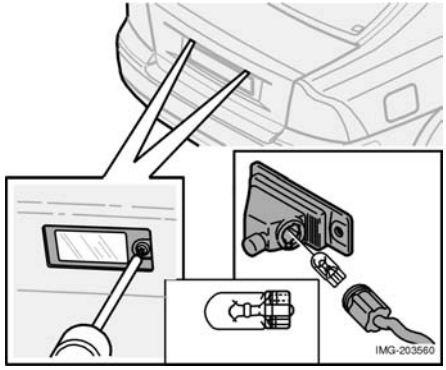

Снятие держателя ламп

Все лампы заднего комбинированного фонаря заменяются из багажного отделения.

1. Выключите все световые приборы и поверните ключ зажигания в положение 0.
2. Для доступа к лампам снимите крышку с левой/правой панели.

Лампы расположены в общем держателе.

1. Отсоедините разъем от держателя ламп.
2. Сожмите защелки и вытяните держатель ламп.
3. Замените лампу.
4. Вдавите цоколь на свое место.
5. Вдавите на свое место держатель лампы. Поставьте крышку.

Расположение ламп в заднем комбинированном фонаре

1.	Сигналы торможения	P21W LL BA15s
2.	Габаритные/стояночные фонари	P5W LL BAY15d
3.	Указатель поворота	PY21W LL
4.	Задний противотуманный фонарь (с одной стороны)	P21W LL BA15s
5.	Фонарь заднего хода	P21W LL BA15s

Высокорасположенный сигнал торможения

Эти лампы специального типа. Для их замены рекомендуем обращаться на станцию техобслуживания Volvo.

Освещение номерного знака

Замена лампы

1. Выключите все световые приборы и поверните ключ зажигания в положение 0.
2. Выверните винт отверткой.
3. Осторожно освободите и выньте весь корпус фонаря. Поверните разъем против часовой стрелки и выньте лампу.
4. Замените лампу.
5. Вставьте разъем и поверните по часовой стрелке.
6. Поставьте на место весь корпус фонаря и закрепите его винтом.

Замена ламп внутри автомобиля

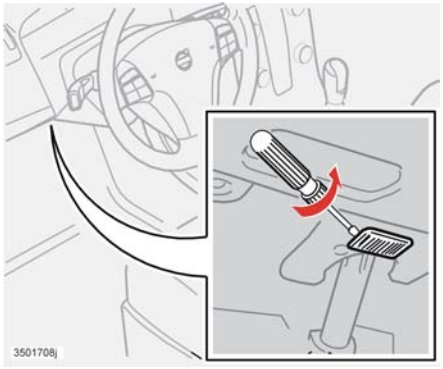

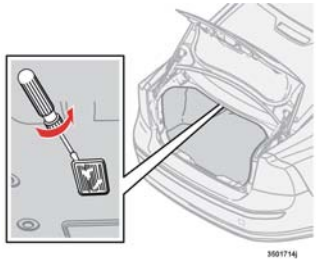

Освещение салона

Фонари освещения входа расположены под приборной панелью со стороны водителя и пассажира.

1. Вставьте и слегка поверните отвертку, чтобы освободить рассеиватель.
2. Выньте перегоревшую лампу.
3. Вставьте новую лампу.
4. Поставьте рассеиватель на место.

Багажное отделение

1. Вставьте и слегка поверните отвертку, чтобы освободить корпус фонаря.
2. Выньте перегоревшую лампу.
3. Вставьте новую лампу.
4. Установите корпус фары.

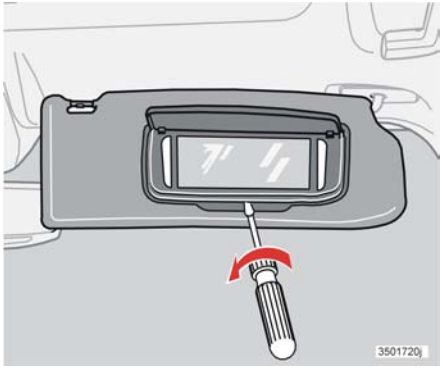

Освещение косметического зеркала

Снимите зеркальное стекло:

1. Вставьте отвертку под нижний край зеркала, посередине. Аккуратно отожмите выступ на краю.
2. Вставьте отвертку под нижний край зеркала с левой и правой стороны (рядом с черной резиновой секцией). Аккуратно подденьте так, чтобы освободить нижний край зеркала.
3. Аккуратно освободите и снимите все зеркальное стекло вместе с крышкой.
4. Выньте перегоревшую лампу и поставьте новую.

Установка зеркального стекла:

1. Сначала вдавите на свое место три выступа у верхнего края зеркального стекла.
2. Затем вдавите на свое место три нижних выступа.

Предохранители

Все электрические устройства и компоненты защищены плавкими предохранителями, которые предотвращаю повреждение системы электрооборудования в случае короткого замыкания или перегрузки.

Предохранители расположены в двух различных местах автомобиля:

- Блок реле/предохранителей в моторном отсеке.
- Блок реле/предохранителей в салоне.

Замена

Отказ электрического компонента или функции может быть вызван временной перегрузкой или перегоранием соответствующего предохранителя.

1. Найдите по схеме предохранитель, который защищает данную цепь.
2. Выньте предохранитель и, глядя сквозь него сбоку, проверьте, не перегорела ли изогнутая проволока.
3. Если проволока перегорела, замените его на новый предохранитель такого же цвета и ампераж.

Если один и тот же предохранитель перегорает несколько раз, это свидетельствует о неисправности компонента. Обратитесь для проверки на станцию техобслуживания Volvo.

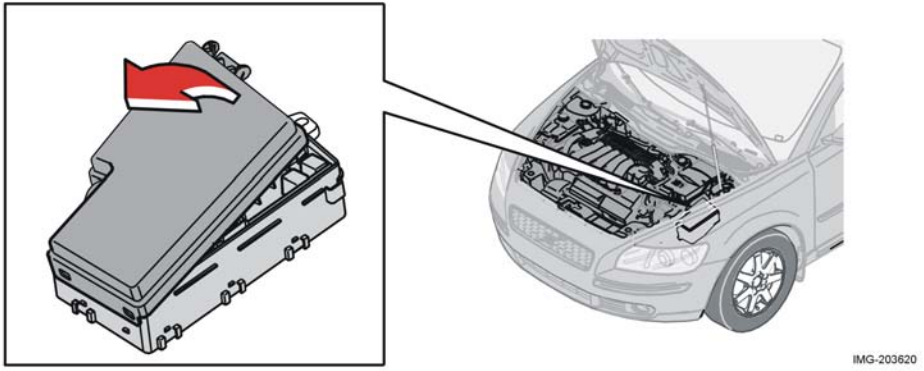

Блок реле/предохранителей в моторном отсеке

В этом блоке находятся 36 гнезд предохранителей. При замене перегоревшего предохранителя убедитесь, что новый предохранитель имеет такие же цвет и ампераж.

- Предохранители 1-6 "среднего" типоразмера должны заменяться только на станции техобслуживания Volvo.
- Предохранители 7-18 типа "JCASE" следует заменять на станции техобслуживания Volvo.
- Предохранители 31-36 "среднего" типоразмера.

Под крышкой находятся запасные предохранители и специальные щипцы, которые служат для вынимания и вставки предохранителей.

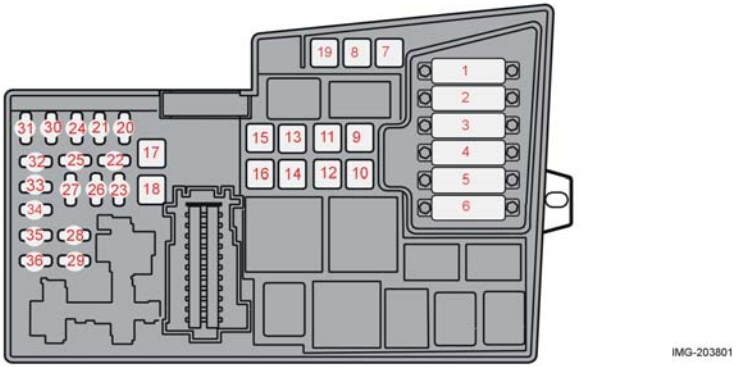

Предохранители блока реле/ предохранителей в моторном отсеке

1. Вентилятор радиатора, 50 А
2. Усилитель руля, 80 А
3. Электропитание блока предохранителей в салоне, 60 А
4. Электропитание блока предохранителей в салоне, 60 А
5. Система управления микроклиматом, 80 А
6. Свечи предпускового подогрева (дизель), 60 А
7. Насос ABS, 30 А
8. Клапаны ABS, 20 А
9. Модуль управления двигателем, 30 А
10. Вентилятор системы управления микроклиматом, 40 А
11. Омыватели фар, 20 А
12. Подогреватель заднего стекла, 30 А
13. Реле стартера, 30 А
14. Электрическое гнездо прицепа, парктроник, модуль дополнительного оборудования, 40 А
15. Запасное гнездо
16. Электропитание блока предохранителей в салоне, 40 А
17. Очиститель ветрового стекла, 30 А
18. Электропитание блока предохранителей в салоне, 40 А
19. Запасное гнездо
20. Звуковой сигнал, 15 А
21. Дополнительный подогреватель, отопитель салона (топливный), 20 А
22. Запасное гнездо
23. Модуль управления двигателем (ECM)/ модуль управления коробкой передач (TCM), 10 А
24. Подогреватель топливного фильтра дизеля, 20 А
25. Запасное гнездо
26. Замок зажигания, 15 А
27. Компрессор кондиционера, 10 А
28. Запасное гнездо
29. Передние противотуманные фары, 15 А
30. Модуль управления двигателем, 10 А
31. Регулятор напряжения, генератор, 10 А
32. Форсунки (5 цил.), 10 А
33. Нагревательный элемент кислородного зонда (HO2S) (5 цил.), клапан предварительного подогрева воздуха (дизель), 20 А
34. Катушки зажигания, топливный насос (дизель), 10 А
35. Клапаны датчиков двигателя, реле системы кондиционирования, 15 А
36. Модуль управления двигателем (ECM), 10 А

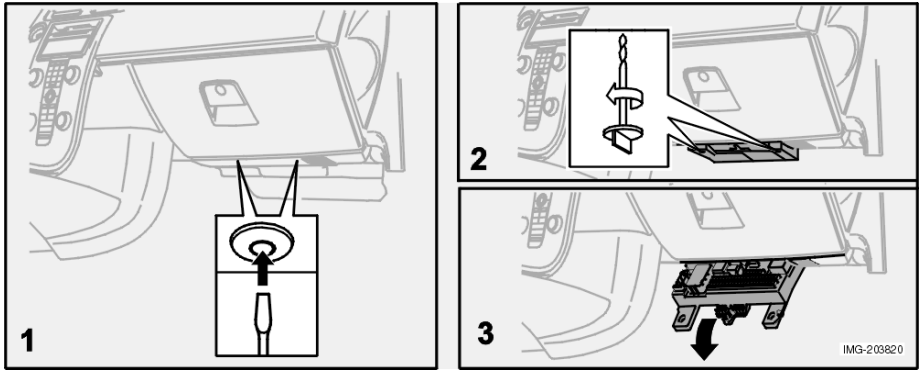

Блок реле/предохранителей в салоне

В этом блоке находятся 56 гнезд предохранителей. Эти предохранители расположены под перчаточным ящиком.

В объединенном блоке реле/предохранителей, расположенном в моторном отсеке, имеются запасные предохранители, а также щипцы для вынимания и вставки предохранителей.

Замена предохранителей:

1. Снимите облицовку салона, закрывающую блок предохранителей. Для этого сначала вдавите примерно на 1 см центральный штифт в крепежных пистонах (1), затем выньте пистоны.
2. Выверните два винта с перегородкой (фиксирующие блок предохранителей) (2) против часовой стрелки до их освобождения.
3. Наполовину откиньте блок предохранителей (3). Вытяните в сторону сиденья до упора. Откиньте до конца. Блок предохранителей может отсоединяться полностью.
4. Уберите блок предохранителей в обратном порядке.
5. Полностью выньте центральные штифты из крепежных пистонов, закрепите при помощи крепежных пистонов облицовку и вдавите штифты обратно в крепежные пистоны. Крепежные пистоны расширяются и фиксируют облицовку на своем месте.

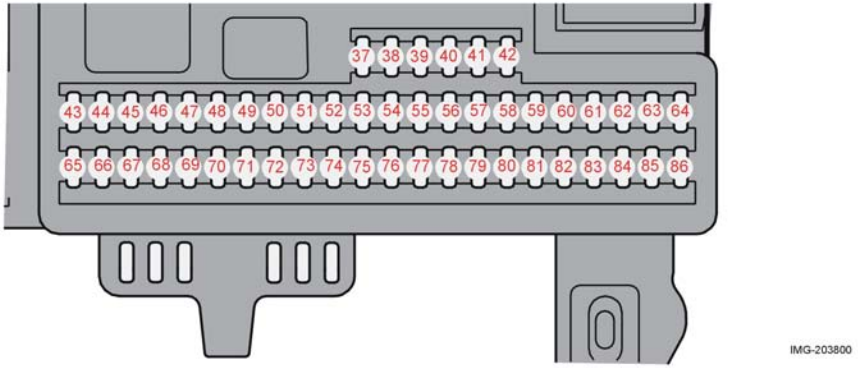

Предохранители блока реле/ предохранителей в салоне

37 Запасное гнездо
38. Запасное гнездо
39. Запасное гнездо
40. Запасное гнездо
41. Запасное гнездо
42. Запасное гнездо
43. Телефон, аудиосистема, 15 А
44. Система SRS, 10 А
45. Электрическое гнездо у заднего сиденья, 15 А
46. Освещение салона, перчаточного ящика и входа, 5 А
47. Потолочный плафон, наружные зеркала, 5 А
48. Омыватель ветрового стекла, стеклоочиститель заднего окна, 15 А
49. Система SRS, 10 А
50. Запасное гнездо
51. Дополнительный отопитель (с положительным температурным коэффициентом (PTC)), передние световые приборы, 10 А
52. Система ABS, 5 А
53. Усилитель руля, 10 А
54. Модуль управления коробкой передач, (TCM), дифференциал, 10 А
55. Приемник дистанционного управления, 20 А
56. Заряд аккумуляторной батареи, 10 А
57. Система компьютера, выключатель сигналов торможения, 15 А
58. Правая лампа дальнего света, дополнительная лампа, 7,5 А
59. Левая лампа дальнего света, дополнительная лампа, 7,5 А
60. Обогреватель сиденья водителя, 15 А
61. Обогреватель сиденья пассажира, 15 А
62. Люк в крыше, 20 А
63. Электропривод правого заднего стеклоподъемника, 20 А
64. Аудиосистема, 5 А
65. Аудио-коммуникационная система, 5 А
66. Модуль управления микроклиматом (CCM)/модуль управления аудио-коммуникационной системой (ICM), 10 А
67. Сабвуфер, 15 А
68. Круиз-контроль, 5 А
69. Климат-контроль, датчик дождя, 5 А
70. Запасное гнездо
71. Запасное гнездо
72. Запасное гнездо
73. Люк в крыше, консоль освещения салона (OHC), сигнализатор задних ремней безопасности, 5 А
74. Реле топливоподкачивающего насоса, 15 А
75. Запасное гнездо
76. Запасное гнездо
77. Электрическое гнездо в багажном отделении, 15 А
78. Запасное гнездо
79. Фонари заднего хода, 5 А
80. Запасное гнездо
81. Электропривод левого заднего стеклоподъемника, 20 А
82. Электропривод переднего стеклоподъемника со стороны пассажира, 25 А
83. Электропривод переднего стеклоподъемника со стороны водителя, 25 А
84. Электропривод сиденья пассажира, 25 А
85. Электропривод сиденья водителя, 25 А
86. Реле освещения салона, электропривод сидений, 5 А

Аудио-коммуникационная система **164**
Панель управления **165**
Функции звуковоспроизведения **167**
Функции радиоприемника **169**
Проигрыватель CD/MD (опция) **175**
CD-чейнджер (опция) **176**
Настройки и выбор меню - Звуковоспроизведение **178**
Функции телефона (опция) **180**
Функции телефона **182**
Настройки и выбор меню - Телефон **188**

Аудио-коммуникационная система

Система звуковоспроизведения и телефона (опция)

Аудио-коммуникационная система включает в себя функции звуковоспроизведения и телефона. Управление аудио-коммуникационной системой может осуществляться с помощью простой в применении и удобной объединенной панели управления или клавиатуры на рулевом колесе. Дисплей панели управления отображает функцию, активную в данный момент. Автомобиль может быть оснащен системой объемного звучания Dolby Surround Pro Logic II (опция). Эта система обеспечивает более естественное звучание.

Имеется три уровня систем звуковоспроизведения:

- Высокий уровень:
  Радиоприемник AM/FM, проигрыватель CD, 4x25 Вт, четыре широкополосных громкоговорителя (или четыре широкополосных громкоговорителя и два высокочастотных громкоговорителя, вариант для некоторых стран).
- Высший уровень:
  Радиоприемник AM/FM, проигрыватель CD, 4x40 Вт, восемь громкоговорителей (низкочастотный и высокочастотный громкоговорители в каждой двери).
- Эталонное звучание:
  Радиоприемник AM/FM, CD-чейнджер (шесть дисков), 4x70 Вт + 25 Вт, система Dolby Pro Logic II, 12 громкоговорителей (низкочастотный, среднечастотный и высокочастотный в передних дверях, низкочастотный и высокочастотный в задних дверях, низкочастотная и высокочастотная головка в центральном громкоговорителе приборной панели).

Точные технические характеристики каждого уровня могут отличаться в разных странах. Системы отдельных уровней могут не поставляться в некоторые страны. Для различных рынков сбыта существуют разные перечни дополнительной аппаратуры (сабвуфер, проигрыватель CD/MD, CD-чейнджер, телефон, навигационное оборудование и т.д.). Некоторые опции возможны не для всех уровней системы звуковоспроизведения.

Панель управления

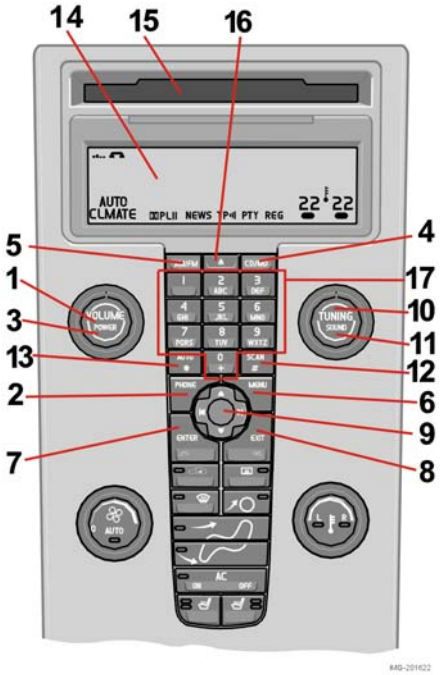

Панель управления центральной консоли

1. POWER – Вкл./Выкл. системы воспроизведения
2. PHONE – вкл./выкл./режим ожидания телефона
3. VOLUME – Регулировка громкости
4. CD/MD – Переключение между CD и MD
5. AM/FM – Клавиша переключения диапазонов FM1, FM2 и AM
6. MENU – Открывает главное меню
7. ENTER – Выбор в меню, активирование выбранной функции или включение телефона из режима ожидания
8. EXIT – Возврат в предыдущее меню, отмена выбора, переключение телефона в режим ожидания, стирание предыдущего символа при вводе текста и номеров
9. Джойстик навигации – прокрутка меню вверх и вниз, сканирование/ смена звуковых дорожек и станций, прокрутка вперед и назад при вводе текста и цифр
10. TUNING – Сканирование/смена звуковых дорожек и станций
11. SOUND – Регулировка звука
12. SCAN – Автоматический поиск радиостанций
13. AUTO – Поиск и сохранение в памяти радиостанций с наиболее сильным сигналом
14. Дисплей – Отображает варианты выбора, меню и информацию
15. Слот для вставки/возврата дисков
16. Возврат диска – CD/MD
17. Клавиша поиска радиостанций/ выбора дисков в CD-чейнджере (1-6), цифровые/буквенные клавиши для телефона и быстрого доступа к меню

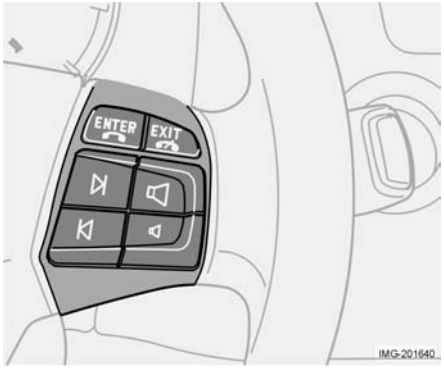

Клавиатура рулевого колеса

Клавиатура рулевого колеса (опция)

Четыре клавиши в нижней части клавиатуры рулевого колеса служат для управления системой звуковоспроизведения и телефоном. Они выполняют разные функции в зависимости от системы, которая активирована. Клавиатура рулевого колеса используется для регулировки громкости, переключения между запрограммированными радиостанциями и смены звуковых дорожек CD/MD.
Клавиши со стрелками могут управлять телефоном, если он включен. Если телефон находится в режиме ожидания, при помощи этих клавиш можно регулировать параметры звуковоспроизведения. Продолжительное нажатие данных клавиш включает перемотку вперед/назад или поиск следующей радиостанции.

Дисплей

Вид дисплея зависит от активной в данный момент функции. На дисплее могут отображаться, например, меню, сообщения, телефонные номера и настройки. В дневное время включена подсветка изображения на дисплее. В темное время суток изображение отображается на темном фоне. Протирайте дисплей мягкой сухой салфеткой. Нельзя использовать моющие жидкости.
Этот дисплей также используется системой управления микроклиматом.

Использование меню

Нажмите клавишу MENU для входа в главное меню. Из главного меню можно выбрать настройки источника звука (например радиоприемника). Настройки системы звуковоспроизведения доступны только когда она включена.

Использование меню:

- Клавиша навигации служит для прокрутки меню.
- Кратковременное нажатие на клавишу EXIT позволяет очистить окно, отменить или отклонить выбор, или вернуться на один шаг в структуре меню.
- Клавиша ENTER служит для подтверждения, выбора или перехода из одного подменю в следующее подменю.

Функции звуковоспроизведения

IMG-201661

Вкл./Выкл. системы звуковоспроизведения

Клавиша POWER служит для включения и выключения системы звуковоспроизведения. Если при выключении зажигания система звуковоспроизведения включена, то при включении зажигания она включится автоматически.

Выбор источника звука

Клавиши CD/MD и AM/FM служат для выбора источника звука.

- При повторных нажатиях клавиши AM/FM осуществляется переключение диапазонов FM1, FM2 и AM.

Выбранный источник звука отображается на дисплее.

Регулировка громкости

Для повышения и понижения громкости нужно поворачивать регулятор громкости по часовой стрелке или против часовой стрелки. Громкость имеет плавную регулировку. Для повышения и понижения громкости можно использовать и клавиши рулевого колеса.

Режим паузы

При установке нулевой громкости проигрыватель CD/MD переходит в режим паузы. Нормальный режим работы проигрывателя восстанавливается при повышении громкости с помощью регулятора.

Регулировка громкости для TP, PTY, новостей и экстренных сообщений

Если во время приема сообщения дорожной информации идет прослушивание CD, проигрыватель CD переходит в режим паузы. Сообщение воспроизводится с громкостью, установленной для сообщений данного типа. Затем продолжается воспроизведение CD. Если во время воспроизведения сообщения отрегулировать его громкость, то эта регулировка сохраняется в памяти и используется при следующем воспроизведении сообщения.

Настройки звука

- Нажмите клавишу SOUND
- Нажимайте клавишу SOUND, пока не найдете ту функцию, которую нужно настроить. Выберите SUB-BASS (опция), TREBLE, FADER, BALANCE, CENTER (опция) или SURROUND (опция).
- Отрегулируйте с помощью ручки настройки TUNING. На дисплее отображается шкала с мин. и макс. положениями. Нормальное положение находится посередине.

Настройки звука	Обозначение на дисплее
Тембр низкой частоты	BASS
Тембр высокой частоты	TREBLE
Баланс между передними и задними громкоговорителями	FADER
Баланс между левыми и правыми громкоговорителями	BALANCE
Громкость низкочастотного громкоговорителя (опция)	SUB-BASS
Громкость центрального громкоговорителя (опция)	CENTRE
Громкость окружающего звучания (опция)	SURROUND

Для регулировки громкости центрального громкоговорителя необходимо сначала выбрать в главном меню Dolby Pro Logic II (DPL II) трехканальное стерео (3CH). Для регулировки громкости сабвуфера его нужно предварительно включить.

Система объемного звучания Dolby Pro Logic II (опция)

Система объемного звучания Dolby Surround Pro Logic II, включающая в себя центральный громкоговоритель в приборной панели,

обеспечивает более реалистичное воспроизведение звуковой картины.

Обычное стерео воспроизведение через левый и правый канал расширено за счет дополнительного центрального канала. Каналы задних громкоговорителей создают дополнительный эффект окружающего объемного звучания.

Система Dolby Surround Pro Logic II функционирует в режимах CD и MD. Для всех радиопередач в диапазонах AM и FM рекомендуется выбирать 3-канальное стереозвучание. Системой Dolby Surround Pro Logic II может оснащаться только аудиоаппаратура самого высокого уровня - Эталонного звучания.

Регулировка окружающего звучания:

1. Нажмите MENU.
2. Выберите меню текущего источника звука и нажмите ENTER.
3. Выберите в этом меню Настройки звука и нажмите ENTER.
4. Выберите Окружающий звук AM/FM или Окружающий звук CD/MD и нажмите ENTER.
5. Выберите Select Pro Logic II, 3-канальное стерео или Off (Выкл.) и нажмите ENTER.

После выбора функции Pro Logic II на дисплее отображается символ Dolby PL II. Если выбрано 3-канальное стереозвучание, на дисплее отображается 3 CH.

OFF означает, что система находится в нормальном стереорежиме.

Dolby Surround Pro Logic II и символ Dolby являются зарегистрированными товарными знаками Dolby Laboratories Licensing Corporation. Система объемного звучания Dolby Pro Logic II Surround System выпускается по лицензии Dolby Laboratories Licensing Corporation.

Низкочастотный громкоговоритель - сабвуфер

(опция)

Обеспечивает системе более натуральное звучание и более глубокие басы:

1. Нажмите MENU.
2. Выберите меню текущего источника звука и нажмите ENTER.
3. Выберите сабвуфер и нажмите ENTER. Поставьте галочку в окошко (на дисплее) включения сабвуфера.

Эквалайзер, передний

(некоторые модели)

Тонкая регулировка звука передних громкоговорителей:

1. Нажмите MENU.
2. Выберите меню текущего источника звука и нажмите ENTER.
3. Выберите в этом меню Настройки звука и нажмите ENTER.
4. Выберите Equalizer Front (Передний эквалайзер)и нажмите ENTER.
5. Выберите уровень с помощью джойстика или с помощью ручки настройки TUNING.
6. С помощью джойстика переключитесь на следующую частоту. Можно отрегулировать уровень звука на пяти частотах.
7. Нажмите ENTER для сохранения настроек и выхода.
8. Нажмите EXIT для выхода без сохранения настроек.

Эквалайзер, задний

(некоторые модели)

Тонкая регулировка звука задних громкоговорителей:

1. Нажмите MENU.
2. Выберите меню текущего источника звука и нажмите ENTER.
3. Выберите в этом меню Настройки звука и нажмите ENTER.
4. Выберите Equalizer rear (Задний эквалайзер)и нажмите ENTER.
5. Выберите уровень с помощью джойстика или с помощью ручки настройки TUNING.
6. С помощью джойстика переключитесь на следующую частоту. Можно отрегулировать уровень звука на пяти частотах.
7. Нажмите ENTER для сохранения настроек и выхода.
8. Нажмите EXIT для выхода без сохранения настроек.

Функции радиоприемника

IMG-201661

Поиск радиостанций

1. Выберите радиодиапазон AM, FM1 или FM2 с помощью клавиши AM/FM.
2. Для поиска следующей радиостанции с сильным сигналом кратковременно нажмите на левую или правую стрелку джойстика.
3. Для повторения поиска нажмите на одну из стрелок еще раз.

Ручной поиск радиостанций

Существует два способа ручного поиска радиостанций.

- Для поиска нужной частоты поворачивайте ручку настройки TUNING.
- Нажмите на левую или правую стрелку на джойстике. В соответствии с выбранным направлением настройки радиоприемник сначала меняет частоту медленно, а затем быстрее. Отпустите джойстик, когда на дисплее отобразится нужная частота.

Для подстройки частоты кратковременно нажмите на нужную стрелку.

Программирование радиостанций

Для программирования выбранных радиостанций под клавиши 0-9:

1. Настройтесь на нужную радиостанцию.
2. Нажмите и удерживайте клавишу, которую хотите назначить для данной радиостанции. На несколько секунд пропадает звук, а затем на дисплей выводится запрограммированная радиостанция.

В каждом из диапазонов AM, FM1 и FM2 можно запрограммировать по 10 радиостанций, т.е. в общей сложности 30 радиостанций.

Автоматическое программирование радиостанций

Эта функция служит для автоматического поиска и записывания в память до десяти радиостанций AM или FM с сильным сигналом. Если обнаруживается более десяти радиостанций, в память записывается только десять радиостанций с самым сильным сигналом. Эта функция особенно полезна при поездках в регионы, где радиостанции и их частоты неизвестны.

1. Выберите радиодиапазон с помощью клавиши AM/FM.
2. Запустите поиск, удерживая клавишу Auto более 2 секунд.
3. На дисплее появляется индикация автосохранения и количество радиостанций с самым сильным сигналом (макс. 10), сохраненных в памяти для данного диапазона. При отсутствии радиостанций с достаточно сильным сигналом отображается "No stn found".

Для настройки на радиостанции из памяти нажимайте на клавиши 0-9.

Когда радиоприемник находится в режиме Автосохранения, на дисплее отображается индикатор "Auto". Этот индикатор исчезает, когда радиоприемник возвращается в нормальный режим.

Для возврата радиоприемника в нормальный режим нажмите клавишу AM/FM, EXIT или давите на клавишу Auto более 0,7 секунды.

Возврат в режим Автосохранения

- Для настройки на самую последнюю из сохраненных радиостанций кратковременно нажмите AUTO, а затем выберите канал с помощью клавиш 0-9.

Сканирование

Сканирование радиостанций:

1. Выберите радиодиапазон с помощью клавиши AM/FM.
2. Нажмите SCAN. На дисплее отображается индикатор "Scan".
3. Для выхода нажмите клавишу SCAN или EXIT.

Эта функция служит для автоматической настройки на следующую радиостанцию AM или FM с сильным сигналом. Когда радиоприемник находит станцию, он приостанавливает сканирование примерно на 8 секунд. Затем сканирование продолжается.

Поиск PI (автоматический поиск радиостанции)

В случае неуверенного приема на дисплее отображается PI. Для выбранного канала радиоприемник автоматически запускает поиск радиостанции с самым сильным сигналом. На дисплее отображается Exit, который позволяет остановить поиск PI, пока не будет найдена радиостанция или поиск PI не будет выключен.

Система радиоданных - RDS

RDS представляет собой радиотрансляционную сеть, объединяющую определенные радиостанции. Она используется, например, для правильной настройки частоты независимо от прослушиваемой радиостанции или активного источника сигнала (в частности, CD). Эта система позволяет также принимать дорожную информацию и искать радиостанции определенного типа. Одним из компонентов RDS является радиотекст. Радиостанции могут передавать информацию о программе радиопередач.

ВНИМАНИЕ! Некоторые радиостанции не используют RDS или используют отдельные элементы RDS.

Новости

Прослушивание различных источников звука может прерываться программами кодированных сообщений (например, новостями с радиостанции RDS), воспроизводимыми со специально установленной для них громкостью. После завершения передачи новостей, система звуковоспроизведения возвращается к прежнему источнику звука и восстанавливает первоначальную громкость.

Настройка новостей:

1. Выберите радиодиапазон с помощью клавиши AM/FM.
2. Нажмите MENU.
3. Выберите меню текущего источника звука и нажмите ENTER.
4. Выберите в этом меню News (Новости) и нажмите ENTER.
5. Выберите радиостанцию Новостей.
6. Выберите Новости с данной радиостанции.

Отображаются новости. Если Вы не хотите прослушивать поступившие новости, нажмите клавишу EXIT. Функция новостей остается в активном состоянии и радиоприемник переключается в режим ожидания следующей программы новостей.

Отключение функции: снова выберите Новости и нажмите ENTER.

Выберите EXIT для новостей с данной радиостанции.

1. Выберите радиодиапазон с помощью клавиши AM/FM.
2. Настройтесь на радиостанцию, с которой хотите получать новости.
3. Нажмите MENU.
4. Выберите Advanced sound settings (Дополнительные настройки звука) и нажмите ENTER.
5. Выберите радиостанцию Новостей и нажмите ENTER.
6. Выберите Новости с данной радиостанции и нажмите ENTER.

Дорожная информация - Радиостанции TP

Сообщения дорожной информации с радиостанций RDS прерывают воспроизведение звука из других источников. Эти сообщения воспроизводятся со специально установленной громкостью. После передачи сообщения, система звуковоспроизведения возвращается к прежнему источнику звука и восстанавливает первоначальную громкость.

Настройка дорожной информации:

1. Нажмите MENU.
2. Выберите меню текущего источника звука.
3. Выберите TP и нажмите ENTER.

Когда эта функция активна, на дисплее отображается "TP". Если прослушиваемая радиостанция может передавать дорожную информацию, на дисплее отображается TP))). Если Вы не хотите прослушивать поступившее дорожное сообщение, нажмите клавишу EXIT.

Функция TP остается в активном состоянии, однако радиоприемник переключается в режим ожидания следующего сообщения.

Настройка на получение дорожной информации по определенному каналу:

1. Выберите радиодиапазон с помощью клавиши AM/FM.
2. Настройтесь на радиостанцию, с которой хотите получать дорожную информацию.
3. Нажмите MENU. Выберите меню текущего источника звука и нажмите ENTER.
4. Выберите в этом меню Advanced radio settings (Дополнительные настройки радиоприемника) и нажмите ENTER.
5. Выберите TP и нажмите ENTER.
6. Выберите TP Station и нажмите ENTER.
7. Выберите TP и данную радиостанцию.

Отмена радиостанции TP:

1. Нажмите MENU. Выберите меню текущего источника звука и нажмите ENTER.
2. Выберите в этом меню Advanced radio settings (Дополнительные настройки радиоприемника) и нажмите ENTER.
3. Выберите TP и нажмите ENTER.
4. Выберите TP Station и нажмите ENTER.
5. Выберите TP со всех радиостанций и нажмите ENTER.

Поиск TP

Эта функция позволяет, не выбирая радиостанцию, прослушивать дорожную информацию во время путешествий по различным регионам и странам.

1. Нажмите MENU.
2. Выберете данный источник звука.
3. Выберите в этом меню Advanced radio settings (Дополнительные настройки радиоприемника) и нажмите ENTER.
4. Выберите TP и нажмите ENTER.
5. Выберите TP searching (Поиск TP) и нажмите ENTER.

Отключение функции: Выберите TP searching (Поиск TP) и нажмите ENTER.

Радиотекст

Некоторые радиостанции RDS посылают информацию о содержании программы, исполнителях и т.д.

Эта информация может отображаться в виде текста на дисплее.

1. Нажмите MENU. Выберите меню соответствующего источника звука. Нажмите ENTER (если система звуковоспроизведения включена, то в меню будет всегда выбран текущий источник звука).
2. Выберите в этом меню Radio text (Радиотекст) и нажмите ENTER.

Отключение:
Снова выберите Radio text и нажмите ENTER.

Экстренные сообщения

Экстренные сообщения принимаются автоматически. Эту функцию невозможно отключить. При получении экстренного сообщения на дисплее отображается сигнал "ALARM!" (ТРЕВОГА!). Эта функция служит для предупреждения водителей о серьезных авариях или катастрофах.

Тип программы - PTY

Функция PTY служит для выбора программ определенного типа.

3. Нажмите MENU. Выберите меню текущего источника звука и нажмите ENTER.
4. Выберите в этом меню PTY и нажмите ENTER.
5. Выберите Display PTY (Показывать PTY) и нажмите ENTER. На дисплее будет отображаться тип PTY прослушиваемой радиостанции.

ВНИМАНИЕ! Не все радиостанции имеют обозначение PTY.

Тип программы	Обозначение на дисплее
Текущие события	Current affairs
Информация	Information
Спорт	Sport
Образование	Education
Театр	Theatre
Культура и искусство	Culture
Наука	Science
Различные беседы	Entertainment
Поп-музыка	Pop music
Рок-музыка	Rock music
Легкая музыка	Easy listening
Легкая классическая музыка	Light classical
Классическая музыка	Classical music
Другая музыка	Other music
Погода	Weather
Экономика	Economics
Для детей	For children
Социальные вопросы	Social questions
Религия	Spiritual issues
"Прямая линия"	Phone-ins
Путешествия и отдых	Travel and holiday
Досуг и хобби	Leisure and hobby
Джазовая музыка	Jazz music
Музыка кантри	Country music

Национальная музыка	National music
Золотая фонотека	Golden oldies
Народная музыка	Folk music
Документальные программы	Documentary

Поиск программы определенного типа

Поиск по всему радиодиапазону:

1. Выберите FM 1 или FM 2 и нажмите клавишу MENU.
2. Выберите меню текущего источника звука и нажмите ENTER.
3. Выберите PTY (Тип программы) и нажмите ENTER.
4. Прокрутите до Select PTY и нажмите ENTER.
5. Нажмите ENTER для одного или нескольких типов программ из списка. После первого выбора на дисплее появляется символ PTY, и радиоприемник переходит в режим ожидания PTY.
6. Нажмите EXIT для возврата.
7. Выберите Search PTY (Поиск PTY) и нажмите ENTER. Если радиоприемник находит радиостанцию, передающую программу выбранного типа, он настраивается на эту радиостанцию.
8. Если найденная радиостанция не подходит, продолжите поиск, нажав на левую или правую стрелку джойстика.
9. Если станции с выбранным типом программы не находятся, радиоприемник возвращается на прежнюю частоту.

Функция PTY остается в режиме ожидания начала передачи программы выбранного типа. Когда начинается такая программа, радиоприемник автоматически настраивается на радиостанцию, передающую программу выбранного типа.

Для отключения режима ожидания PTY выберите Reset all PTY (Сброс всех PTY). Символ PTY исчезает с дисплея, и радиоприемник возвращается в нормальный режим.

Режим ожидания PTY

Для перехода в режим ожидания PTY повторите этапы 1-6.

Автоматическое обновление частоты

Функция AF, обычно находящаяся в активном состоянии, обеспечивает для выбранной радиостанции настройку на радиопередатчик с самым сильным сигналом.

1. Нажмите MENU. Выберите меню текущего источника звука и нажмите ENTER.
2. Выберите в этом меню Advanced radio settings (Дополнительные настройки радиоприемника) и нажмите ENTER.
3. Выберите AF и нажмите ENTER.

Отключение: выберите AF и нажмите ENTER.

Региональные радиопрограммы

Функция региональных радиопрограмм обычно отключена. Включив эту функцию, можно слушать региональные радиостанции, даже если они имеют слабый сигнал.

Активируйте региональные радиопрограммы:

1. Нажмите MENU. Выберите меню текущего источника звука и нажмите ENTER.
2. Выберите в этом меню Advanced radio settings (Дополнительные настройки радиоприемника) и нажмите ENTER.
3. Выберите Regional (Региональные) и нажмите ENTER.
4. На дисплее отображается индикатор REG.

Отключение:

Снова выберите REG и нажмите ENTER.

EON - Местный/Удаленный режим (Другие расширенные сети)

С активированной функцией EON передачи дорожной информации и новостей прерывают радиопрограммы.

EON обычно находится в удаленном режиме. Эта функция имеет три уровня:

- Местный - Прерывается только при наличии сильного сигнала.
- Удаленный - Прерывается даже при наличии слабого сигнала.
- Off - Отключена.

Включение EON:

1. Нажмите MENU.
2. Выберите меню текущего источника звука и нажмите ENTER.

3. Выберите в этом меню Advanced radio settings (Дополнительные настройки радиоприемника) и нажмите ENTER.
4. Выберите EON (Другие расширенные сети) и нажмите ENTER.
5. Выберите Local (Местный), Distant (Удаленный) или Off (Выкл.) и нажмите ENTER.

Сброс функций RDS

Сбрасывает все сделанные настройки радиоприемника и восстанавливает заводские.

1. Нажмите MENU. Выберите меню текущего источника звука и нажмите ENTER.
2. Выберите в этом меню Advanced radio settings (Дополнительные настройки радиоприемника) и нажмите ENTER.
3. Выберите в этом меню Reset (Сброс) и нажмите ENTER.
4. Снова нажмите ENTER для подтверждения.

Проигрыватель CD/MD (опция)

IMG-201663

Включение проигрывателя CD/MD (опция)

Включите проигрыватель CD/MD нажатием на кнопку CD/MD. Вставьте в проигрыватель диск.

Компакт-диски (CD)

Если качество CD не соответствует требованиям стандарта EN60908, или он записан на плохом оборудовании, качество звука может быть низким или его воспроизведение прервется.

Важно!

- Используйте только CD диаметром 12 см, не меньше!
- Не используйте CD с наклейками. Из-за нагрева в проигрывателе CD наклейка может отклеиться. Возможно повреждение проигрывателя CD.

Смена звуковой дорожки

Для перехода на предыдущую или последующую звуковую дорожку нажмите на левую или правую стрелку джойстика. Номер звуковой дорожки отображается на дисплее. Для этого можно использовать и ручку настройки TUNING (или клавиатуру рулевого колеса).

Прокрутка вперед/назад

Для поиска нужного фрагмента в пределах звуковой дорожки или всего диска нажмите и удерживайте левую или правую стрелку джойстика. Поиск будет продолжаться до отпускании джойстика.

Произвольный порядок

Эта функция служит для проигрывания дорожек CD в произвольном порядке.

1. Нажмите MENU. Выберите меню текущего источника звука и нажмите ENTER.
2. Выберите в этом меню Random (Произвольный порядок) и нажмите ENTER.
3. Пока включена эта функция, на дисплее отображается индикатор RND.

Для отключения функции выберите Random снова и нажмите ENTER, или нажмите EXIT.

Сканирование

При сканировании проигрываются первые десять секунд каждой композиции.

1. Нажмите SCAN.
2. Нажмите EXIT, чтобы продолжить проигрывание найденной композиции.

Текст с диска

Некоторые CD содержат информацию о названиях. Эта информация может отображаться в виде текста на дисплее.

Активирование функции Текст с диска:

1. Нажмите MENU. Выберите меню текущего источника звука и нажмите ENTER.
2. Выберите в этом меню Disc text (Текст с диска) и нажмите ENTER.
3. Теперь на дисплее будет отображаться информация, записанная на диск.

Отключение:

- Выберите Disc text и нажмите ENTER.

Возврат CD/MD

Нажмите на клавишу возврата диска. По соображениям безопасности после возврата CD он показывается только на 12 секунд. Затем диск втягивается обратно и проигрыватель переходит в режим паузы. (Это не относится к MD). Для реактивирования проигрывателя нажмите клавишу CD/MD.

CD-чейнджер (опция)

IMG-201664

Включение CD-чейнджера

Максимальная загрузка CD-чейнджера - шесть дисков.

Загрузка CD-чейнджера:

1. Нажмите клавишу CD/MD.
2. Выберите позицию без диска с помощью клавиш 1-6 (или стрелок вверх/вниз джойстика). Дисплей показывает, какие позиции пусты.
3. Вставьте диск в чейнджер.

Перед вставкой нового диска убедитесь, что на дисплее отображается приглашение "Insert disc".

Компакт-диски (CD)

Если качество CD не соответствует требованиям стандарта EN60908, или он записан на плохом оборудовании, качество звука может быть низким или его воспроизведение прервется.

Важно!

- Используйте только CD диаметром 12 см, не меньше!
- Не используйте CD с наклейками. Из-за нагрева в проигрывателе CD наклейка может отклеиться. Возможно повреждение проигрывателя CD.

Выбор диска

Выбор диска для проигрывания осуществляется с помощью клавиш 1-6 или нажатиями на стрелки вверх или вниз джойстика. На дисплее отображается номер диска и дорожки.

Смена звуковой дорожки

Для перехода на предыдущую или последующую звуковую дорожку нажмите на левую или правую стрелку джойстика. Номер звуковой дорожки отображается на дисплее. Для этого можно использовать и ручку настройки TUNING (или клавиатуру рулевого колеса).

Прокрутка вперед/назад

Для поиска нужного фрагмента в пределах звуковой дорожки или всего диска нажмите и удерживайте левую или правую стрелку джойстика. Поиск будет продолжаться до отпускании джойстика.

Сканирование

При сканировании проигрываются первые десять секунд каждой композиции.

1. Нажмите SCAN.
2. Нажмите EXIT, чтобы продолжить проигрывание найденной композиции.

Произвольный порядок

Композиции будут проигрываться в производном порядке.

1. Нажмите MENU. Выберите меню текущего источника звука и нажмите ENTER.
2. Выберите в этом меню Random (Произвольный порядок) и нажмите ENTER.
3. Выберите Single disc (Один диск) или All discs (Все диски) для проигрывания в произвольном порядке композиций одного или всех CD в чейнджере.
4. Когда эта функция активна, на дисплее отображается индикатор RND или RND ALL.

Для перехода на следующую произвольную композицию нажмите правую стрелку джойстика. Отключение: нажмите EXIT.

ВНИМАНИЕ! Следующая произвольная композиция может быть выбрана только с текущего диска.

Текст с диска

Некоторые CD содержат информацию о названиях. Эта информация может отображаться в виде текста на дисплее.

Активирование функции Текст с диска:

1. Нажмите MENU. Выберите меню текущего источника звука и нажмите ENTER.
2. Выберите в этом меню Disc text (Текст с диска) и нажмите ENTER.
3. Теперь на дисплее будет отображаться информация, записанная на диск.

Отключение:

- Выберите Disc text и нажмите ENTER.

Возврат CD, 1 диск

Нажмите на клавишу возврата диска. По соображениям безопасности после возврата CD он показывается только на 12 секунд. Затем диск втягивается обратно и проигрыватель переходит в режим паузы. Для реактивирования проигрывателя нажмите клавишу CD/MD.

Возврат CD, все диски

Нажмите и удерживайте клавишу возврата (более 2-х секунд) для задействования функции возврата. Происходит полное опорожнение магазина, диск за диском. На дисплее отображается индикатор "Eject all". Эта функция может быть активирована только в неподвижном автомобиле. Ее действие прерывается, если автомобиль трогается с места. По соображениям безопасности после возврата CD он показывается только на 12 секунд. Если не вынуть диск, действие функции прерывается.

Настройки и выбор меню - Звуковоспроизведение

Меню FM1/FM2

1. Новости Выкл./Вкл.*
2. TP Выкл./Вкл.*
3. PTY
3.1. Выбор PTY
3.1.1. Сброс всех PTY
3.1.2. Текущие события Вкл.*/Выкл.
3.1.3. Информация Вкл./Выкл.*
3.1.4. Спорт Вкл./Выкл.*
3.1.5. Образование Вкл./Выкл.*
3.1.6. Театр Вкл./Выкл.*
3.1.7. Документальные программы Вкл./Выкл.*
3.2. Поиск PTY
3.3. Отображение PTY Вкл./Выкл.
4. Радиотекст Вкл./Выкл.*
5. Дополнительные настройки радиоприемника
5.1. TP
5.1.1. Радиостанция TP
5.1.2. Поиск TP Выкл./Вкл.*
5.2. Радиостанция новостей
5.3. AF Вкл.*/Выкл.
5.4. Региональные Вкл./Выкл.*
5.5. EON
5.5.1. Выкл.
5.5.2. Местный
5.5.3. Удаленный*
5.6. Сбросить все
6. Настройки звука
6.1. Объемный звук AM/FM (опция)
6.1.1. Dolby Pro Logic II
6.1.2. 3-канальное стерео
6.1.3. Выкл.*
6.2. Объемный звук CD/MD (опция*)
6.2.1. Dolby Pro Logic II
6.2.2. 3-канальное стерео
6.2.3. Выкл.
6.3. Сабвуфер Вкл.*/Выкл. (опция)
6.4. Передний эквалайзер (некоторые модели)
6.5. Задний эквалайзер (некоторые модели)
6.6. Компенсация скорости
6.6.1. Низкая
6.6.2. Средняя
6.6.3. Высокая
6.7. Сбросить все

*Стандартные/заводские настройки

Меню AM

7. Настройки звука
7.1. Объемный звук AM/FM (опция)
7.1.1. Dolby Pro Logic II
7.1.2. 3-канальное стерео Выкл.*
7.2. Объемный звук CD/MD (опция)
7.2.1. Dolby Pro Logic II
7.2.2. 3-канальное стерео
7.2.3. Выкл.
7.3. Сабвуфер Вкл.*/Выкл. (опция)
7.4. Передний эквалайзер (некоторые модели)
7.5. Задний эквалайзер (некоторые модели)
7.6. Компенсация скорости
7.6.1. Низкая
7.6.2. Средняя
7.6.3. Высокая
7.7. Сбросить все

* Стандартные/заводские настройки

Меню CD

1. Произвольный порядок
2. Новости (Выкл.*)
3. TP (Выкл.*)
4. Настройки звука
4.1. Объемный звук AM/FM (опция)
4.1.1. Dolby Pro Logic II
4.1.2. 3-канальное стерео
4.1.3. Выкл.*
4.2. Объемный звук CD/MD (опция)
4.2.1. Dolby Pro Logic II
4.2.2. 3-канальное стерео
4.2.3. Выкл.
4.3. Сабвуфер (Вкл.*) (опция)
4.4. Передний эквалайзер (некоторые модели)
4.5. Задний эквалайзер (некоторые модели)
4.6. Компенсация скорости
4.6.1. Низкая
4.6.2. Средняя
4.6.3. Высокая
4.7. Сбросить все

* Стандартные/заводские настройки

Меню CD-чейнджера

1. Произвольный порядок
1.1. Выкл.*
1.2. Один диск
1.3. Все диски
2. Новости (Выкл.*)
3. TP (Выкл.*)
4. Текст с диска (Выкл.*)
5. Настройки звука
5.1. Объемный звук AM/FM (опция)
5.1.1. Dolby Pro Logic II
5.1.2. 3-канальное стерео
5.1.3. Выкл.*
5.2. Объемный звук CD/MD (опция)
5.2.1. Dolby Pro Logic II*
5.2.2. 3-канальное стерео
5.2.3. Выкл.
5.3. Сабвуфер (Вкл.*) (опция)
5.4. Передний эквалайзер (некоторые модели)
5.5. Задний эквалайзер (некоторые модели)
5.6. Компенсация скорости
5.6.1. Низкая
5.6.2. Средняя
5.6.3. Высокая
5.7. Сбросить все

* Стандартные/заводские настройки

Меню CD/MD

1. Произвольный порядок
2. Новости (Выкл.*)
3. TP (Выкл.*)
4. Текст с диска (Выкл.*)
5. Настройки звука
5.1. Объемный звук AM/FM (опция)
5.1.1. Dolby Pro Logic II
5.1.2. 3-канальное стерео
5.1.3. Выкл.*
5.2. Объемный звук CD/MD (опция)
5.2.1. Dolby Pro Logic II*
5.2.2. 3-канальное стерео
5.2.3. Выкл.
5.3. Сабвуфер (Вкл.*) (опция)
5.4. Передний эквалайзер (опция)
5.5. Задний эквалайзер (опция)
5.6. Компенсация скорости
5.6.1. Низкая
5.6.2. Средняя
5.6.3. Высокая
5.7. Сбросить все

* Стандартные/заводские настройки

Функции телефона (опция)

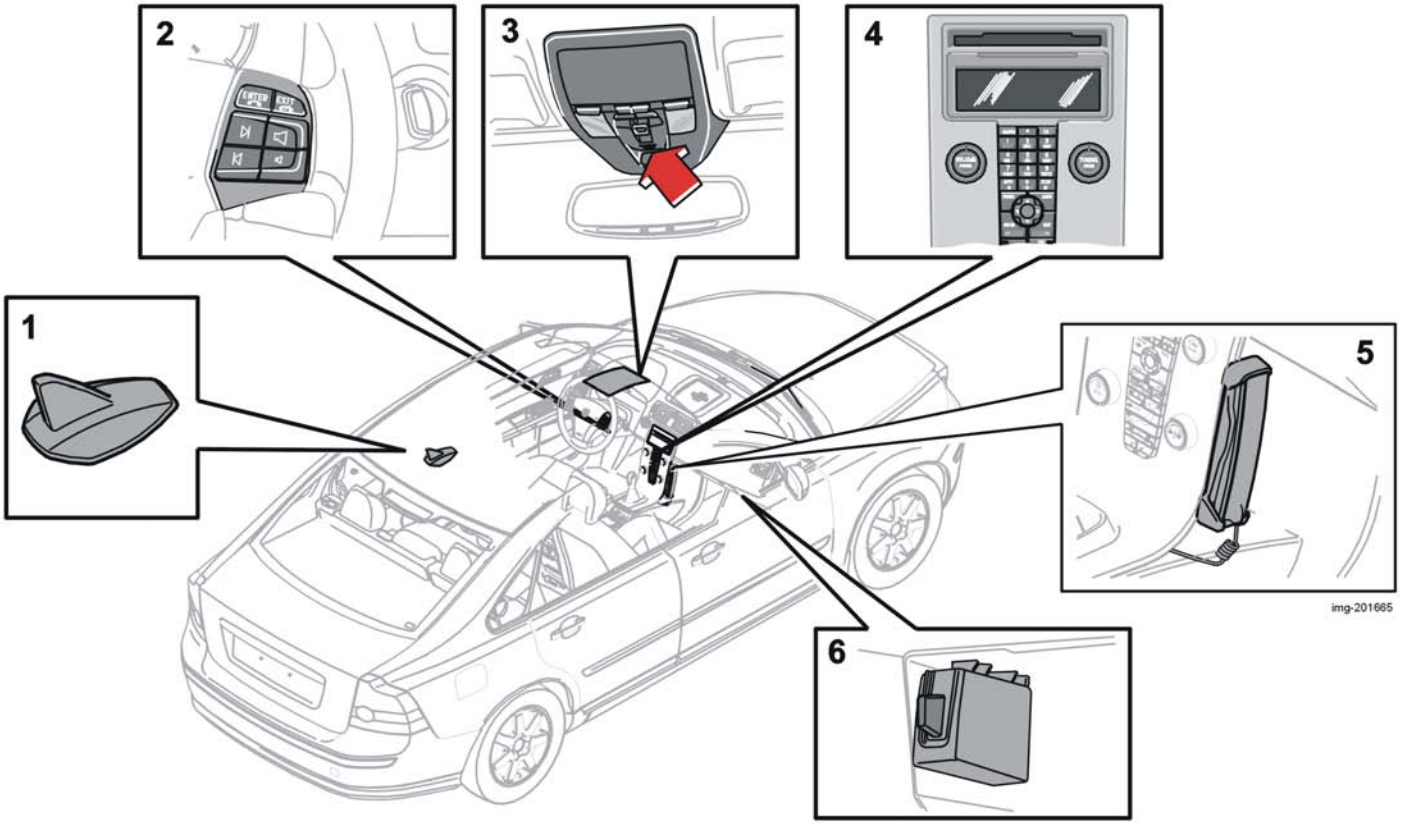

Компоненты системы телефона

1. Антенна
   Антенна находится на крыше.
2. Клавиатура рулевого колеса
   С этой клавиатуры осуществляется управление основными функциями телефона. Когда телефон находится в активном состоянии, клавиатура может управлять только функциями телефона. При активном состоянии телефона на дисплей выводится телефонная информация.
3. Микрофон
   Микрофон громкой связи вмонтирован в консоль крыши рядом с зеркалом заднего вида.
4. Панель управления
   С клавиатуры на панели управления можно управлять всеми функциями (кроме громкости динамика). На дисплее отображаются функциональные меню, сообщения, номера телефонов и т.д.
5. Личная телефонная трубка (опция)
6. SIM-карта
   SIM-карта вставляется в держатель, расположенный в перчаточном ящике.

Общие сведения

На первом месте всегда должна быть безопасность движения.

- Если Вы хотите воспользоваться личной телефонной трубкой, остановите автомобиль в безопасном месте.
- Отключайте систему телефона при заправке топливом.
- Отключайте систему поблизости от мест выполнения взрывных работ.
- Обслуживание системы телефона может осуществлять только уполномоченный персонал.

Экстренные вызовы

Экстренные вызовы в службу помощи могут осуществляться без SIM-карты, если телефон находится в зоне покрытия любого оператора GSM.

Как послать экстренный вызов:

1. Включите телефон.
2. Наберите номер службы экстренной помощи вашего региона (в ЕС: 112).
3. Нажмите ENTER.

Динамик

Телефон использует громкоговоритель в двери водителя (или центральный громкоговоритель системы звуковоспроизведения, если установлен).

Функции телефона

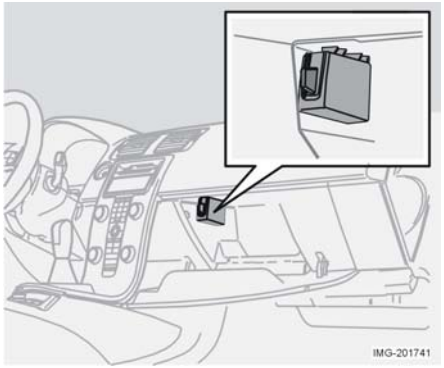

SIM-карта

Телефон может использоваться только с действующей SIM-картой (SIM = Модуль идентификации абонента). Карту можно получить у оператора сети. В случае затруднений, связанных с использованием SIM-карты, обращайтесь к оператору сети.

Перед использованием телефона нужно вставить SIM-карту.

1. Выключите телефон.
2. Откройте перчаточный ящик и крышку держателя SIM-карты.
3. Вытяните держатель SIM-карты.
4. Положите карту стороной с металлическим контактами вниз. Проверьте, чтобы срезанный уголок SIM-карты совместился с выступом в держателе.
5. Осторожно вставьте держатель обратно.

Две SIM-карты

Операторы некоторых сетей предлагают две SIM карты: одну для автомобиля, а вторую для другого телефона. Две SIM-карты позволяют использовать одинаковый номер для двух мобильных телефонов. Спросите, может ли оператор Вашей сети предоставить две SIM-карты.

Технические данные

Мощность	2 Вт
SIM-карта	Малого размера
Количество ячеек памяти	255
SMS (Служба коротких сообщений)	Да
Компьютер/Факс	Нет
Двухдиапазонный	Да (900/1800)

Количество ячеек памяти на SIM-карте может отличаться у разных операторов.

Номер IMEI

Для защиты от несанкционированного использования телефона необходимо сообщить оператору сети номер IMEI телефона. Этот 15-значный серийный номер запрограммирован в телефоне. Для вывода на дисплей этого номера наберите *#06#.

Запишите номер и храните в надежном месте.

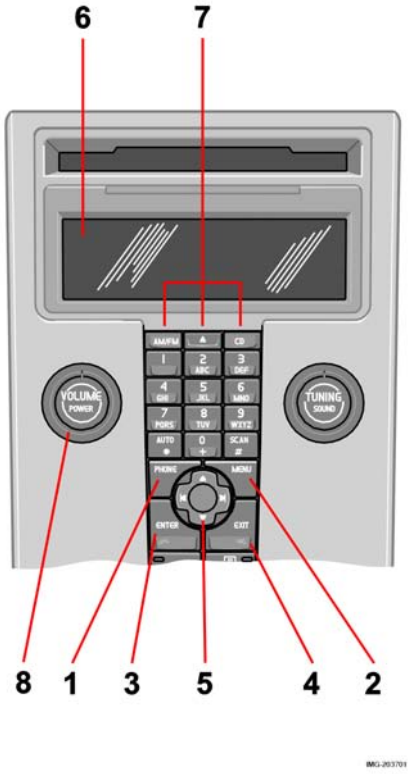

Панель управления центральной консоли

1. PHONE – Вкл./Выкл./режим ожидания.
2. MENU – Открывает главное меню.
3. ENTER – Ответ на вызов, выбор в меню или включение телефона из режима ожидания. При кратковременном нажатии ENTER отображается последний набранный номер.
4. EXIT – Завершить разговор/отказаться от приема вызова, переход в предыдущее меню, отмена выбора или стирание введенных цифр/букв.
5. Джойстик навигации – Прокрутка меню вверх или вниз, прокрутка вперед или назад при вводе текста и цифр.
6. Дисплей
7. Цифровые и буквенные клавиши, в том числе, клавиши быстрого доступа к меню.
8. VOLUME – Регулировка громкости других устройств, например, радиоприемника, во время вызова.

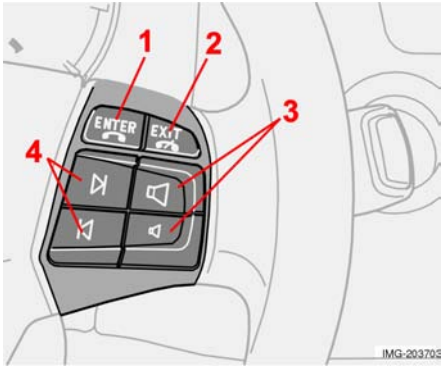

Клавиатура рулевого колеса

1. ENTER – Ответ на вызов, прокрутка меню или включение телефона из режима ожидания. При кратковременном нажатии ENTER отображается последний набранный номер.
2. EXIT – Завершить разговор/отказаться от приема вызова, переход в предыдущее меню, отмена выбора или стирание введенных цифр/букв.
3. Volume - Увеличение/уменьшение громкости динамика во время разговора.
4. Клавиша навигации – Прокрутка меню вверх или вниз, прокрутка вперед / назад при вводе текста и цифр.

Переключение

Пока система телефона включена или находится в режиме ожидания, на дисплее отображается значок "телефонная трубка". Если система телефона включена при выключении зажигания, она включится при следующем включении зажигания. Выключенная система телефона не может принимать вызовы.

Включение:

1. Для включения системы телефона нажмите клавишу PHONE.
2. Введите PIN-код и нажмите ENTER.

Выключение:

- Для выключения системы телефона нажмите и удерживайте клавишу PHONE.

Режим ожидания:

- Для перевода системы телефона в режим ожидания нажмите клавишу PHONE или EXIT.
- Для реактивирования системы кратковременно нажмите клавишу PHONE.

ВНИМАНИЕ! Система звуковоспроизведения Высокого уровня не позволяет прослушивать радиопередачи, CD, MD или сообщения дорожной информации во время телефонного разговора.

Снижение громкости при вызове

Если во время прослушивания радио поступает вызов по телефону, то при ответе на вызов громкость радиоприемника снижается. После завершения разговора восстанавливается первоначальная громкость. После окончания разговора можно установить новую громкость, которую будет поддерживать радиоприемник во время телефонного разговора. Во время телефонного разговора звук может быть выключен полностью. См. меню 5.5.3. Эта функция имеется только у интегрированной системы телефона Volvo.

Режим ожидания

В этом режиме можно принимать вызовы при активном состоянии системы звуковоспроизведения, во время отображения на дисплее данных источника звука. Для использования остальных функций системы телефона он должен находиться в активном режиме.

Быстрый доступ к меню

В системе меню можно вместо стрелок использовать цифры и ENTER для выбора нужного подменю из главного меню. Каждое подменю имеет свой номер. Эти номера отображаются на дисплее вместе с вариантами меню.

Безопасность движения

По соображениям безопасности невозможно войти в систему меню, если скорость автомобиля превышает 8 км/ч. Однако можно завершить начатые действия в системе меню. Ограничитель скорости можно отключить из меню 5.6.1 Блокировка меню.

IDIS

(Интеллектуальная система информации водителя) Система IDIS позволяет снижать приоритет входящих телефонных вызовов и SMS для того, чтобы водитель мог сконцентрироваться на управлении автомобилем. Входящие вызовы и SMS могут включаться с 5-секундной задержкой. На дисплее отображаются пропущенные вызовы. Система IDIS отключается из меню 5.6.2.

Как сделать или принять вызов

Чтобы позвонить:

- Введите номер и нажмите ENTER на рулевом колесе или на клавиатуре панели управления, или снимите телефонную трубку.

Чтобы ответить:

- Нажмите ENTER (или снимите телефонную трубку). Существует и функция автоматического ответа. См. меню 4.3.

Возможно автоматическое приглушение громкости звуковоспроизведения на время телефонного разговора. См. пункты меню 5.5.3.

Окончание разговора

Нажмите EXIT на рулевом колесе или на клавиатуре панели управления, или повесьте телефонную трубку. Аудиосистема восстанавливает прежнюю громкость. Для отказа от приема вызова нажмите EXIT.

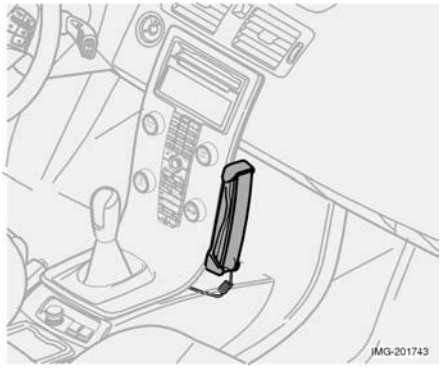

Личная телефонная трубка (опция)

Как позвонить, используя телефонную трубку:

1. Введите нужный номер с помощью клавиатуры центральной консоли, а затем снимите телефонную трубку, чтобы послать вызов. Перед снятием трубки нажмите на нее вниз.
2. Для завершения разговора верните телефонную трубку на место в держатель.

Громкость динамика настраивается с помощью регулятора на боку телефонной трубки.

Для переключения разговора на громкую связь.

- Нажмите на правую клавишу клавиатуры рулевого колеса (или на клавиши меню панели управления) или выберите Громкая связь. Нажмите ENTER и верните телефонную трубку в держатель. Если телефонная трубка снята с держателя, то Вы будете слышать своего собеседника по системе громкой связи. Нажмите клавишу MENU, найдите пункт Телефонная трубка и нажмите ENTER для перевода разговора на телефонную трубку.

Последний набранный номер

Телефон автоматически записывает и хранит в памяти десять последних набранных телефонных номеров/имен.

Звонок по последнему набранному номеру:

1. Нажмите ENTER на клавиатуре рулевого колеса или панели управления (в активном режиме).
2. Прокрутите вперед или назад последние набранные номера. Они отображаются на дисплее.
3. Нажмите ENTER.

Ускоренный набор

Для каждой из клавиш ускоренного набора (1-9) можно назначить номер из телефонной книги.

1. Выберите Phone book (Телефонная книга) в меню и нажмите ENTER.
2. Прокрутите до меню 3.4, ускоренный набор, и нажмите ENTER.
3. Выберите телефонный номер для ускоренного набора. Нажмите ENTER для подтверждения.
4. Поиск в телефонной книге нужного имени или номера телефона. Нажмите ENTER для выбора.

Чтобы сделать вызов, нажмите и удерживайте нужную клавишу ускоренного набора примерно две секунды, или кратковременно нажмите на эту клавишу, а затем на ENTER.

ВНИМАНИЕ! После включения телефона функция ускоренного набора становится доступной через некоторое время. Для использования номеров ускоренного набора должно быть активировано меню 3.4.1.

Режим ожидания вызова

Двухтональный сигнал во время телефонного разговора свидетельствует о поступлении второго входящего вызова. На дисплее отображается вопрос: Ответить?

Чтобы ответить:

1. Нажмите ENTER. Прежний телефонный разговор переключится на ожидание.
2. Для завершения нового телефонного разговора и возврата к прежнему выберите Hold/Resume.

Для отказа от приема вызова: нажмите EXIT. Для завершения текущего разговора: нажмите EXIT. Выбор функции в меню отменяется.

Функции, доступные во время телефонного разговора

Во время телефонного разговора доступны некоторые функции.

Найдите нужную функцию при помощи клавиши навигации и подтвердите выбор клавишей ENTER.

Конфиденциальный режим/Конфиденциальный режим выкл.	Конфиденциальный режим
Ожидание/Возобновить	Позволяет переключить на ожидание или возобновить текущий разговор.
Громкая связь/Телефонная трубка	Использование телефонной трубки или громкой связи.
Телефонная книга	Открывает телефонную книгу.

Некоторый функции доступны во время вызова, когда на ожидании находится второй вызов.
Найдите нужную функцию при помощи клавиши навигации и подтвердите выбор клавишей ENTER.

Конфиденциальный режим/Конфиденциальный режим выкл.	Конфиденциальный режим
Громкая связь/Телефонная трубка	Использование телефонной трубки или громкой связи.
Трехсторонний разговор	Конференц-связь (дает дополнительные возможности).
Селектор	Переключение между двумя вызовами.
Телефонная книга	Открывает телефонную книгу.

Громкость динамика

Громкость динамика регулируется с помощью клавиш с большим или маленьким символом громкоговорителя на клавиатуре рулевого колеса.

Когда телефон находится в активном состоянии, клавиатура рулевого колеса может управлять только функциями телефона.

Если телефон находится в режиме ожидания, при помощи клавиатуры рулевого колеса можно регулировать параметры звуковоспроизведения.

Телефонная книга

Номера телефонов и имена/фамилии могут храниться в памяти самого телефона или на SIM-карте.

При поступлении вызова от человека, который записан в телефонную книгу, на дисплее отображается имя/фамилия звонящего.

Память телефона может хранить до 255 имен.

Записывание номера телефона с именем/фамилией:

1. Нажмите MENU.
2. Выберите Telephone book (Телефонная книга) и нажмите ENTER.
3. Прокрутите до Enter item (Ввод данных) и нажмите ENTER.
4. Введите имя/фамилию и нажмите ENTER.
5. Введите номер и нажмите ENTER.
6. Выберите меню, где должны быть сохранены данные, и нажмите ENTER.

Копирование данных с SIM-карты в Телефонной книгу и наоборот

Копирование с SIM-карты в память телефона:

- Выберите MENU.
- Выберите Phone book (Телефонная книга).
- Выберите Copy all (Копировать все).
- Выберите From SIM card to Phonebook (С SIM-карты в Телефонную книгу) и нажмите ENTER.

Можно также копировать данные из памяти телефона на SIM-карту.

Стирание записей

Стирание в телефонной книге:

- Выберите MENU.
- Выберите Phone book (Телефонная книга).
- Выберите Search (Поиск).
- Введите первую букву имени (или все имя) и нажмите ENTER
- Выберите запись, которую хотите стереть, и нажмите ENTER.
- Выберите Erase для стирания имени.

Ввод имени/сообщения

Нажмите клавишу с нужным символом. Нажимайте один раз для первого символа, дважды для второго и т.д. Пробел вставляется с помощью клавиши 1.

1	пробел 1- ? ! , . : " ' ( )
2	a b c 2 ä å à æ ç
3	d e f 3 è é
4	g h i 4 ì
5	j k l 5
6	m n o 6 ñ ö ò Ø
7	p q r s 7 ß
8	t u v 8 ü ù
9	w x y z 9
*	если нужно ввести с одной клавиши две буквы подряд, вставьте между ними * или подождите пару секунд
0	+ 0 @ * # & $ £ / %
#	переключение между заглавными и строчными буквами
EXIT	стирает последний введенный символ. При продолжительном нажатии стирает число или текст целиком.

Прерывание ввода текста:

1. Сотрите все введенные символы продолжительным нажатием клавиши EXIT.
2. Вернитесь в меню еще одним продолжительным нажатием клавиши EXIT.

Вызов абонента из памяти

1. Нажмите MENU.
2. Прокрутите меню вниз с помощью клавиши навигации (или левой стрелки на клавиатуре рулевого колеса, чтобы найти Телефонную книгу).
3. Нажмите ENTER. Найдите нужное имя с помощью клавиши навигации или введите первую букву имени (или введите все имя). Нажмите ENTER
4. Нажмите ENTER для набора найденного номера.

Настройки и выбор меню - Телефон

Меню телефона

1. Call log. - CALL
1.1. Missed calls
1.2. Received calls
1.3. Outgoing calls
1.4. Erase list
1.4.1. All calls
1.4.2. Missed calls
1.4.3. Received calls
1.4.4. Outgoing calls
1.5. Call duration
1.5.1. Last call
1.5.2. Number of calls
1.5.3. Total time
1.5.4. Reset time
2. Messages
2.1. Read
2.2. Write
2.3. Message settings
2.3.1. SMSC number
2.3.2. Validity period
2.3.3. Message type
3. Phone book
3.1. Enter item
3.2. Search
3.3. Copy all
3.3.1. SIM to telephone
3.3.2. Telephone to SIM
3.4. Speed dial
3.4.1. Active
3.4.2. Select number
3.5. Empty SIM
3.6. Empty telephone
3.7. Memory status
4. Call options
4.1. Transmit number
4.2. Call waiting
4.3. Automatic answer
4.4. Automatic redial
4.5. Call divert
4.5.1. All calls
4.5.2. When busy
4.5.3. No reply
4.5.4. Unobtainable
4.5.5. Fax calls
4.5.6. Computer calls
4.5.7. Cancel all diverts
5. Tel. settings
5.1. Network selection
5.1.1. Automatic
5.1.2. Manual
5.2. Language
5.2.1. English UK
5.2.2. English US
5.2.3. Español
5.2.4. Français CAN
5.2.5. Français FR
5.2.6. Italiano
5.2.7. Nederlands
5.2.8. Português BR
5.2.9. Português P
5.2.10. Suomi
5.2.11. Svenska
5.2.12. Dansk
5.2.13. Deutsch
5.3. SIM security
5.3.1. On
5.3.2. Off
5.3.3. Automatic
5.4. Change codes
5.4.1. PIN code
5.4.2. Telephone code
5.5. Volume
5.5.1. Ringer volume
5.5.2. Ringer tone
5.5.3. Mute radio
5.5.4. Message beep
5.6. Traffic safety
5.6.1. Menu lock
5.6.2. IDIS
5.7. Factory settings

Пункты меню, описание

Меню 1. Список вызовов

1.1. Вызовы без ответа	Список всех вызовов, оставленных без ответа. Можно выбрать: набрать, стереть или записать номер в телефонную книгу.
1.2. Принятые вызовы	Список принятых вызовов. Можно выбрать: набрать, стереть или записать номер в телефонную книгу.
1.3. Набранные номера	Список набранных номеров. Можно выбрать: набрать, стереть или записать номер в телефонную книгу.

1.4. Стереть список Служит для стирания списков в меню 1.1, 1.2 и 1.3 согласно следующему.
1.4.1. Все
1.4.2. Пропущенные
1.4.3. Принятые
1.4.4. Набранные

1.5. Продолжительность разговоров Продолжительность всех разговоров или последнего из них.
1.5.1. Последний разговор
1.5.2. Число разговоров
1.5.3. Общее время
1.5.4. Обнулить время
Для обнуления таймера телефонных разговоров нужно знать код телефона (см. Меню 0.4)

Меню 2. Сообщения

2.1. Прочитать Прочитать полученные текстовые сообщения. Можно выбрать стирание, пересылку, редактирование или сохранение всего сообщения или его частей.

2.2. Написать Набрать текстовое сообщение на клавиатуре. Выберите послать или сохранить сообщение.

2.3. Настройка сообщений Введите номер (номер SMSC) сервисного центра, через который будут передаваться сообщения, и время хранения сообщений в сервисном центре.
2.3.1. Номер SMSC
2.3.2. Срок действия
2.3.3. Тип сообщения
Информацию об этих настройках и номере SMSC можно получить у оператора сети. Обычно эти настройки не изменяются.

Меню 3. Телефонная книга

3.1. Новая запись Для записывания имен/фамилий в телефонную книгу. Более подробную информацию см. в разделе функции Телефонной книги.

3.2. Поиск Поиск имени в телефонной книге.

3.3. Копировать все Для копирования номеров телефонов и имен с SIM-карты в память телефона.
3.3.1. С SIM-карты в память телефона
3.3.2. Из памяти телефона на SIM-карту.

3.4. Ускоренный набор Для каждой из клавиш ускоренного набора можно назначить номер из телефонной книги.

3.5. Очистить SIM Стирает все данные с SIM-карты.

3.6. Очистить память Стирает все данные из памяти телефона.

3.7. Состояние памяти Показывает число записей на SIM-карте и в памяти телефона. Показывает, какое число из доступных ячеек памяти занято записями, например 100(250).

Меню 4. Параметры вызовов

4.1. Посылать номер Можно выбрать, будет ли Ваш номер отображаться на дисплее телефона, на который Вы звоните. Проконсультируйтесь у оператора сети относительно номеров, не значащихся в телефонных справочниках.

4.2. Режим ожидания вызова Можно включить или выключить функцию предупреждения о втором вызове во время телефонного разговора с первым собеседником.

4.3. Автоматический ответ Автоматический ответ на все входящие вызовы.

4.4. Повтор Повторный набор ранее набранного номера.

4.5. Переадресация Позволяет выбрать условия и типы вызовов для переадресации на определенный номер телефона.
4.5.1. Все вызовы (эта настройка действует только во время разговора)
4.5.2. Если занято
4.5.3. Не отвечает
4.5.4. Недоступен
4.5.5. Вызовы с факса
4.5.6. Вызовы с компьютера
4.5.7. Отменить все переадресации

Меню 5. Настройки телефона

5.1. Выбор сети Автоматический или ручной выбор сети. В базовом режиме телефона на дисплее отображается название выбранного оператора.
5.1.1. Автоматический
5.1.2. Ручной

5.2. Язык Выбор языка меню телефона.
5.2.1. Английский UK
5.2.2. Английский US
5.2.3. Испанский
5.2.4. Французский CAN
5.2.5. Французский FR
5.2.6. Итальянский
5.2.7. Нидерландский
5.2.8. Португальский BR
5.2.9. Португальский P
5.2.10. Финский
5.2.11. Шведский
5.2.12. Датский
5.2.13. Немецкий

5.3. Безопасность SIM Выберите включение, выключение или автоматический режим ввода PIN-кода.
5.3.1. Вкл.
5.3.2. Выкл.
5.3.3. Автоматический

5.4. Смена кода Изменение PIN-кода или кода телефона 5.4.1 PIN-код 5.4.2. Код телефона (используйте начальный код 1234, пока его не измените). Код телефона используется для обнуления таймера телефонных разговоров. Запишите код телефона и храните в надежном месте.

5.5. Громкость 5.5.1. Громкость. Для регулировки громкости звонка.
5.5.2. Сигналы звонка. Имеется семь различных сигналов звонка.
5.5.3. Приглушение звука радиоприемника Вкл./Выкл.
5.5.4. Звуковой сигнал о сообщении

5.6. Дорожная информация Служит для отключения блокировки во время езды, т.е. все меню будут доступны во время движения
5.6.1. Блокировка меню
5.6.2. IDIS
Служит для отключения функции IDIS. Входящие вызовы не будут задерживаться независимо от того, находится ли автомобиль в движении или стоит.

5.7. Заводские настройки Возвращает систему к стандартным заводским настройкам.

Обозначение типа 192
Размеры, массы, объемы 193
Масла и смазки 195
Каталитический нейтрализатор 197
Топливо 198
Система электрооборудования 199
Технические данные двигателя 200

Обозначение типа

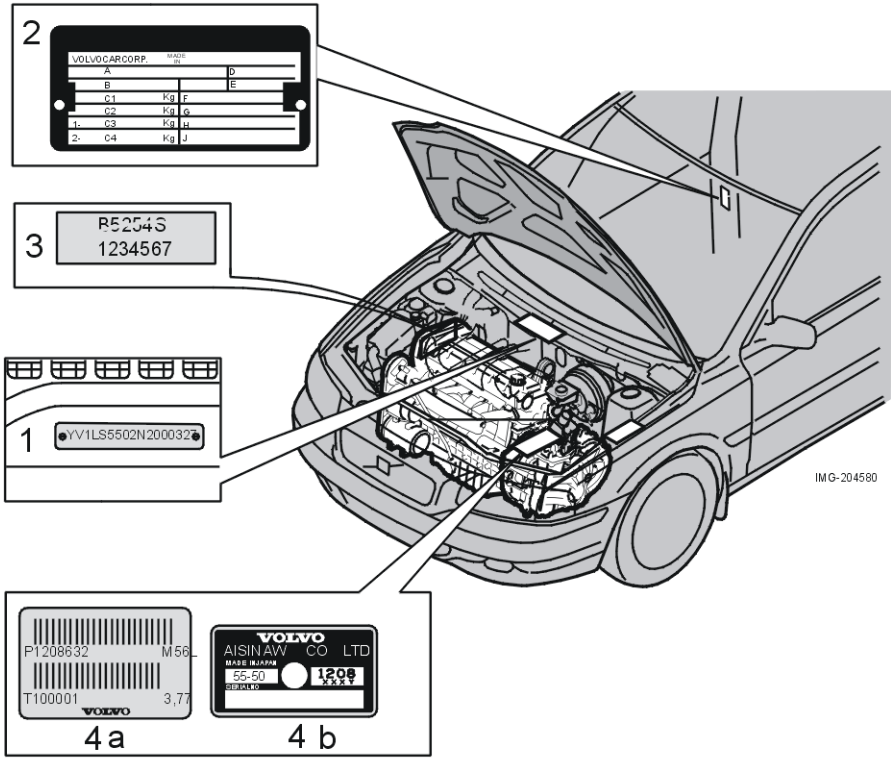

Общение с дилером Volvo или заказ запасных частей и аксессуаров для Вашего автомобиля существенно упрощается, если Вам известны обозначение типа, номер шасси и номер двигателя автомобиля.

1. Номер VIN (Тип, обозначение модельного года и номер шасси) проштампован в моторном отсеке под ветровым стеклом.
2. Обозначение типа, номер шасси, разрешенные массы, коды лакокрасочного покрытия и обивки, номер одобрения типа (на правой стойке B кузова).
3. Обозначение типа двигателя, номер компонента и серийный номер (с правой боковой стороны двигателя).
4. Обозначение типа и серийный номер коробки передач,
   (a) коробка передач с ручным управлением (спереди)
   (b) автоматическая коробка передач (сверху).

Размеры, массы, объемы

Размеры

Длина:	447 см
Ширина:	177 см
База:	264 см
Колея передних колес:	154-155 см
Колея задних колес:	153-154 см

IMG-201680

Массы

1. Макс. полная масса
2. Макс. масса с прицепом (автомобиль+прицеп)
3. Макс. нагрузка на переднюю ось
4. Макс. нагрузка на заднюю ось

Разрешенная масса (без водителя) = Полная масса – Собственная масса полностью заправленного автомобиля
Значения масс приведены в табличке на правой стойке B кузова.

Макс. масса груза, см. регистрационные документы	
Макс. нагрузка на крышу:	75 кг
Макс. масса прицепа:	1500 кг

Объемы

Топливный бак	**литров**
Бензин	62
Дизельное топливо	49-55

Моторное масло (с заменой фильтра)	**литров**
2.4 + 2.4i	около 5,8
T5	около 5,8
2.0D	около 5,5

Масло в коробке передач	**литров**
Механическая 5-ступенчатая	около 2,1
Механическая 6-ступенчатая	около 2,0
Механическая 6-ступенчатая, дизель	около 1,7
Автоматическая	около 7,0

Разное	литров
Бачок жидкости омывателя,	
4 цил. +	4
дизель, 5-цил.	6,5
Система кондиционирования	**грамм**
Компрессорное масло	180-200
Хладагент	500-600

Система охлаждения

Двигатель	литров
5 цил., механическая коробка передач	около 8,0
5 цил., автоматическая коробка передач	около 8,5
4 цил. дизель	9,5

Все системы охлаждения закрытого типа с избыточным давлением. Термостат начинает открываться при 90°C у бензинового двигателя и при 82°C у дизельного двигателя.

Масла и смазки

Сорт масла

Бензиновые двигатели
Рекомендуемый сорт масла: ACEA A1/B1
Можно использовать моторное масло сортов ACEA A3/B3/B4 или ACEA A5//B5.

Дизели
Рекомендуемый сорт масла: Ford WSS-M2C913B

ВАЖНО!
Не используйте присадки. Они могут повредить двигатель.

Volvo рекомендует использовать масла Castrol®.

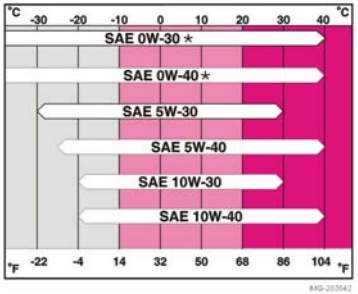

Вязкость (для постоянной температуры воздуха)

Вязкость

* Моторные масла с вязкостью 0W-30 и 0W-40 должны соответствовать ACEA A3/B3/B4 или ACEA A5/B5.

Экстремальные условия эксплуатации
Эксплуатация в экстремальных условиях приводит к чрезмерному повышению температуры или расхода масла. К экстремальным условиям относятся езда в гористой местности с частыми торможениями двигателем и движение по магистралям на высокой скорости.

Бензиновые двигатели
Рекомендуемый сорт масла: ACEA A5/B5

Можно также использовать масло сорта ACEA A3/B3/B4. Масла с вязкостью 0W-30 и 0W-40 должны соответствовать этим требованиям.
Для экстремальных условий эксплуатации выбирайте полностью синтетическое моторное мало. Оно обеспечивает дополнительную защиту двигателя.

Дизели
Рекомендуемый сорт масла: Ford WSS-M2C913B

Коробка передач

Механическая коробка передач (бензиновые двигатели)
Используйте только синтетическое трансмиссионное масло Volvo для коробок передач или другое масло с такими же характеристиками.
Механическая коробка передач (дизели)
Используйте только масло Castrol® BOT 130M.

ВАЖНО!
Трансмиссионное масло Castrol® нельзя смешивать с другими маслами для коробок передач.

Автоматическая коробка передач
Используете только рекомендованное Volvo масло для коробок передач. Нельзя смешивать его с другими маслами.

ВАЖНО!
Обращайтесь на станцию техобслуживания Volvo за консультацией о подходящих сортах масла.

Усилитель руля

Сорт:	Используйте только масло Volvo для усилителей руля, или масла с аналогичными характеристиками.
Объем:	
система:	около 1,2 литра
бачок:	около 0,2 литра

Тормозная жидкость

Сорт жидкости:	Тормозная жидкость DOT 4+
Объем:	около 0,6 литра

Система кондиционирования

Хладагент	R134a
Количество	500-600 г*
Компрессорное масло	PAG
Количество	180-200 г*

* Масса зависит от типа двигателя. Уточните информацию на станции техобслуживания Volvo.

Каталитический нейтрализатор

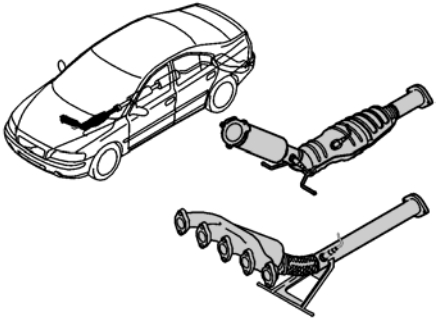

Каталитический нейтрализатор

Каталитический нейтрализатор тройного действия (TWC) является дополнительной частью выхлопной системы. Он служит для очистки выхлопных газов. Каталитический нейтрализатор тройного действия (TWC) состоит из кожуха, внутри которого находятся две камеры, пронизанные каналами, образующими сотовую структуру. Стенки каналов покрыты тонким слоем платины, родия и палладия. Эти металлы действуют как катализаторы, т.е. они ускоряют химическую реакцию, но не расходуются в ее ходе.

Лямбда-зонд^{TM} нагреваемый датчик кислорода

Лямбда-зонд является частью системы управления двигателем. Он служит для снижения токсичности выхлопных газов и повышения топливной экономичности.

Кислородный зонд контролирует содержание кислорода в отработавших газах из двигателя. Данные, полученные на основании его сигналов, используются для постоянной коррекции управления форсунками. Таким образом непрерывно корректируется соотношение компонентов топливовоздушной смеси. Непрерывная коррекция создает оптимальные условия для эффективного сгорания и вместе с каталитическим нейтрализатором обеспечивает снижение содержания в выхлопных газах токсичных веществ (углеводородов, монооксида углерода и окислов азота).

Топливо

Расход топлива и выброс двуокиси углерода

Двигатель	Коробка передач	Расход топлива в литрах/100 км	Выброс двуокиси углерода (CO_2) г/км
2.4i	Механическая, 5-ст.	8,5	203
	Автоматическая	9,1	217
2.4	Механическая, 5-ст.	8,4	199
	Автоматическая	9,1	217
T5	Механическая, 6-ст.	8,7	208
	Автоматическая	9,4	224
2.0D	Механическая, 6-ст.	5,6	148

Официальные значения расхода топлива получены в ходе стандартного цикла движения в соответствии с директивой EC 80/1268 comb. Расход топлива может иметь другое значение, если автомобиль оснащен оборудованием, влияющим на массу автомобиля. На расход топлива также влияет манера езды и другие не технические факторы. Расход топлива возрастает, а мощность двигателя снижается при использовании бензина с октановым числом 91.

Бензин

Двигатель может работать на бензине с октановым числом 91, 95 и 98.

- Для максимальной мощности и минимального расхода топлива рекомендуется использовать бензин с октановым числом 98.
- Для обычной езды можно использовать бензин с октановым числом 95.
- Бензин с октановым числом 91 можно использовать только в порядке исключения. Однако применение этого бензина не приводит к повреждению двигателя.

Стандарт DIN 51600. Мин. октановое число 91, неэтилированный

Дизельное топливо

Стандарт SS-EN 590.

Система электрооборудования

Общие сведения

12-вольтная система с генератором переменного тока и регулятором напряжения. Однопроводная система, в которой шасси и блок двигателя выполняют функции проводников. Отрицательный полюс соединен с шасси.

Аккумуляторная батарея

Напряжение	12 В	12 В	12 В
Сила тока стартерного разряда при низкой температуре (CCA)	520 A	600 A*	700 A**
Резервная емкость (RC)	100 мин	120 мин	150 мин

* Автомобили, оснащенные системой звуковоспроизведения Высшего уровня.

** Автомобили с дизелем, системой звуковоспроизведения Эталонного звучания, топливным отопителем, системой Telematic, RTI или Мобильный офис. При замене аккумуляторной батареи убедитесь, что новая аккумуляторная батарея имеет такие же силу тока разряда при низкой температуре и резервную емкость, как оригинальная (см. наклейку на аккумуляторной батарее).

Генератор[1], макс. сила тока	120/150 A
Стартер[1], мощность	1,4/1,9 кВт

[1] Зависит от варианта двигателя

Лампы

Лампы	Мощность	Цоколь
Ближний свет	55 Вт	H7 LL
Дальний свет	55 Вт	HB3
Би-ксеноновая (опция)	35 Вт	DS
Противотуманные фары	55 Вт	H11
Передние стояночные фонари	5 Вт LL	BAY15d
Боковые указатели поворота	5 Вт	W 2.1 x 9.5d
Указатели поворота, передние (желтая)	21 Вт	BAU 15s
Указатели поворота, задние (желтая)	21 Вт	BAU 15s
Передние стояночные фонари, задние	5 Вт LL	BA 15
Сигналы торможения	21 Вт LL	BA 15
Фонарь заднего хода	21 Вт LL	BA 15s
Задний противотуманный фонарь	21 Вт LL	BA 15s
Освещение номерного знака	5 Вт	W 2.1 x 9.5d
Освещение салона	5 Вт	SV 8.5
Багажное отделение	5 Вт	SV 8.5
Освещение перчаточного ящика	3 Вт	BA 9
Косметическое зеркало	1,2 Вт	SV 5,5

Технические данные двигателя

	2.4i B5244S4	2.4 B5244S5	T5 B5254T3	2.0 D D4204T
Мощность (кВт / об/с)	125/100	103/83	162/83	100/67
(л.с. / об/мин)	170/6000	140/5000	220/5000	136/4000
Крутящий момент (Н·м / об/с)	230/73	220/67	320/25-80	340/33
(кгс.м / об/мин)	23,4/4400	22,4/4000	32,6/1500-4800	34,7/2000
Число цилиндров	5	5	5	4
Диаметр цилиндра (мм)	83	83	83	85
Ход поршня (мм)	90	90	93,2	88
Рабочий объем цилиндров ($дм^3$ или л)	2,44	2,44	2,52	2,00
Степень сжатия	10,3:1	10,3:1	9,0:1	18,5:1
Свечи зажигания:				
Зазор между электродами (мм)	1,2	1,2	0,7-0,8	
Момент затяжки (Н·м)	30	30	30	

Entertainment 164
ISOFIX 31
SIM-карта 182
W - Зимняя программа 102

А

Аварийная световая сигнализация 48
Автоматическая мойка автомобиля 134
Автоматический режим, ECC 64
Автоматическое повторное запирание 87
Аккумуляторная батарея, замена 150
Аккумуляторная батарея, перегрузка 94
Активный контроль курсовой устойчивости 105
Алюминиевые диски 122
Антенна 181
Антиблокировочная система тормозов 103
Аудио-коммуникационная система 164

Б

Багажники 117
Бачок охлаждающей жидкости 146
Безопасность детей 28
Беременные женщины 15
Блокиратор включения заднего хода, пятиступенчатая КПП 98
Блокиратор переключателя передач 101
Боковые надувные подушки безопасности 20
Буксировочная проушина 107
Буксировочное устройство 110, 112

В

Вентилятор радиатора 142
Вентилятор, ECC 64
Воздушный фильтр салона 60
Воск и полироль 135
Временное запасное колесо 122
Встроенная опорная подушка 31
Выбор меню системы звуковоспроизведения 178
Выбор меню телефона 188
Выхлопные газы 100, 198

Г

Габаритные/стояночные фонари 41
Генератор, сигнальная лампа 37

Д

Давление в шинах 123
Датчик движения 91
Датчик дождя 46
Движение на буксире 107
Дети в автомобиле, размещение 30
Детское сиденье 20, 30, 31
Детское сиденье и надувная подушка безопасности 28
Детское сиденье и система WHIPS 23
Дизельное топливо 95
Дополнительный отопитель, дизель 70
Дорожная информация 170

Ж

Жидкость омывателя, доливка 146
Жидкость сцепления, бачок 142, 147
Жидкость усилителя руля 147

З

Задний противотуманный фонарь 42
Замки для безопасности детей, ручные 89
Запасное колесо 122
Запирание, отпирание 87
Заправка топливом 95
Защита от защемления 56
Зеркало заднего вида 52
Зимние шины 120

И

Иммобилайзер 84, 96
Индикаторы износа 120
Инструкции по монтажу детских сидений . 32
Информационный дисплей 39

К

Калибровка компаса 52
Кик-даун (кратковременное понижение передачи) 102
Клавиатура 166, 181
Ключ 85
Ключ зажигания 96
Код цвета эмали 136
Колеса, замена 124, 125
Колесные гайки 121
Конденсат в топливном фильтре 144
Контроль пробуксовывания 105
Контроль силы тяги 105
Косметическое зеркало 75
Круиз-контроль (система поддержания заданной скорости) 45
Крышка багажника 87

Л

Лакокрасочное покрытие, образование ржавчины 136
Лампы, замена спереди 152
Люк в крыше 55

М

Магнитные зоны 53
Масло и масляный фильтр 145
Масса прицепа 110
Микрофон 181
Мойка 134
Мойка автомобиля 134

Н

Надувная подушка SIPS 20
Надувная подушка безопасности 17, 19
Надувная подушка безопасности, сигнальная лампа 37
Надувная подушка, осмотр 27
Надувной экран 22
Надувные экраны 27
Напольные коврики 77
Наружные зеркала заднего вида 53
Настройки звука 167
Новости 170

О

Обезжиривание 134
Обновление частот 173
Обогрев зеркал 66
Обогрев передних сидений 66
Омыватель ветрового стекла 46
Омыватель фар 46
Освещение пути домой 43
Откидная крышка топливного бака 41
Охладитель масла 111
Ошипованные шины 121

П

Перегрев 94
Переключатель света 43
Перечень размеров 120
Подголовники, WHIPS 23
Поддержание чистоты автомобиля 134
Подсветка приборов 41
Поиск PI 170
Поиск TP 172
Поиск радиостанций 169
Полироль и воск 135
Положения рычага переключения передач, 5-ступенчатая КПП 98
Положения рычага переключения передач, 6-ступенчатая КПП 98, 99
Правильная посадка 23
Предохранители 158
Предпусковой подогрев двигателя, дизель 36
Прикуриватель 40
Прицеп, контрольная лампа 36
Программа технического обслуживания ..140
Программа технического обслуживания Volvo 140
Проколы 128
Противотуманные фары 41, 154
Противотуманный фонарь, контрольная лампа 36
Проушины для крепления груза 80
Птичий помет 134
Пуск в холодную погоду 100
Пуск двигателя от вспомогательного источника 109
Пустой топливный бак 144
Пятна 134

Р

Радиатор 142
Радиотекст 172
Рапсовый метиловый эфир 144
Рапсовый метиловый эфир (RME) 144
Расход электроэнергии 94
Регулировка направления света фар 41
Регулировка сиденья 72
Ремни безопасности 14
Рециркуляция 64
Ручной тормоз 36, 49

С

Светодиод охранной сигнализации 90
Сервисный ключ 85
Сервисный режим 85
Сигнализатор ремня безопасности, контрольная лампа 37
Сигналы охранной сигнализации 91
Сигнальная лампа 35
Сигнальная лампа SRS 18
Сиденье с системой WHIPS 23
Символы 149

Система ABS 103
Система ABS, сигнальная лампа 36
Система DSTC 105
Система SRS 19
Система SRS, сигнальная лампа 37
Система STC 105
Система STC/DSTC, контрольная лампа ...36
Система выпуска отработавших газов, сигнальная лампа 36
Система защиты от травмы шеи (WHIPS) .23
Система звуковоспроизведения 164
Система звуковоспроизведения, дисплей 166
Система звуковоспроизведения, использование меню 166
Система звуковоспроизведения, панель управления 165
Система кондиционирования, ECC 64
Система контроля качества воздуха 65
Система объемного звучания Dolby Surround Pro Logic II 167
Система охлаждения 94
Система питания топливом 144
Система стабилизации 105
Система телефона 181
Сколы от камней и царапины 136
Скользкое дорожное покрытие 94
Солнцезащитная шторка 56
Сорт масла, вязкость 195
Спинка сиденья, регулировка 72
Стальные диски 121
Стеклоподъемники с электроприводом 50
Стояночный тормоз 49
Съемное буксировочное устройство 114

Т

Телефон, панель управления 183
Температура, ECC 66
Тестирование охранной сигнализации 91
Тип программы 172
Топливный отопитель 70
Тормозная жидкость, бачок 142, 147
Тормозная система 37, 103
Тормозные контуры 103
Травма шеи при ударе в задок автомобиля (хлыстовая травма) 23
Треугольный знак аварийной остановки 81

У

Удаление запотевания заднего окна 66
Удаление запотевания окон, ECC 65
Удаление запотевания, кондиционер 62
Указатели поворота 43
Усилитель тормоза 103
Уход за аккумуляторной батареей 149
Уход, антикоррозионная защита 137

Ф

Фары 41
Функции CD, MD 175
Функции CD-чейнджера 176
Функции памяти пульта дистанционного управления (опция) 73

Ц

Цепи противоскольжения 121

Ч

Чистка обивки 134

Ш

Шины и управляемость 120
Шины, новые 120

Щ

Щетка стеклоочистителя, замена 148
Щуп для моторного масла 142

Э

Эвакуация 107
Эквалайзер 168
Экономичное вождение 94
Экстренные вызовы 181
Экстренные сообщения 90
Электрическое гнездо 40
Электроуправляемые замки для безопасности детей 89
Электроуправляемые сиденья 73

VOLVO

Volvo Car Corporation

TP 6793 (Russian). AT 0347. Printed in Sweden, Elanders Graphic Systems AB, Göteborg 2003